ÖFFNEN SCHLIEßEN SICHERN

BEVER

KATALOG

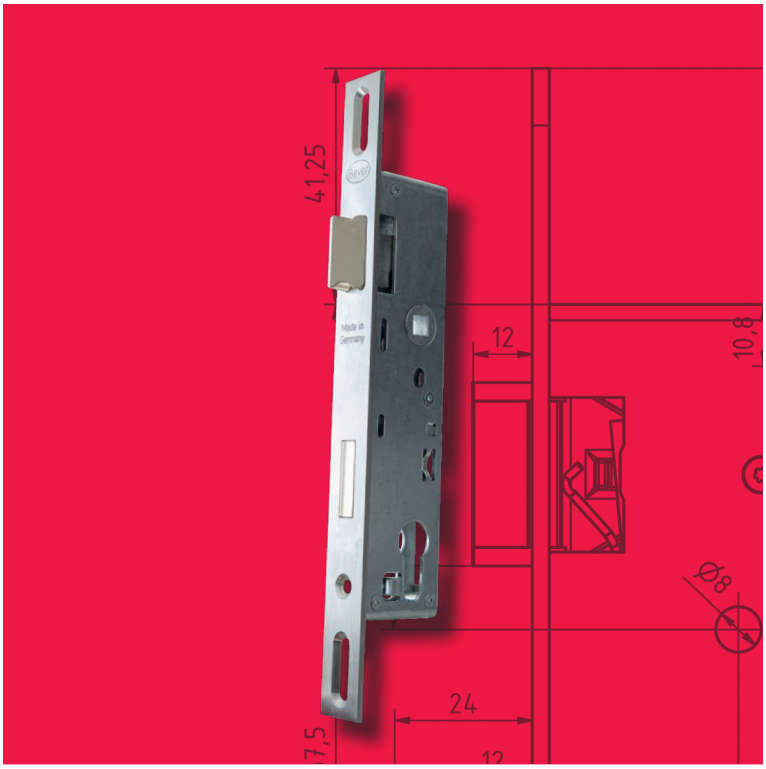

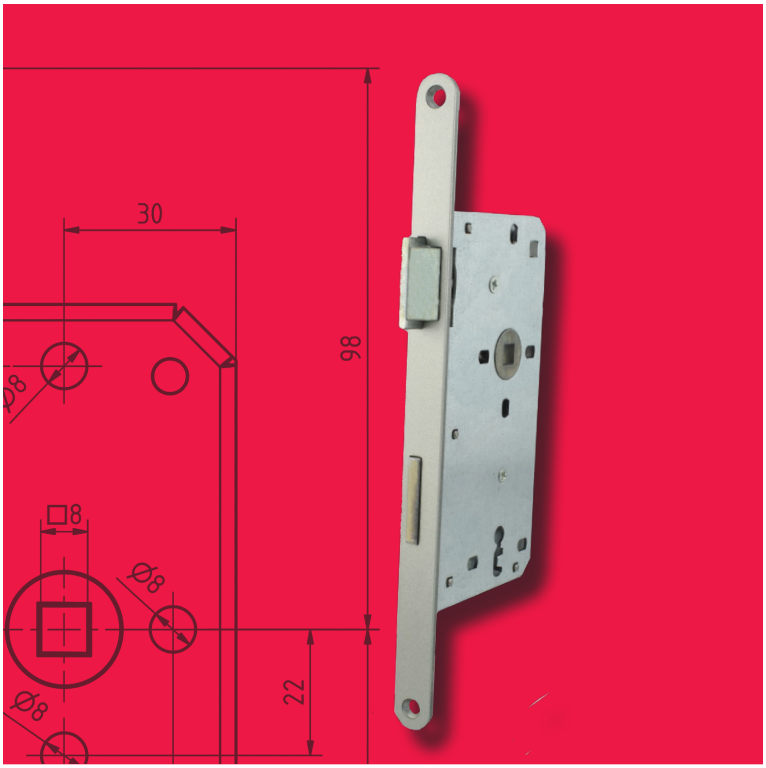

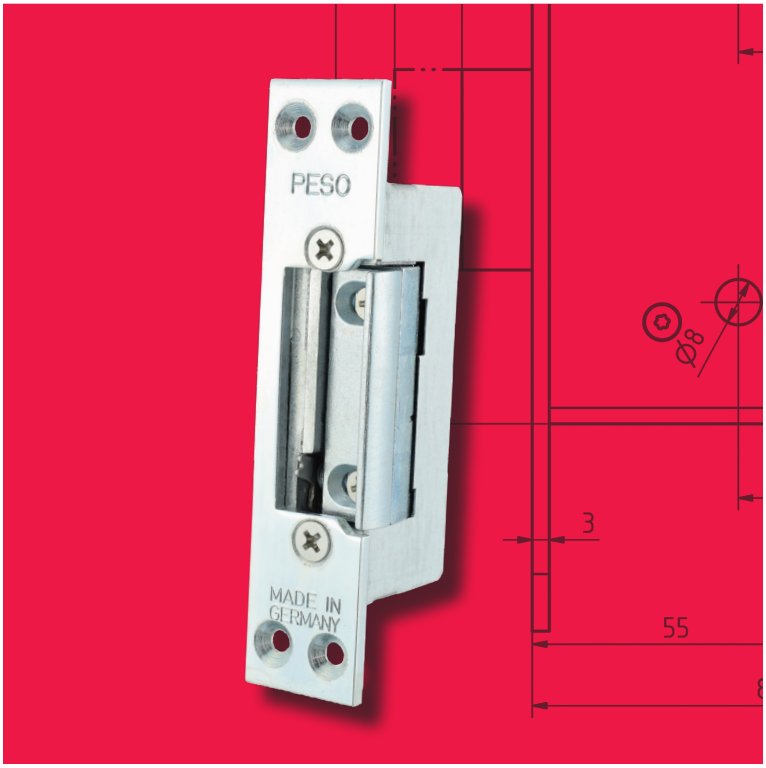

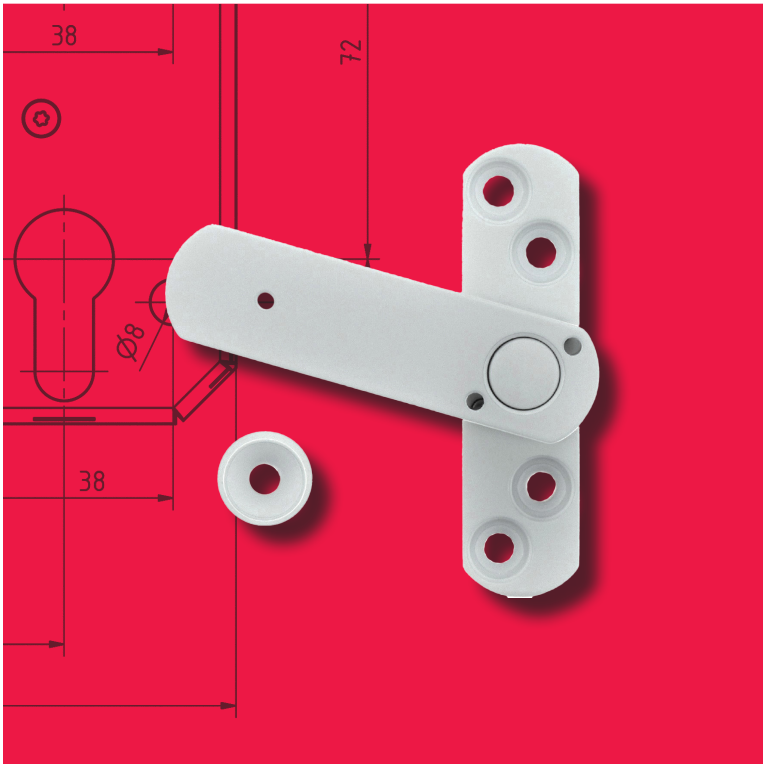

Bever & Klophaus GmbH
www.bever-klophaus.de

… 210 Jahre
– kein Grund zum Ausruhen

Bever – Maßgeschneiderte Qualität seit 1809

Seit über 200 Jahren steht Bever mit Sitz in Schwelm für hochwertige Schließlösungen „Made in Germany". Als Premiumhersteller entwickeln und fertigen wir maßgeschneiderte Schlösser und Schließsysteme für verschiedenste Einsatzgebiete mit der Zufriedenheit unserer Kunden als zentralem Anspruch unserer Arbeit.

Unser Wandel vom Hersteller mechanischer Produkte hin zum innovativen Systemanbieter und Partner des industriellen Handwerks ist das Ergebnis einer klaren Vision, starker Werte und dem Engagement eines motivierten Teams. Wir arbeiten für Sie täglich daran, Qualität, Nachhaltigkeit und Flexibilität in allen Prozessen zu leben – vom ersten Kundenkontakt bis zur pünktlichen Lieferung.

Verlässlichkeit, schnelle Reaktionsfähigkeit und hohe Lieferquoten zeichnen uns ebenso aus wie ein konsequentes Bekenntnis zum Umwelt- und Klimaschutz, welches wir durch Projekte wie die Umstellung auf recyclebare Verpackungsmaterialien sowie eine moderne Photovoltaikanlage auf dem Firmendach verwirklichen. So kombinieren wir bewährte Handwerkskunst mit moderner Technik und einer klaren Verantwortung für die Zukunft.

In diesem Katalog präsentieren wir Ihnen die elementaren Bausteine unseres breit gefächerten Sortimentes. Über aktuelle Themen rund um Bever sowie die vielfältigen Möglichkeiten unserer Schlossmanufaktur, mit der wir auch maßgeschneiderte Lösungen in Kleinserien und Einzelanfertigungen für Ihre individuellen Bedürfnisse möglich machen, können Sie sich auf unserer Homepage unter www.bever-klophaus.de informieren.

Holger Hoffmann

Geschäftsführer

Art. Gruppe 1

Einsteckschlösser und Zubehör für Holztüren und -tore
-Sonderanfertigung

11
55

Einsteckschlösser für Holztüren

Art. Gruppe 2

Kastenschlösser und Zubehör

59

Kastenschlösser

Art. Gruppe 3

Schlösser und Zubehör für Metalltüren und -tore

79

Schlösser für Metalltüren + Tore

Art. Gruppe 4

STUCO SAFE - Fenstersicherheit

157

STUCO SAFE Fenstersicherungen

Art. Gruppe 5

Zubehör für Tür und Schloss

165

Zubehör für Tür + Schloss

Art. Gruppe 6

Schlüssel

177

Schlüssel

Art. Gruppe 7

Rustikal-Programm

185

Rustikal-programm

Art. Gruppe 8

Elektrische Türöffner und Bleche

199

Elektrische Türöffner

Art. Gruppe 9

Garagentorschlösser und Zubehör

211

Garagentor-schlösser

Unser Außendienst

PLZ 01-15 98+99	Heiko Eder Handelsvertretung Karlsbader Str. 112 D - 09465 Sehmatal-Sehma	Telefax: +49 (0) 3733 42412 Mobil: +49 (0) 163 / 583 14 71 h.eder@bever-klophaus.de
PLZ 16-25, 39 50-56 60-61, 65	Stephan Meier Rheinische Str. 43 D - 58332 Schwelm	Telefon: +49 (0) 2336-80596 Telefax: +49 (0) 2336-805989 Mobil: +49 (0) 152 53408414 s.meier@bever-klophaus.de
PLZ 26-38, 40-49, 57-59	Ralf Fecke Rheinische Str. 43 D - 58332 Schwelm	Telefon: +49 (0) 2336-80596 Telefax: +49 (0) 2336-805989 Mobil: +49 (0) 152 08532677 r.fecke@bever-klophaus.de
PLZ 63-64, 66-79, 87(nur BW), 88(nur BW), 97 (nur BW)	Martin Panther Rheinische Str. 43 D - 58332 Schwelm	Telefon: +49 (0) 2336-80596 Telefax: +49 (0) 2336-80599492 Mobil: +49 (0) 163 6315618 m.panther@bever-klophaus.de
PLZ 80-86, 87 (nur Bayern), 88 + 89 (nur Bayern), 90-96 97 (nur Bayern)	Handelsvertretung Alexander Kammerer Seeackerstr. 11 D - 90765 Fürth	Telefon: +49 (0) 911 773374 Telefax: +49 (0) 911 773335 Mobil: +49 (0) 171 1677120 nachricht@alexander-kammerer.de
Ausland	Basri Esen Rheinische Str. 43 D - 58332 Schwelm	Telefon: +49 2336 805982 Telefax: +49 2336 805989 Mobil: +49 172 8042555 b.esen@bever-klophaus.de

Hinweise zum Einbau und Bedienung

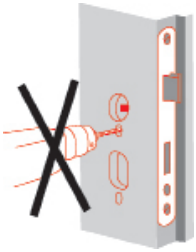

Das Türblatt darf nach dem Einbau des Schlosses nicht durchbohrt werden.

Der Drückerstift darf nicht mit Gewalt in die Schlossnuss geschlagen werden.

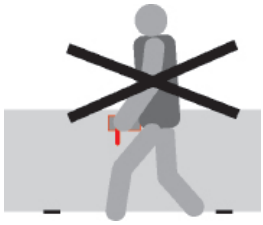

Das Türblatt darf nicht am Türdrücker getragen werden.

Das Schloss sollte mindestens einmal im Jahr mit geeignetem Schmierstoff geschmiert werden.

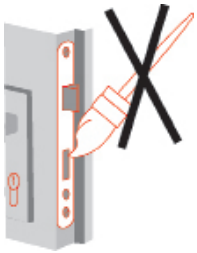

Das Schloss darf nicht überstrichen oder lackiert werden.

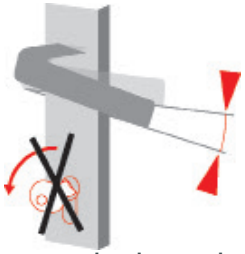

Der Türdrücker und Schlüssel dürfen nicht gleichzeitig verwendet werden.

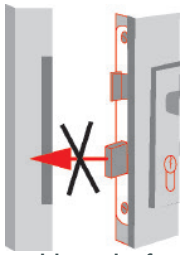

Das Schloss darf nicht bei ausgefahrenem Schlossriegel verschlossen werden.

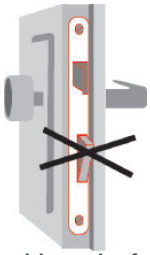

Das Schloss darf nicht bei offensichtlicher Gewaltanwendung verwendet werden.

Bei Schlössern mit einer Anti-Panik Funktion dürfen keine Freilaufzylinder wie z.B. Knaufzylinder verwendet werden.

Bei Schlösser mit einer Anti-Panik Funktion darf kein Schlüssel im Schloss stecken bleiben.

Zweiflügelige Türen dürfen nicht über den Standflügel geöffnet werden.

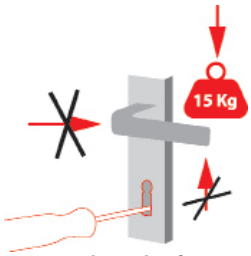

Der Drücker darf nur in Betätigungsrichtung mit maximal 150 N verwendet werden. Das Schloss darf nicht mit artfremden Gegenständen geöffnet werden.

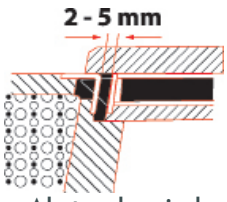

Der Abstand zwischen Schlossstulpe und Schließblech sollte 2 mm bis 5 mm betragen.

Die Betätigung eines Panikdrückers sollte nur im Gefahrenfall erfolgen und nicht im Dauerbetrieb.

Hinweise zu Schließfunktionen

Wechselfunktion E

Anwendungsbereich:
-Türen an Heizungsräumen
-Aufzugsanlagen
-Tiefgaragen
-Hauseingangstüren

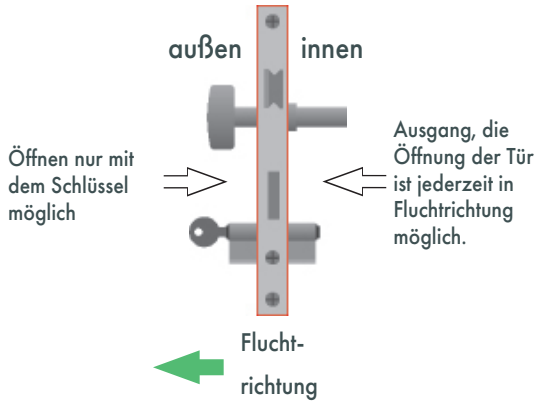

Durchgangsfunktion D

Anwendungsbereich:
-Flurtüren in Bürobauten
-Altenheime
-Nebeneingangstüren bei Kindergärten, Schulen und Hotels

Verriegelt

Durchgang, da die Nuss nach einer Fluchttürfunktion wieder eingekuppelt ist.

Anschließend muss über den Schlüssel die Nusskupplung wieder in die Leerlauffunktion zurückgeschaltet werden.

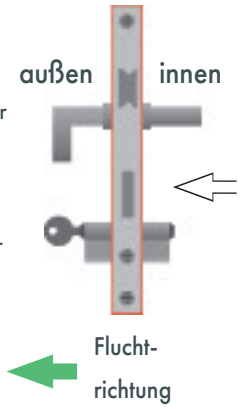

Durchgang von beiden Seiten über den Türdrücker möglich.

Dabei wird die Falle zurückgezogen, die Schlossnuss ist beidseitig eingekuppelt.

Entriegelt

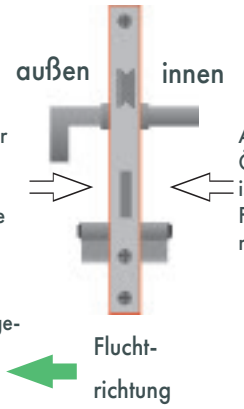

Ausgang, die Öffnung der Tür ist jederzeit in Fluchtrichtung möglich.

Umschaltfunktion B

Anwendungsbereich:
-Flurtüren in Bürobauten
-Altenheime
-Nebeneingangstüren bei Kindergärten, Schulen und Hotels

Verriegelt

Leerlauf, da die Nuss entkuppelt ist.

Die Tür kann nur mit dem Schlüssel geöffnet werden.
Dabei wird die Schlossnuss eingekuppelt und die Tür kann über den Türdrücker geöffnet werden.

Anschließend muss über den Schlüssel die Nusskupplung wieder in die Leerlauffunktion zurückgeschaltet werden.

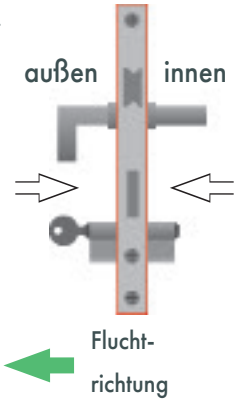

Ausgang, die Öffnung der Tür ist jederzeit in Fluchtrichtung möglich.

Entriegelt

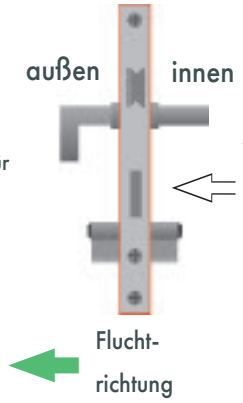

Ausgang, die Öffnung der Tür ist jederzeit in Fluchtrichtung möglich.

Die SB-Wand

Das Bever-Leitsystem
bestehend aus:

Infotafel

Regalstopper und Infofahne

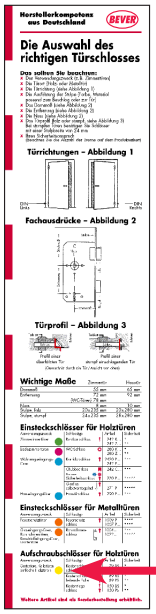

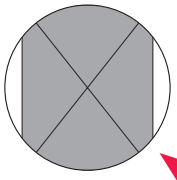

Zusätzliche Informationen finden sich auf dem Regalstopper unter der entsprechenden Farbe der Infofahne.

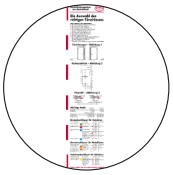

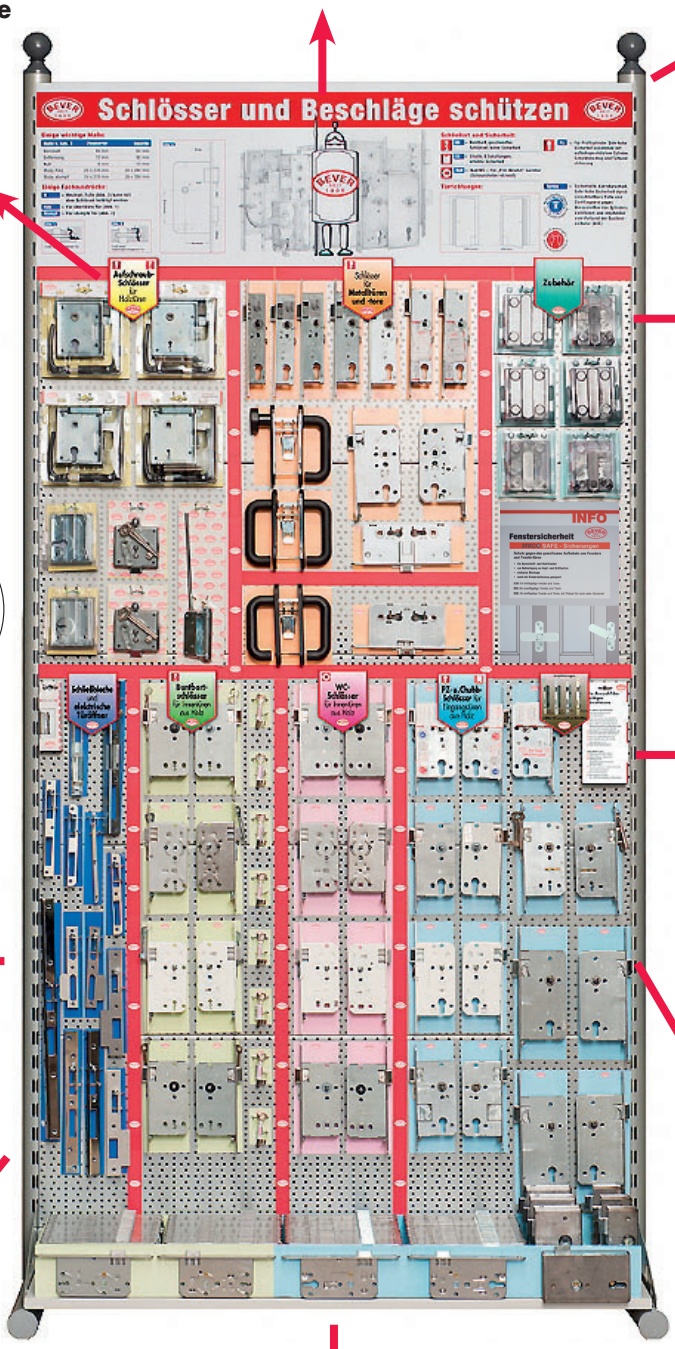

Der Bever Spezialhaken

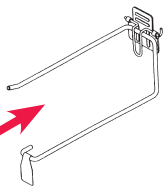

Die Leitkarte

Das Infoheft

Bestellvorlage

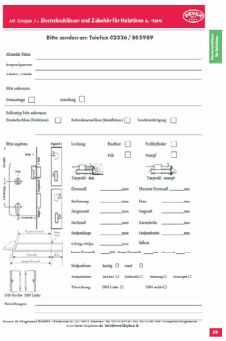

Das Info-Booklet

Produkt-Auszeichnung

DER GRÜNE PUNKT

ISD Interseroh

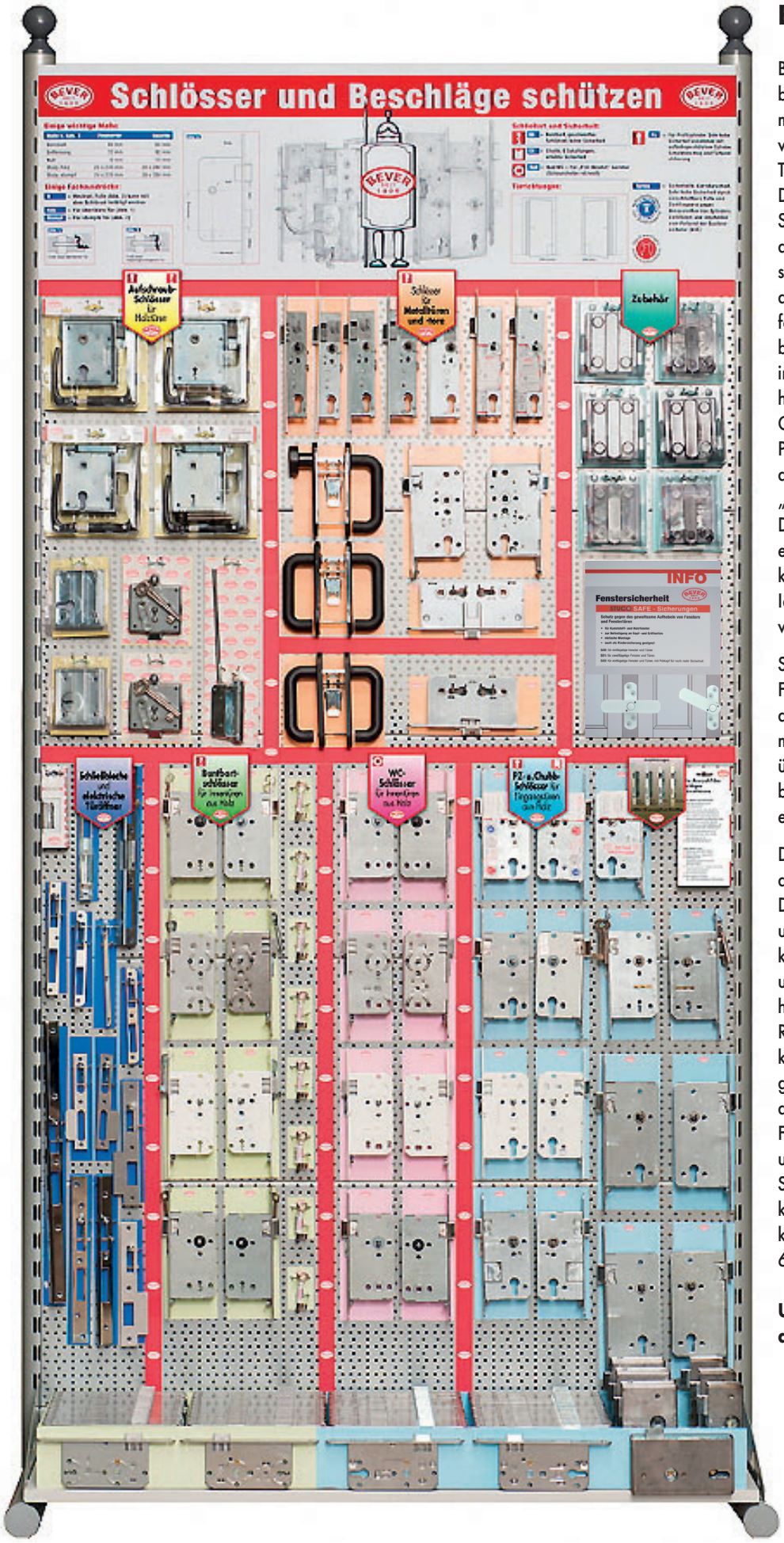

Eine Erfolgsstory

Bereits Mitte der 70er Jahre beschäftigte man sich bei Bever mit der SB-gerechten Präsentation von Türschlössern, Beschlägen und Türzubehör.
Durch Herstellerkompetenz bei der Sortimentgestaltung und Kreativität bei der Präsentation entstand ein in sich schlüssiges SB-System, das im Laufe der Jahre mancherlei Anerkennung fand: So erhielt Bever für die SB-Wand bereits 1977 anlässlich der „DIY" in Essen eine „Auszeichnung für hervorragende Leistung auf dem Gebiet der verbrauchergerechten Produktpräsentation", 1980 wurde diese Auszeichnung anlässlich der „Interself" erneut an uns vergeben. Das duale System verlieh Bever 1993 eine Anerkennungsurkunde für „einen kreativen Beitrag zur Umsetzung von Ideen zur ökologischen Optimierung von Verpackungen".

Sortimentgestaltung, Service, Flexibilität, Umweltverträglichkeit – alles ist durchdacht, von der Infofibel mit Behang- und Bestückungsplänen, über den Bever-Spezialhaken (DBGM), bis hin zu einem übersichtlichen und laienverständlichen Info-Leitsystem.

Die Bever-SB-Wand ist integrierbar in alle handelsüblichen Wandsysteme. Durch konsequenten Verzicht auf unnötige Verpackung ist sie sowohl kostensparend, als auch umwelt- und umtauschfreundlich, darüber hinaus erreicht man eine optimale Raumnutzung, weil kein Zentimeter kostbarer Verkaufsfläche vergeudet wird. Die Fachkompetenz des Herstellers sorgt für fundierte Fachinformation für den Fachberater und den Verarbeiter. Die Bever SB-Wand bietet also ein kompaktes, kompetentes und komplettes Sortiment, kein Wunder, dass sie inzwischen über 600 mal in Deutschland zu finden ist.

Und wir denken weiter nach, damit die Story weitergeht...

Produkthaftung

Gemäß der im „Produkthaftungsgesetz" definierten Haftung des Herstellers für seine Produkte sind die nachfolgenden Informationen über Schlösser zu beachten.

Die Nichtbeachtung entbindet uns von unserer Haftungspflicht.

1. Produktinformation und bestimmungsgemäße Verwendung

Ein Schloß hat meist die Aufgabe, eine Tür zu verschließen und sie zu versperren. Manche einfache Schloßkonstruktionen dienen nur zum Verschließen – auch Verschlüsse genannt. Unter Verschließen versteht man das Geschlossenhalten einer Tür derart, daß sie durch Zug und Druck nicht geöffnet werden kann, andererseits auf einfache Art und Weise, etwa durch Drückerbetätigung, zu öffnen ist.

Unter Versperren versteht man das Sichern der geschlossenen Tür durch einen aus dem Türschloß ausgeschobenen, ungefederten, starren Riegel, der in die entsprechenden Ausnehmungen der Zarge bzw. der Schließblechöffnung greift.

Der Riegel muß in der Endlage feststellbar sein, ferner muß das Öffnen der Türe ohne passenden Schlüssel wirksam erschwert sein.

Zum Verschließen dient die Falle.

Das Versperren übernimmt der Riegel. Mit dem Getriebe wird der Riegel verschoben. Das Gesperre (Zuhaltung mit Verankerung) übernimmt das Festhalten in einer bestimmten Lage. Verperrt werden darf nur in vorher bereits geschlossenem Zustand (gilt auch für Hakenfallen, Zirkelriegel).

Zylinderbefestigungsschrauben sind auf Dornmaßlänge abzustimmen oder anzupassen.

Ein Einsteckschloß ist ein Schloß, das in eine vorhandene Ausnehmung (Schloßtasche) im Türblatt eingesteckt und verschraubt wird und in der Regel Drehflügeltüren als Basis hat.

Zur Sicherstellung des bestimmungsgemäßen Gebrauchs gilt auch die richtige Kombination mit zulässigen Beschlägen und Schließmitteln (z. B. Schlüssel, Zylinder) sowie Zubehör (z. B. Schließblech) bei der Montage nach Einbauanweisung bzw. nach abgestimmten DIN-Normen unter Einbeziehung der Wartung. Schlösser für Türen mit Sonderfunktionen sind entsprechend den Bestimmungen auszuwählen und gegebenenfalls zusätzlich zu kennzeichnen.

Bei Panikschlössern in Türen für Flucht- und Rettungswege darf die Drückerbetätigung nicht gleichzeitig mit dem Versperren oder Entsperren erfolgen. Diese Schlösser sind in der Notfunktion für die geringe Betätigungsfrequenz im Notfall ausgelegt. Das normale, gewollte Versperren (d. h. 1- oder 2-tourig durch Schlüsseldrehung) bzw. Entsperrung darf nicht durch Dauerbetätigung der Notfunktion ersetzt werden.

Schließzylinder können nur dann vorbehaltlos in Schlösser eingebaut werden, wenn diese Schließzylinder einer Maßnorm (DIN 18254) unterliegen und solche Schlösser ausdrücklich für Schließzylinder nach dieser Norm vorgerichtet sind.

Grundsätzlich sollten Zylinder derart eingebaut werden, daß der Schließbart von der Schloßstulpe wegzeigt, es sei denn, die Rechts-/Linksstellung des Schließbartes hat keinen Einfluß auf die Wechselstellung im Schloß.

In allen anderen Fällen muß sich der Hersteller, Händler, Verarbeiter oder Verbraucher solcher Schlösser Gewißheit verschaffen, daß der von ihm ausgewählte Schließzylinder für den Einbau und für die vorgesehene Verwendung geeignet ist.

Zwingende Rechtsvorschriften müssen beachtet werden. Beispielsweise dürfen in Panikschlössern keine Schließzylinder mit Knauf, Drehknopf oder einem ähnlichen Griffteil eingebaut werden.

Allgemeine Begriffe, soweit diese nicht in Katalogteilen und Bildern erläutert werden, sind in DIN 18250, DIN 18251, DIN 18252, DIN 18254 und den Beschlagnormen definiert. Abweichungen von der Norm sind bei der Bestellung anzugeben.

2. Fehlgebrauch

Ein Fehlgebrauch – also die nicht bestimmungsgemäße Produktnutzung – von Schlössern liegt beispielsweise vor, wenn

- durch das Einbringen von fremden und/oder nicht bestimmungsgemäßen Gegenständen in das Schloß oder in das Schließblech der einwandfreie Gebrauch verhindert wird,
- ein Ein- oder Angriff an dem Schloß oder Schließblech vorgenommen wird, welcher eine Veränderung des Aufbaus, der Wirkungsweise oder der Funktion zur Folge hat,
- zum Offenhalten der Tür der ausgeschlossene Schließriegel bestimmungswidrig genutzt wird,
- die Verschlußelemente funktionsbehindernd montiert oder nachbehandelt werden, z. B. überlackieren,
- nicht bestimmungsgemäße, über die normale Handkraft hinausgehende Lasten auf die Drückerverbindung gebracht werden,
- nicht dazugehörige, z. B. maßlich abweichende oder falsch eingestellte Schließmittel verwendet werden,
- eine Erweiterung oder Verringerung des geforderten Türspalts beim Nachstellen der Scharniere oder beim Absenken der Türe entsteht,
- eine nicht dafür zugelassene Doppelflügeltür über den Standflügel geöffnet wird,
- beim Schließen von Türen zwischen Türblatt und Zarge gegriffen wird,
- eine gleichzeitige Drücker- und Schließwerkbetätigung erfolgt.

3. Produktleistungen

Sofern die Produktleistungen nicht in unseren Katalogen, Prospekten, Leistungsbeschreibungen etc. konkret festgelegt sind, müssen die Anforderungen an den einzelnen Schlössern mit uns vereinbart werden.

Richtungsweisend hierbei sind die Normen DIN 18250, DIN 18251, DIN 18252, DIN 18254, DIN 18257, DIN 18258 und die vorliegende Beschlagnorm.

In diesen Normen sind die Grundanforderungen und die Zusatzanforderungen an Schlösser festgelegt. Der Inhalt der Norm kann sinngemäß auch auf andere Schlösser angewendet werden.

Die Gebrauchstauglichkeit von Schlössern ist u. a. abhängig von Betätigungshäufigkeit, Betätigungsweise, Umgebungseinflüssen und Pflege.

Schließzylinder und Schlüssel sind zu ersetzen, sobald trotz ordnungsgemäßer Schmierung Störungen insbesondere beim Einstecken oder beim Herausziehen des Schlüssels auftreten.

4. Produktwartung

Schlösser sind mindestens einmal jährlich – je nach Beanspruchung auch öfter – mit geeignetem Schmiermittel zu schmieren. Ein ordnungsgemäßer Sitz von z. B. Zylinder, Beschlag und Schließblech ist in diesem Zusammenhang zu überprüfen und sicherzustellen.

Es sollten nur solche Reinigungsmittel verwendet werden, die keine korrosionsfördernden Bestandteile enthalten.

5. Informations- und Instruktionspflichten

Zur Erfüllung der Informations- und Instruktionspflichten nach dem Produkthaftungsgesetz stehen den Fachhändlern, Schlüsseldiensten, Architekten, Planern, Verarbeitern oder Benutzern folgende Unterlagen und Dienste auf Anforderung zur Verfügung:

- Kataloge, Prospekte
- Ausschreibungstexte, Angebotsunterlagen, Schließpläne
- DIN 18250, DIN 18251, DIN 18252, DIN 18254, DIN 18257, DIN 18258 (Alleinverkauf durch Beuth Verlag GmbH, Berlin)
- Anleitung für den Einbau, Bedienung und Pflege
- Beratung durch uns bzw. durch unseren Außendienst.

Zur Auswahl von Schlössern sowie zum Einbau, zur Bedienung und zur Pflege sind

- Architekten und Planer gehalten, alle erforderlichen Produktinformationen von uns anzufordern und zu beachten,
- Fachhändler gehalten, die Produktinformationen und Hinweise in den Preislisten zu beachten und insbesondere alle erforderlichen Anleitungen von uns anzufordern und an die Verarbeiter weiterzugeben,
- Verarbeiter gehalten, alle Produktinformationen zu beachten und insbesondere Bedienungs- und Pflegeanleitungen von uns anzufordern und an die Auftraggeber und Benutzer weiterzugeben.

Verkaufs- und Lieferbedingungen

Unsere Preise sind freibleibend und verstehen sich ab Werk Schwelm. Die Preise gelten als Mindestpreise. Im Falle einer Preisänderung wird der Preis, der am Tage der Lieferung maßgebend ist, berechnet, ohne dass es einer besonderen Mitteilung bedarf.

Die **Rechnungen** sind zahlbar spätestens innerhalb 30 Tagen nach Rechnungsdatum ohne Abzug, bei Zahlung innerhalb 14 Tagen nach Rechnungsdatum mit 2% Skonto. Bei verspäteter Zahlung werden Verzugszinsen berechnet.

Wird der Mindestbestellwert von 75 € Nettowarenwert nicht erreicht, erheben wir einen Mindermengenzuschlag von 25 €, ohne Abzug.

Die **Verpackung** wird billigst berechnet und nicht zurückgenommen.

Die **Lieferungsmöglichkeit** bleibt vorbehalten.

Abmachungen durch Vertreter haben nur Gültigkeit, wenn sie von uns aus schriftlich bestätigt werden.

Vorgeschriebene **Lieferzeiten** werden nach Möglichkeit eingehalten, doch übernehmen wir in dieser Hinsicht keinerlei Verbindlichkeit. Schadenersatz wegen Nichterfüllung oder wegen verspäteter Erfüllung der Nachlieferung kann in keinem Fall von uns gefordert werden.

Die gelieferte Ware bleibt **Eigentum** des Verkäufers bis zur vollständigen Bezahlung des Kaufpreises. Der Käufer darf über die Ware nur im gewöhnlichen Geschäftsgang verfügen. Er ist verpflichtet, uns von Pfändungen unseres Eigentums oder sonstigen Eingriffen Dritter sofort zu benachrichtigen.

Der **Versand** erfolgt nach unserem Ermessen bzw. nach Vorschrift.

Besonders angefertigte **Muster** werden nicht zurückgenommen.

Der **Transport** geschieht in jedem Falle, also auch bei frachtfreier Lieferung, auf Gefahr des Bestellers.

Reklamationen können nur innerhalb 8 Tagen nach Empfang der Ware und nach Rücksendung der beanstandeten Ware berücksichtigt werden.

Erfüllungsort für Lieferung und Zahlung ist Schwelm.

Gerichtsstand für alle Streitigkeiten ist ebenfalls Schwelm.

Art. Gruppe 1

Einsteckschlösser und Zubehör für Holztüren und -tore

Sonderanfertigung gewünscht ?
Kein Problem...
ab Seite 55

Artikelnummer	Einsteckschlösser (ES)	Seite
242K	Buntbart-ES, leicht, Kunststoff, falz	13
242Z / 1242Z	Buntbart-ES, leicht, Zamak, falz + stumpf	14
242BZ	Buntbart-ES, mittelschwer, Zamak, falz	15
242F	Buntbart-ES, leicht, Kunststoff, falz, mit Flüsterfalle	16
1242BAS / 1242BAZS	Buntbart-ES, leicht, Kunststoff, ÖNORM	17
280K	Badezellen-ES, leicht, Kunststoff, falz	18
280Z / 1280Z	Badezellen-ES, leicht, Zamak, falz + stumpf	19
280BZ	Badezellen-ES, mittelschwer, Zamak, falz	20
280F	Badezellen-ES, leicht, Zamak, mit Flüsterfalle	21
1280WAS	Badezellen-ES, leicht, Kunststoff, ÖNORM	22
2420P / 12420P	Korridor-ES, leicht, PZ, falz + stumpf	23
242P / 1242P	Korridor-ES, schwer, PZ, falz + stumpf	24
242PAF	Korridor-ES, schwer, PZ, falz, mit Fallenverriegelung	25
260P / 1260P	Korridor-ES, PZ, Über- u. Unterdornmaße, falz + stumpf	26
271P	Anti-Panik-ES „Gladius“, PZ, selbstverriegelnd, falz	27
2420F	Korridor-ES, leicht, PZ, falz, mit Flüsterfalle	28
1242PAS / 1242PAOS	Korridor-ES, leicht, PZ, Zamak, ÖNORM	29
260PPF / 260PPG	Anti-Panik-ES, PZ, Funktion E, Funktion D	30
2001P / 12001P	Objekt- oder Behörden-ES, PZ, falz + stumpf	31
274P	Glastür-ES, PZ, falz	32
290P / 1290P	Haustür-ES, PZ, Über- u. Unterdornmaße, falz + stumpf	33
290PBKS	Haustür-ES, BKS-Stulp 24 x 310 mm, falz	34 ff.
290PPF	Anti-Panik-Haustür-ES, PZ, Funktion E, falz	35
1260U	ES für Jäger- u. Holzzauntore, Buntbart u. PZ, stumpf	36
260D / 280D	ES mit dünnem Kasten, Buntbart u. Bad, falz	37
242BTGL / 280TGL, 242PTGL / 290PTGL	Zimmertür-u. Haustür-ES, TGL-Norm, Buntbart, Bad u. PZ, falz	38 39
286P	Riegelschloss, PZ, stumpf	40
135	Gegenkasten mit Springgriff, falz	41
136B / 136P	Schiebetür-Riegelschloss, mit Zirkelriegel, Buntbart u. PZ, falz	42
138B / 138P	Schiebetür-Riegelschloss, mit Zirkelriegel, Buntbart u. PZ, falz	42
139P / 142P	Schiebetür-ES, mit Hakenfalle, PZ, falz	43
267P	Pendeltür-ES, PZ, stumpf	44
	Schließbleche	45 ff.
	Garnituren für Zimmertür-Einsteckschlösser	52 ff.
	Drückerfederkästchen	53
	Drücker und Knöpfe für Zimmertür-Einsteckschlösser	54
	Sonderanfertigungen	55
	Sonderanfertigungen Haustür- u. Zimmertür-ES, PZ, falz + stumpf	57
1260S / 1290S	Bestell- bzw. Anfragenvorlage f. Sonderanfertigungen	58

Zimmer- u. Korridortürschlösser

Türbezeichnungen für Einsteckschlösser

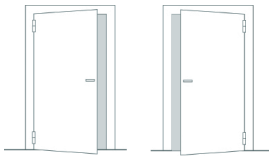

DIN links DIN rechts

Türprofile

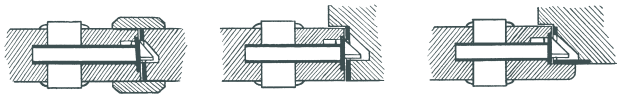

Profil einer Doppeltür (evtl. schräger Stulp) | Profil einer stumpf-einschlagenden Tür | Profil einer überfälzten Tür

Buntbartschlösser

242 K, Zimmertürschloss, falz, Klasse 1, Falle, Riegel und Nuss aus Kunststoff, 1-tourig, mit 1 Schlüssel (MM)

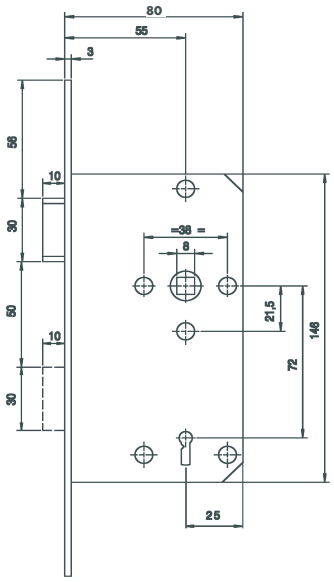

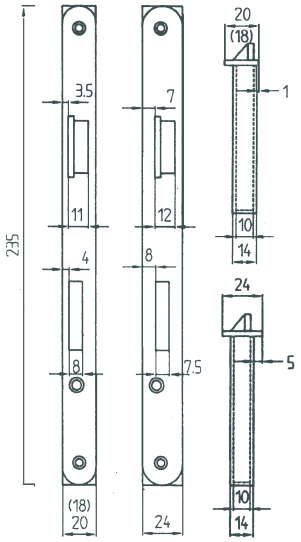

Dorn-maß	Rich-tung	Stulp			falz	
		Breite mm	Form	Farbe	Best.nr.	EAN 4002730...
55	links	18	rund	silber	242K18RL	106539
55	rechts	18	rund	silber	242K18RR	106522
55	links	20	rund	silber	242K20RL	106553
55	rechts	20	rund	silber	242K20RR	106546
55	links	20	ktg.	silber	242K20KL	106577
55	rechts	20	ktg.	silber	242K20KR	106560
55	links	20	rund	weiß	242K20RWL	106578
55	rechts	20	rund	weiß	242K20RWR	109585

242 Z, Zimmertürschloss, falz oder stumpf, Klasse 1, Falle und Riegel aus Zinkdruckguss, Nuss aus PA6, 1-tourig, mit 1 Schlüssel (MM)

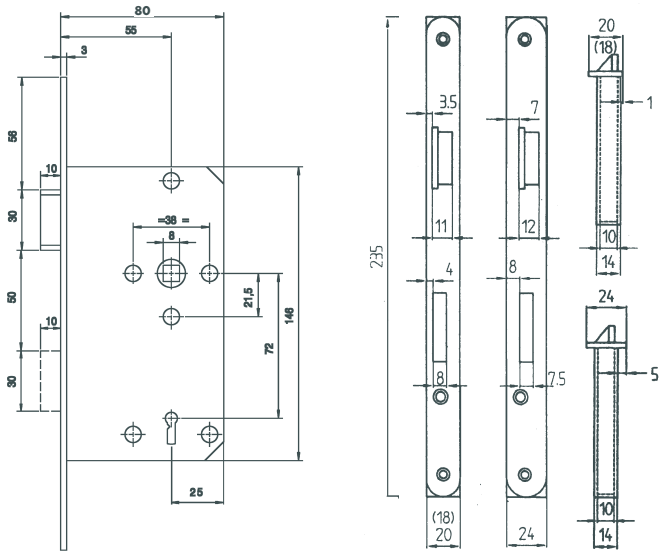

Dorn-maß	Rich-tung	Stulp			falz		stumpf		
		Breite mm	Form	Farbe	Best.nr.	EAN 4002730...	Stulp-breite mm	Best.nr.	EAN 4002730...
55	links	18	rund	silber	242Z18RL	106652			
55	rechts	18	rund	silber	242Z18RR	106645			
55	links	20	rund	silber	242Z20RL	106690			
55	rechts	20	rund	silber	242Z20RR	106683			
55	links	20	ktg.	silber	242Z20KL	106676	24	1242ZKLF	002657
55	rechts	20	ktg.	silber	242Z20KR	16669	24	1242ZKRF	002640

242 BZ, Zimmertürschloss, falz, Klasse 2, Riegel aus Zinkdruckguss mit Stahlkern, Falle und Nuss aus Zinkdruckguss (Z430), verschraubt, 2-tourig, mit Wechsel und 1 Schlüssel (MN)

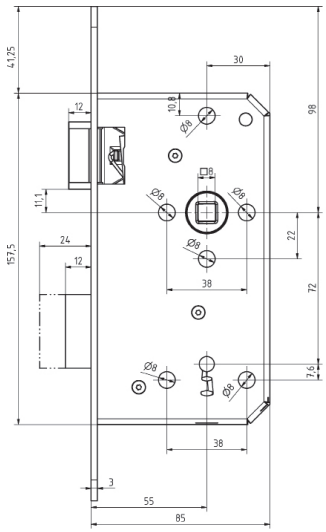

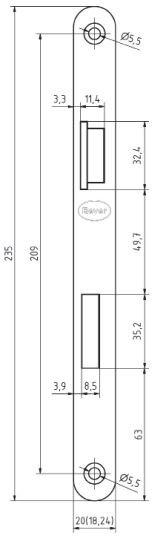

QUALITÄT AUS DEUTSCHLAND

Dorn-maß	Rich-tung	Stulp			falz		stumpf		
		Breite mm	Form	Farbe	Best.nr.	EAN 4002730...	Stulp-breite mm	Best.nr.	EAN 4002730...
55	links	18	rund	silber	242BZ18RL	125677			
55	rechts	18	rund	silber	242BZ18RR	125684			
55	links	18	ktg.	silber	242BZ18KL	125653			
55	rechts	18	ktg.	silber	242BZ18KR	125660			
55	links	20	rund	silber	242BZ20RL	125745			
55	rechts	20	rund	silber	242BZ20RR	125486			
55	links	20	ktg.	silber	242BZ20KL	125721	24	1242ZKL	106775
55	rechts	20	ktg.	silber	242BZ20KR	125738	24	1242ZKR	106768
55	links	18	rund	Edelstahl	242Z18REL	128920			
55	rechts	18	rund	Edelstahl	242Z18RER	128937			
55	links	20	rund	Edelstahl	242Z20REL	106713			
55	rechts	20	rund	Edelstahl	242Z20RER	106706			

Einsteckschlösser nach DIN 18251-1

242 F, Zimmertürschloss mit Flüsterfalle, falz, Klasse 2, Falle und Riegel aus Zinkdruckguss, Nuss aus Kunststoff vernickelt, 1-tourig, mit 1 Schlüssel

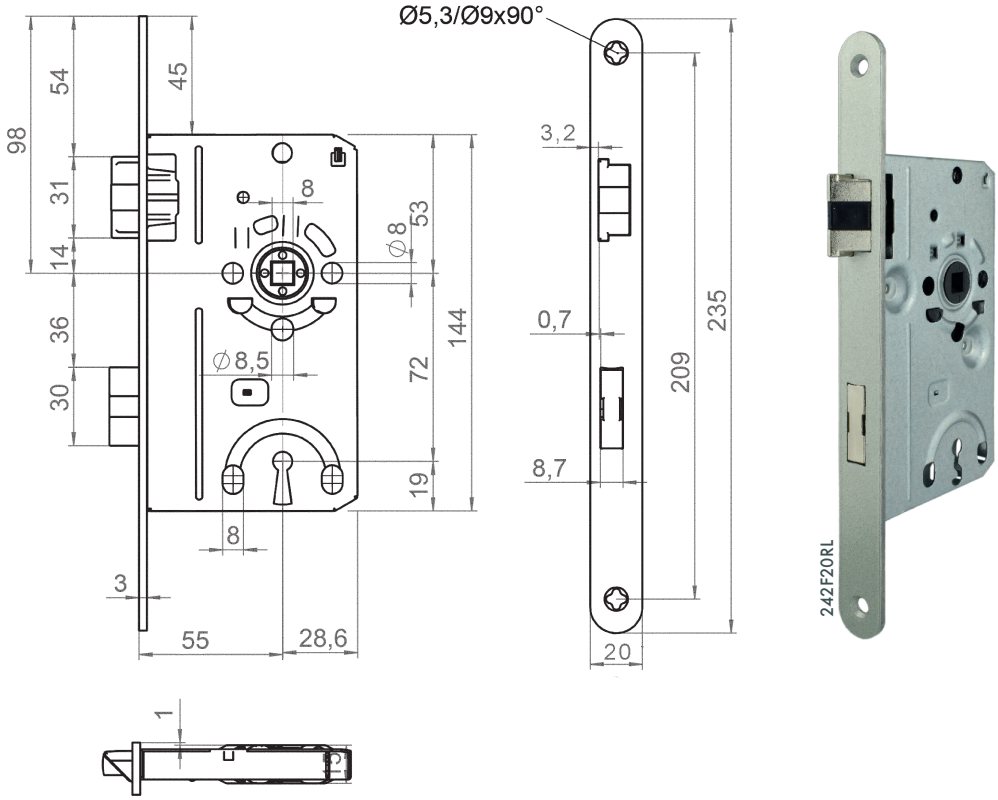

Dorn-maß	Richtung	Stulp			falz	
		Breite mm	Form	Farbe	Best.nr.	EAN 4002730...
55	links	20	rund	silber	242F20RL	110000
55	rechts	20	rund	silber	242F20RR	110017

Einsteckschlösser nach ÖNORM B 5350

1242 BAS, Einstemmschloss, **Nuss 8,6 mm,** Klasse 1, mit Stahlriegel, Falle aus Kunststoff, Nuss aus Zinkdruckguss, 2-tourig, mit 1 Schlüssel, Falle auf rechts oder links umlegbar

1242 BAZS, Einstemmschloss, **Nuss 8,6 mm,** Klasse 1, mit Stahlriegel, Falle und Nuss aus Zinkdruckguss, 2-tourig, mit 1 Schlüssel, Falle auf rechts oder links umlegbar

Made in Austria

Ö NORM B 5350

Dornmaß	Entfernung	Richtung	Stulp				
			Breite mm	Form	Farbe	Best.nr.	EAN 4002730...
50	90	r + l	18	rund	verzinkt	1242BAS	102593
50	90	r + l	18	rund	verzinkt	1242BAZS	002817

Badezellenschlösser

280 K, Badezellenschloss, falz, Klasse 1, Falle, Riegel und Nuss aus Kunststoff, 1-tourig, für WC-Garnitur

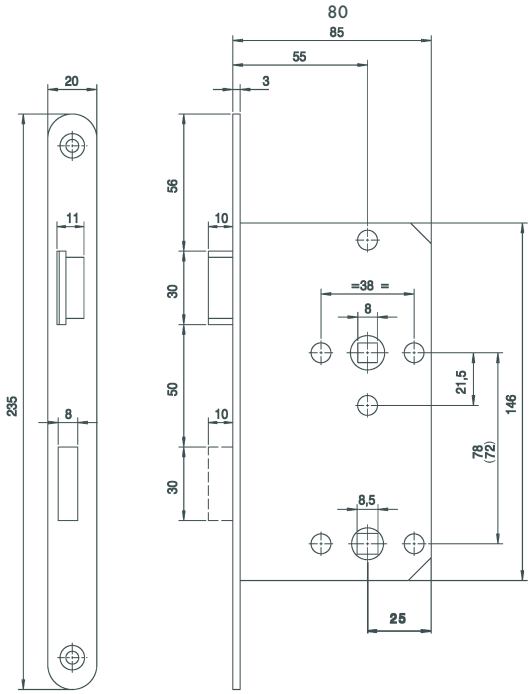

Dorn-maß	Rich-tung	Stulp			falz	
		Breite mm	Form	Farbe	Best.nr.	EAN 4002730...
55	links	18	rund	silber	280K18RL	106812
55	rechts	18	rund	silber	280K18RR	106805
55	links	20	rund	silber	280K20RL	106850
55	rechts	20	rund	silber	280K20RR	106843
55	links	20	ktg.	silber	280K20KL	106836
55	rechts	20	ktg.	silber	280K20KR	106829
Mit 72 mm Entfernung auf Anfrage						

280 Z, Badezellenschloss, falz oder stumpf, Klasse 1, Falle und Riegel aus Zinkdruckguss, Nuss aus PA6, 1-tourig, für WC-Garnitur

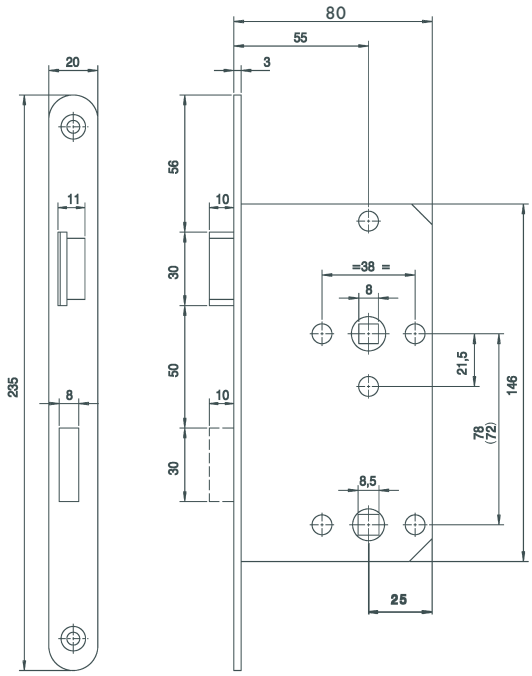

Dorn-maß	Rich-tung	Stulp			falz		stumpf		
		Breite mm	Form	Farbe	Best.nr.	EAN 4002730...	Stulpbreite mm	Best.nr.	EAN 4002730...
55	links	18	rund	silber	280Z18RL	106935			
55	rechts	18	rund	silber	280Z18RR	106928			
55	links	20	rund	silber	280Z20RL	106973			
55	rechts	20	rund	silber	280Z20RR	106966			
55	links	20	ktg.	silber	280Z20KL	106959	24	1280ZKLF	002633
55	rechts	20	ktg.	silber	280Z20KR	106942	24	1280ZKRF	002626
Mit 72 mm Entfernung auf Anfrage									

280 BZ, Badezellen-Schloss, falz, Klasse 2, Falle und Nuss aus Zinkdruckguss (Z430), Riegel aus Zinkdruckguss mit Stahlkern, 1-tourig, für WC-Garnitur

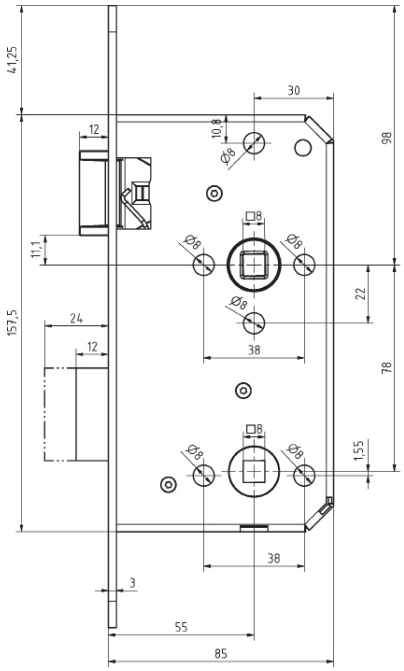

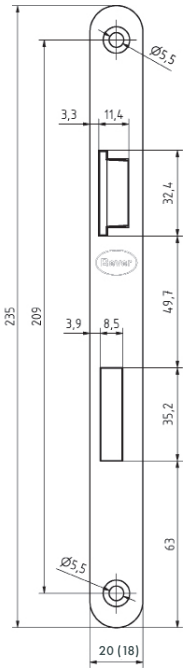

QUALITÄT AUS DEUTSCHLAND

Dorn-maß	Rich-tung	Stulp			falz	
		Breite mm	Form	Farbe	Best.nr.	EAN 4002730...
55	links	18	rund	silber	280BZ18RL	125547
55	rechts	18	rund	silber	280BZ18RR	125530
55	links	18	ktg.	silber	280BZ18KL	106911
55	rechts	18	ktg.	silber	280BZ18KR	106904
55	links	20	rund	silber	280BZ20RL	125493
55	rechts	20	rund	silber	280BZ20RR	125639
55	links	20	ktg.	silber	280BZ20KL	125516
55	rechts	20	ktg.	silber	280BZ20KR	125509
55	links	20	rund	Edelstahl	280Z20REL	107031
55	rechts	20	rund	Edelstahl	280Z20RER	107024

Einsteckschlösser nach DIN 18251-1

280 F, Badezellen-Schloss mit Flüsterfalle, falz, Klasse 2, Falle und Riegel aus Zinkdruckguss, vernickelt, Nuss aus Kunststoff, 1-tourig, für WC-Garnitur

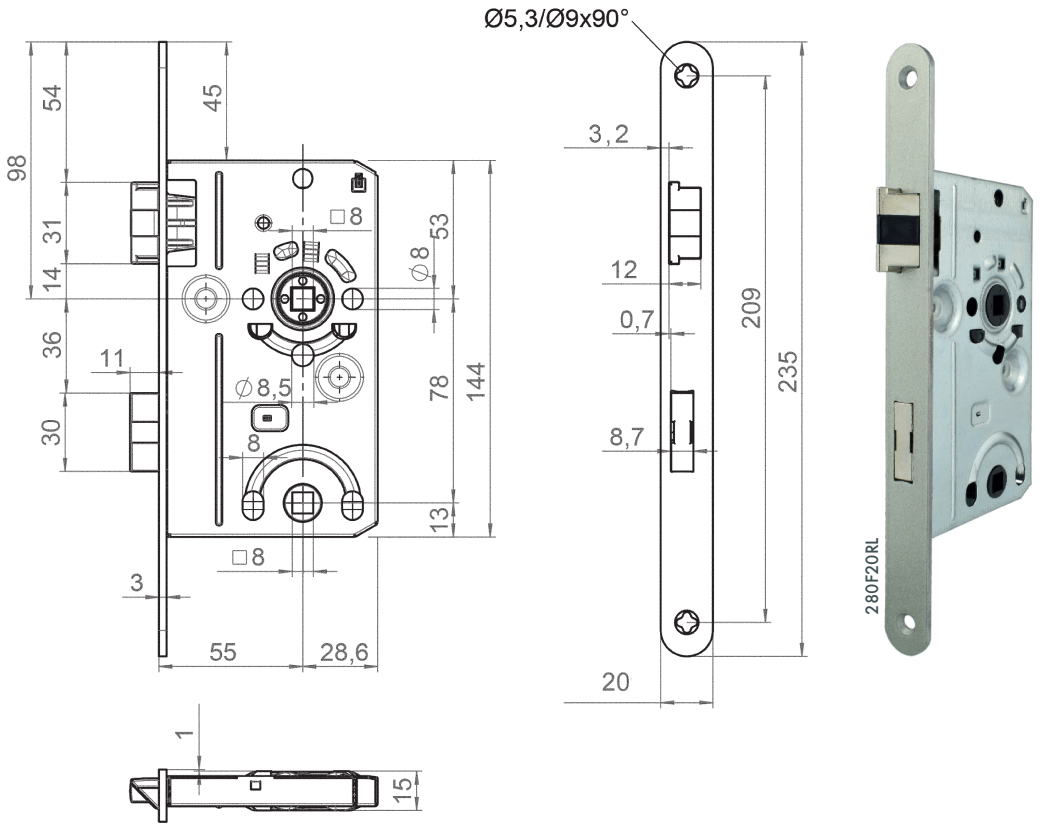

Dorn-maß	Rich-tung	Stulp			falz	
		Breite mm	Form	Farbe	Best.nr.	EAN 4002730...
55	links	20	rund	silber	280F20RL	111915
55	rechts	20	rund	silber	280F20RR	111922

Einsteckschlösser nach ÖNORM B 5350

1280 WAS, Einstemmbadezellenschloss, Klasse 1, **Nuss 8,6 mm**, mit Stahlriegel, Falle aus Kunststoff, Nuss aus Zinkdruckguss, 1-tourig, Falle auf rechts oder links umlegbar, für WC-Garnitur

Made in Austria

Ö NORM B 5350

Dornmaß	Entfernung	Richtung	Stulp				
			Breite mm	Form	Farbe	Best.nr.	EAN 4002730...
50	90	r + l	18	rund	verzinkt	1280WAS	102661
50	90	r + l	18	rund	verzinkt	1280WAZS	002831

Schlösser vorgerichtet für Profilzylinder

2420 P, Korridortürschloss, falz oder stumpf, Klasse 2, Falle, Riegel und Nuss aus Zinkdruckguss, mit Wechsel, 2-tourig

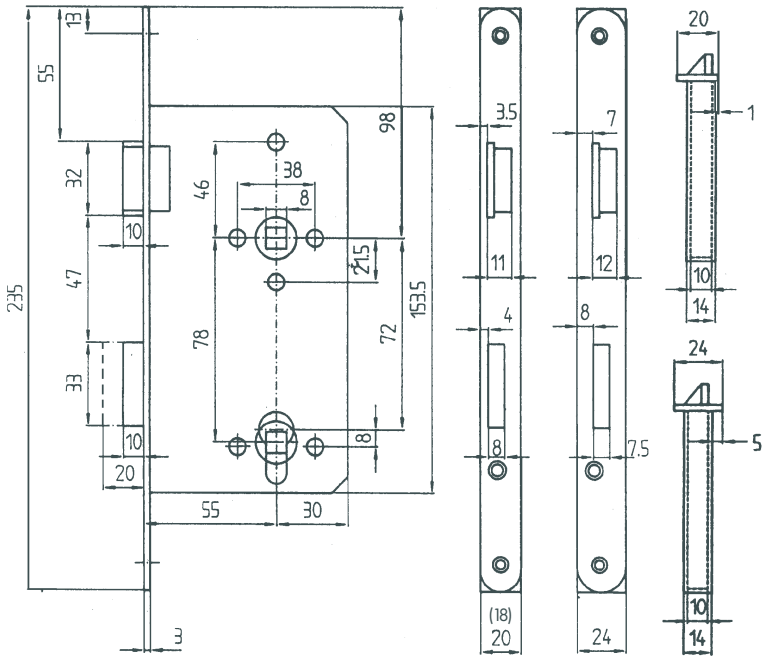

Dorn-maß	Rich-tung	Stulp			falz		stumpf		
		Breite mm	Form	Farbe	Best.nr.	EAN 4002730...	Stulpbreite mm	Best.nr.	EAN 4002730...
55	links	18	rund	silber	2420P18RL	107352			
55	rechts	18	rund	silber	2420P18RR	107345			
55	links	18	ktg.	silber	2420P18KL	107338			
55	rechts	18	ktg.	silber	2420P18KR	107321			
55	links	20	rund	silber	2420P20RL	107390			
55	rechts	20	rund	silber	2420P20RR	107383			
55	links	20	ktg.	silber	2420P20KL	107376	24	12420PKL	107475
55	rechts	20	ktg.	silber	2420P20KR	107369	24	12420PKR	107468
55	links	20	rund	weiß	2420P20RWL	128005			
55	rechts	20	rund	weiß	2420P20RWR	128012			

242 P, Korridortürschloss, falz, Klasse 2, Riegel aus Zinkdruckgus, Falle und Nuss aus Zinkdruckguss (Z430), mit Wechsel, 2-tourig

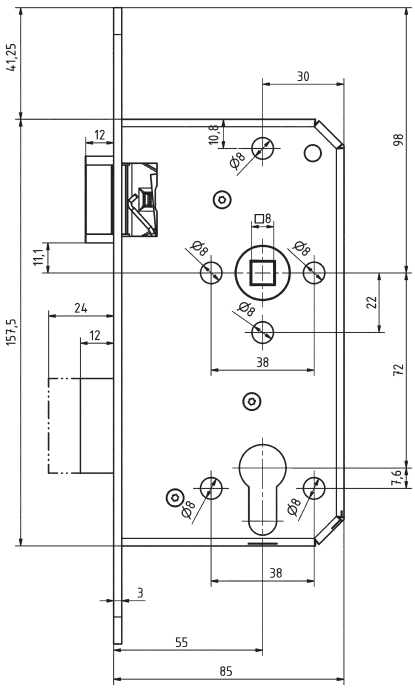

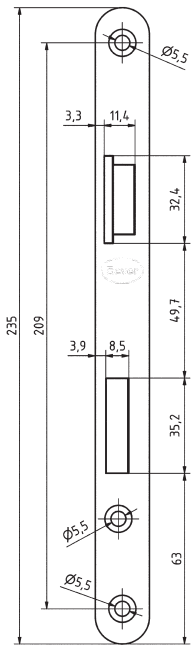

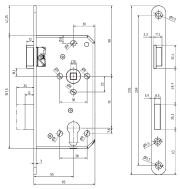

242P20RL

QUALITÄT AUS DEUTSCHLAND

Dorn-maß	Rich-tung	Stulp			falz		stumpf		
		Breite mm	Form	Farbe	Best.nr.	EAN 4002730...	Stulpbreite mm	Best.nr.	EAN 4002730...
55	links	18	rund	silber	242P18RL	107710			
55	rechts	18	rund	silber	242P18RR	107703			
55	links	18	ktg.	silber	242P18KL	107697			
55	rechts	18	ktg.	silber	242P18KR	107680			
55	links	20	rund	silber	242P20RL	107758			
55	rechts	20	rund	silber	242P20RR	107741			
55	links	20	ktg.	silber	242P20KL	107734	24	1242PL	107772
55	rechts	20	ktg.	silber	242P20KR	107727	24	1242PR	107765
55	links	20	rund	Edelstahl	242P20REL	110611			
55	rechts	20	rund	Edelstahl	242P20RER	110628			

242 PAF, **Korridortürsicherheitsschloss**, **mit Fallenverriegelung**, falz, Klasse 2, Riegel aus Zinkdruckguss, Falle und Nuss aus Zinkdruckguss (Z430), mit Wechsel, 2-tourig

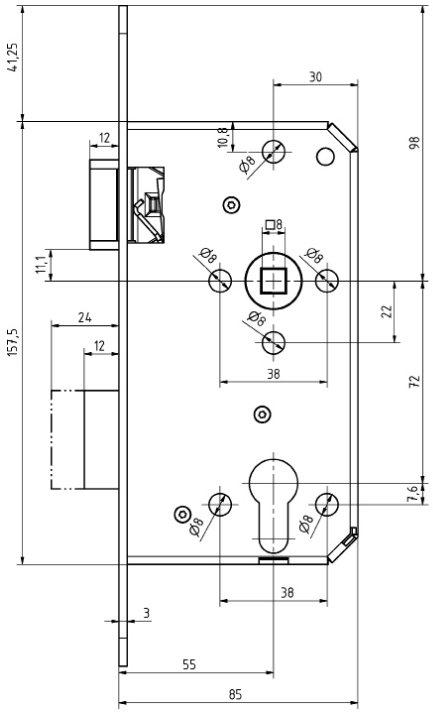

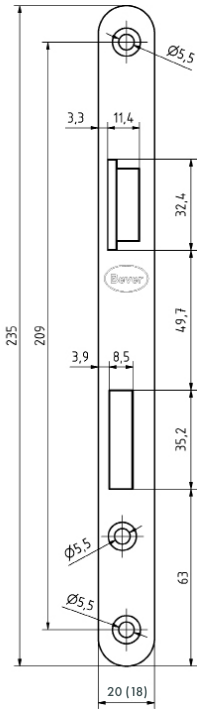

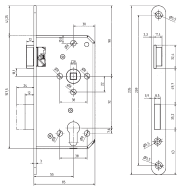

242PAF20RL

MIT FALLENVERRIEGELUNG

FÜR NOCH MEHR SICHERHEIT

QUALITÄT AUS DEUTSCHLAND

Dorn-maß	Rich-tung	Stulp			falz	
		Breite mm	Form	Farbe	Best.nr.	EAN 4002730...
55	links	18	rund	silber	242PAF18RL	115555
55	rechts	18	rund	silber	242PAF18RR	115562
55	links	18	ktg.	silber	242PAF18KL	115579
55	rechts	18	ktg.	silber	242PAF18KR	115708
55	links	20	rund	silber	242PAF20RL	115715
55	rechts	20	rund	silber	242PAF20RR	115722
55	links	20	ktg.	silber	242PAF20KL	115739
55	rechts	20	ktg.	silber	242PAF20KR	115746

260 P, Korridortürschloss, mit Unter- und Überdornmaßen, falz oder stumpf, Klasse 2, Falle, Riegel und Nuss aus Zinkdruckguss, mit Wechsel, 2-tourig

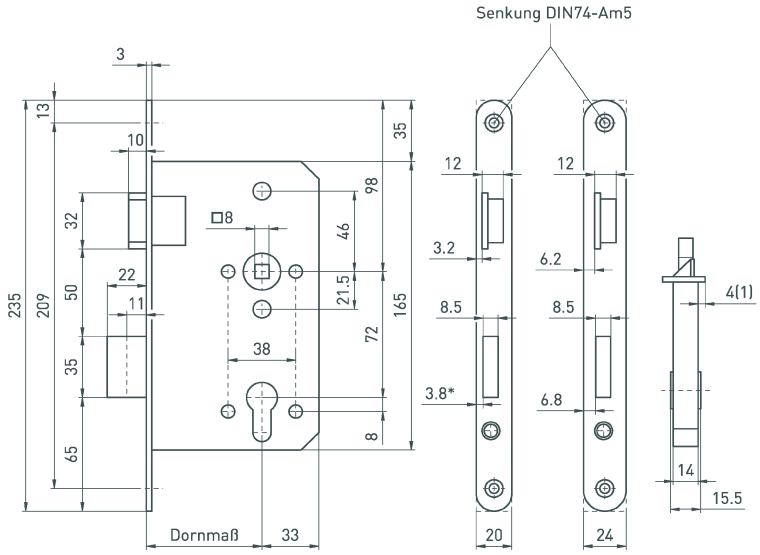

Hinweis

Dornmaß 85 + 95
Stulp: rund
Sonderanfertigung möglich

Dornmaß 60 + 65
Stulp: rund
siehe Seite 32

Dornmaß	Richtung	Stulp			falz		stumpf		
		Breite mm	Form	Farbe	Best.nr.	EAN 4002730...	Stulpbreite mm	Best.nr.	EAN 4002730...
50	links	20	ktg.	silber	260P50L	127190	24	1260P50L	127213
50	rechts	20	ktg.	silber	260P50R	127206	24	1260P50R	127220
60	links	20	ktg.	silber	260P60KL	107857	24	1260P60KL	108274
60	rechts	20	ktg.	silber	260P60KR	107840	24	1260P60KR	108267
65	links	20	ktg.	silber	260P65KL	107871	24	1260P65KL	108298
65	rechts	20	ktg.	silber	260P65KR	107864	24	1260P65KR	108281
70	links	20	ktg.	silber	260P70L	107895	24	1260P70L	108311
70	rechts	20	ktg.	silber	260P70R	107888	24	1260P70R	108304
75	links	20	ktg.	silber	260P75L	107918	24	1260P75L	108335
75	rechts	20	ktg.	silber	260P75R	107901	24	1260P75R	108328
80	links	20	ktg.	silber	260P80L	107932	24	1260P80L	108359
80	rechts	20	ktg.	silber	260P80R	107925	24	1260P80R	108342
85	links	20	ktg.	silber	260P85L	107956	24	1260P85L	108373
85	rechts	20	ktg.	silber	260P85R	107949	24	1260P85R	108366
90	links	20	ktg.	silber	260P90L	107970	24	1260P90L	108397
90	rechts	20	ktg.	silber	260P90R	107963	24	1260P90R	108380
100	links	20	ktg.	silber	260P100L	108014	24	1260P100L	108434
100	rechts	20	ktg.	silber	260P100R	108007	24	1260P100R	108427

271 P, „Gladius“, automatisch selbstverriegelndes Korridorschloss, mit Anti-Panikfunktion, rechts oder links verwendbar, Falle und Stulp umlegbar, Stulp Edelstahl, Stulp austauschbar, falz, mit Stahlriegel, Nuss aus Temperguss, Falle Messing vernickelt, 22 mm Riegelausschluss, mit ausführlichem Infobooklet

„Gladius“

Das selbstverriegelnde Korridorschloss mit Anti-Panikfunktion

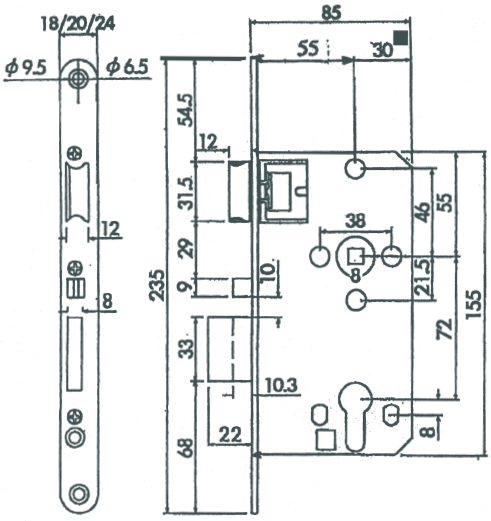

Dorn-maß	Nuss	Stulp			falz	
		Breite mm	Form	Farbe	Best.nr.	EAN 4002730...
55	8	20	rund	Edelstahl	271P	116033
65	9	24	rund	Edelstahl	271P65	119195

geeignet für elektrische Knaufzylinder

Austauschstulpen zu 271 P

Stulp			falz	
Breite mm	Form	Farbe	Best.nr.	EAN 4002730...
18	ktg.	Edelstahl	271S18K	128968
20	rund	Edelstahl	271S20R	128975
20	ktg.	Edelstahl	271S20K	128982
24	rund	Edelstahl	271S24R	128999
24	ktg.	Edelstahl	271S24K	129002

Das Bever Korridorschloss 271P „Gladius“ ist ein Türschloss, das eine Reihe von Besonderheiten aufweist:

1. Das Schloss verriegelt sich automatisch beim Schließen der Tür. Damit wird das Abschließen mit Schlüssel überflüssig.
2. Die Stulpe ist aus Edelstahl, der Riegel aus solidem Stahl, die Falle Messing vernickelt.
3. Das Schloss ist mit einer Panikfunktion ausgestattet, d.h. durch Betätigung des Türdrückers kann die verriegelte Tür von innen geöffnet werden.
4. Das Schloss ist für DIN Linke und DIN Rechte Türen verwendbar, da Falle und Stulp umlegbar sind.
5. Die Stulpe des Schlosses kann ausgetauscht werden.
6. **Und so wird’s gemacht:**
   - Die drei Stulpschrauben lösen und Stulp abnehmen (!Falle kann herausfallen!)
   - a) Austauschstulp anschrauben oder b) Falle umlegen und gewendete Stulp wieder anschrauben.
   - Schräge der Falle sichtbar auf der linken Seite des Schlosses: **DIN Links**
   - Schräge der Falle sichtbar auf der rechten Seite des Schlosses: **DIN Rechts**

Lieferbare Austausch Stulpen aus Edelstahl:
Breite: 18 mm Form: kantig
Breite: 20 mm Form: kantig
Breite: 24 mm Form: kantig

Achtung! Umlegen bzw. Austausch der Stulpe nur vor dem Einbau des Schlosses vornehmen. Bei Umlegung des Fallenkopfes bitte auch Stulpe wenden!

Standardmäßige Ausführung des Schlosses:
- Stulpe Edelstahl
- Stulpbreite 20 mm
- Stulpform rund
- Vorgerichtet für Türrichtung **DIN Links**

Türrichtungen:

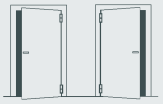

DIN Rechts DIN Links

Stulpe:

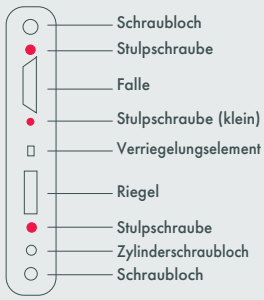

Einsteckschlösser nach DIN 18251-1

2420 PF, Korridortürschloss mit Flüsterfalle, falz, Klasse 2, Falle und Riegel aus Zinkdruckguss, vernickelt, Nuss aus Kunststoff mit Stahlkern, mit Wechsel, 2-tourig

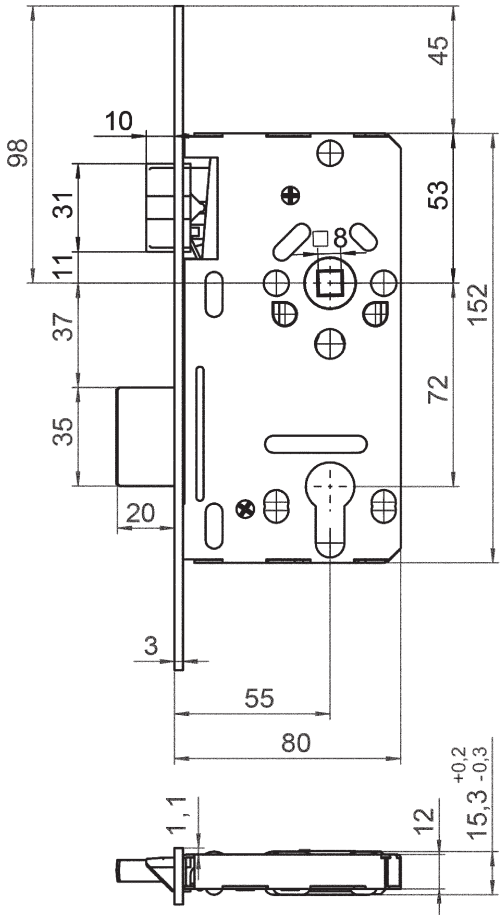

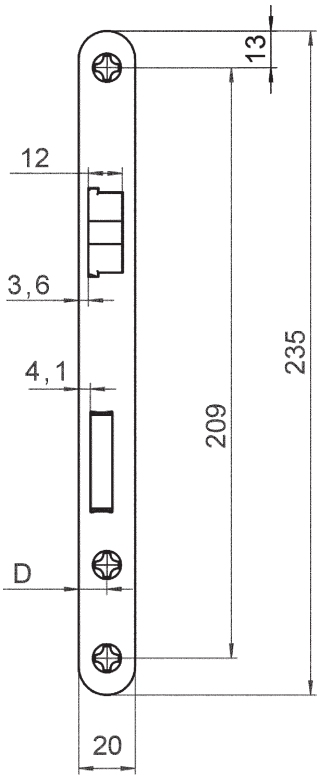

Dornmaß	Richtung	Stulp			falz	
		Breite mm	Form	Farbe	Best.nr.	EAN 4002730...
55	links	20	rund	silber	2420PF20RL	112301
55	rechts	20	rund	silber	2420PF20RR	112325

Einsteckschlösser nach ÖNORM B 5350

1242 PAS, Einstemmschloss, Klasse 1, **Nuss 8,6 mm**, mit Stahlriegel, Falle und Nuss aus Zinkdruckguss, 2-tourig, Falle auf rechts oder links umlegbar, **mit Wechsel**

1242 PAOS, Einstemmschloss, Klasse 1, **Nuss 8,6 mm**, mit Stahlriegel, Falle und Nuss aus Zinkdruckguss, 2-tourig, Falle auf rechts oder links umlegbar, **ohne Wechsel**

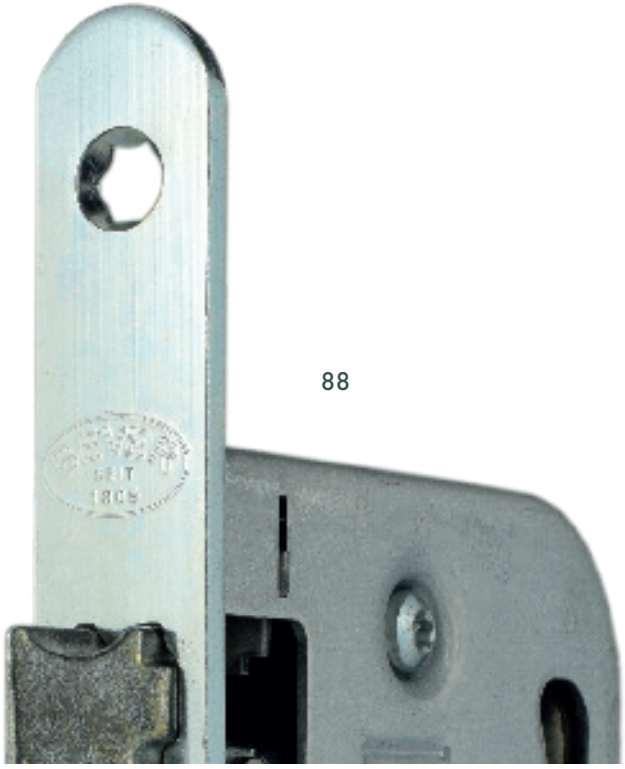

Made in Austria

Ö NORM B 5350

Dornmaß	Entfernung	Richtung	Stulp				
			Breite mm	Form	Farbe	Best.nr.	EAN 4002730...
50	88	r + l	18	rund	verzinkt	1242PAS	102654
50	88	r + l	18	rund	verzinkt	1242PAOS	002824

Anti-Panikschlösser

Für Wechselgarnitur (Drücker – Knopf) : Schloss mit fester Nuss
Für Drückergarnitur (Drücker – Drücker): Schloss mit geteilter Nuss

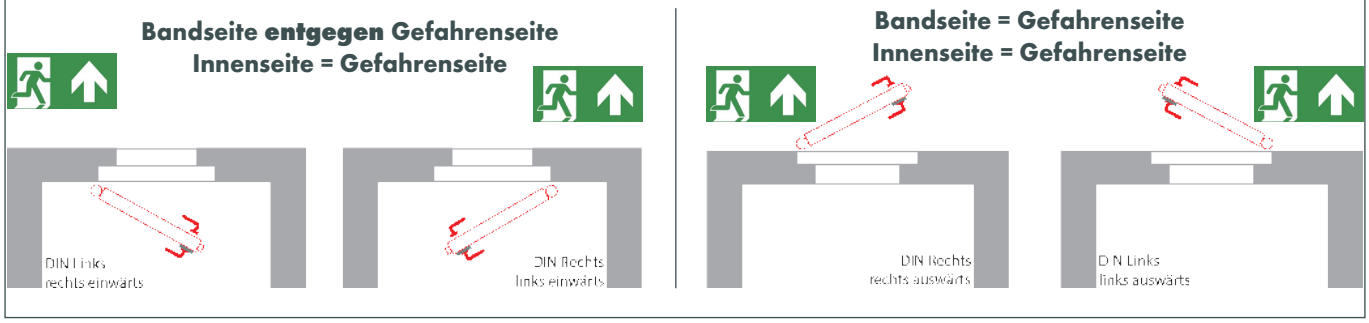

260 P PF, Korridortürschloss, mit Anti-Panikfunktion E, mit 9 mm fester Nuss für Wechselgarnitur (Drücker/Knopf), mit Wechsel
260 P PG, Korridortürschloss, mit Anti-Panikfunktion D, mit 9 mm geteilter Nuss für Drückergarnitur (Drücker/Drücker), ohne Wechsel
falz, Klasse 2, Stulp Edelstahl, mit Stahlriegel, Falle und Nuss aus Temperguss, 2-tourig

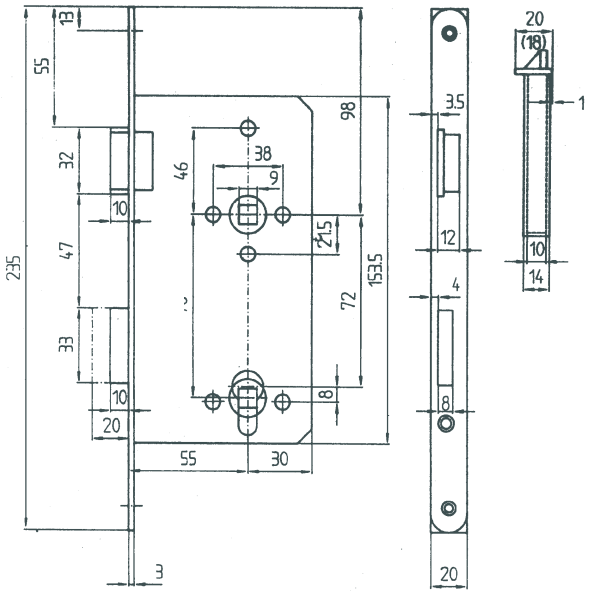

QUALITÄT AUS DEUTSCHLAND

Dornmaß	Richtung	Stulp			feste Nuss (Funktion E) für Wechselgarnitur		geteilte Nuss (Funktion D) für Drückergarnitur	
		Breite mm	Form	Farbe	Best.nr.	EAN 4002730...	Best.nr.	EAN 4002730...
55	links	20	rund	Edelstahl	260PPFL	107536	260PPGL	128203
55	rechts	20	rund	Edelstahl	260PPFR	107529	260PPGR	128210
60	links	20	rund	Edelstahl	260PPF60L	127091	260PPG60L	
60	rechts	20	rund	Edelstahl	260PPF60R	127084	260PPG60R	
65	links	20	rund	Edelstahl	260PPF65L	127077	260PPG65L	120016
65	rechts	20	rund	Edelstahl	260PPF65R	127060	260PPG65R	120023

mit Panik „B“ geteilte Nuss oder „Einwärts“ auf Anfrage

Objekt- oder Behördenschlösser, nach DIN 18251-1

Schlösser vorgerichtet für Profilzylinder

2001 P, Objektschloss, mit 8 mm selbstspannender Feder-Klemmnuss, verlängertem Riegelkopf, Rosettenlöchern mit Schutzhülsen, gesicherten Deckenschrauben, falz oder stumpf, Klasse 3, Falle und Riegel vernickelt, mit Wechsel, 2-tourig

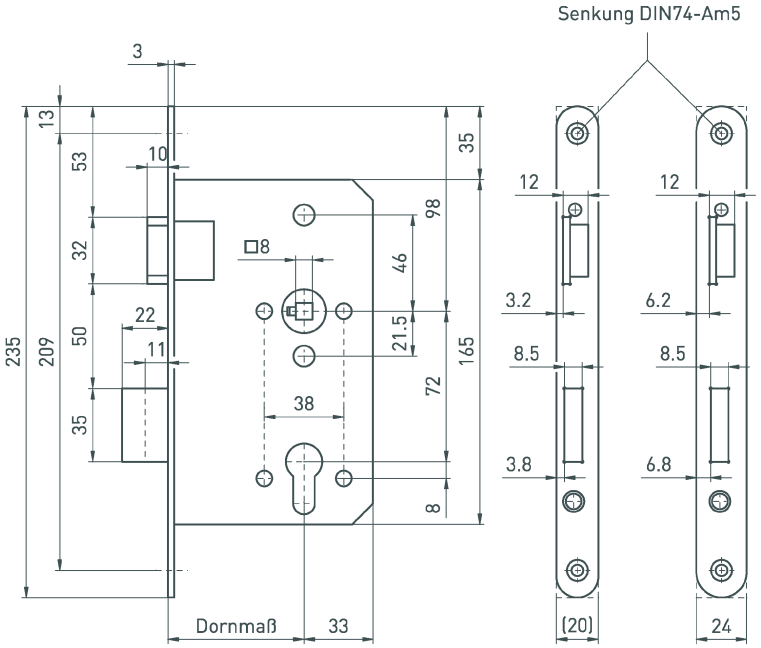

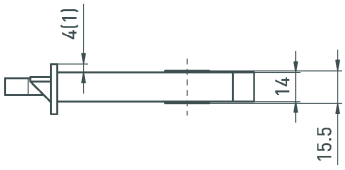

Dornmaß	Richtung	Stulp			falz		stumpf		
		Breite mm	Form	Farbe	Best.nr.	EAN 4002730...	Stulpbreite mm	Best.nr.	EAN 4002730...
55	links	20	rund	Edelstahl	2001P55L	110772	24	12001P55L	129019
55	rechts	20	rund	Edelstahl	2001P55R	110765	24	12001P55R	129026
60	links	20	rund	Edelstahl	2001P60L	110796	24	12001P60L	129033
60	rechts	20	rund	Edelstahl	2001P60R	110789	24	12001P60R	129040
65	links	20	rund	Edelstahl	2001P65L	114749	24	12001P65L	114763
65	rechts	20	rund	Edelstahl	2001P65R	114756	24	12001P65R	115340
Auch in Ausführung Bad lieferbar					2002			12002	
Auch mit 9 oder 10 mm Nuss lieferbar					2003			12003	

Einsteckschlösser für Glastüren

274 P, Glastürschloss, falz, Falle, Riegel und Nuss aus Zinkdruckguss, mit Wechsel, 1-tourig, Durchgangsbohrungen für Rosetten

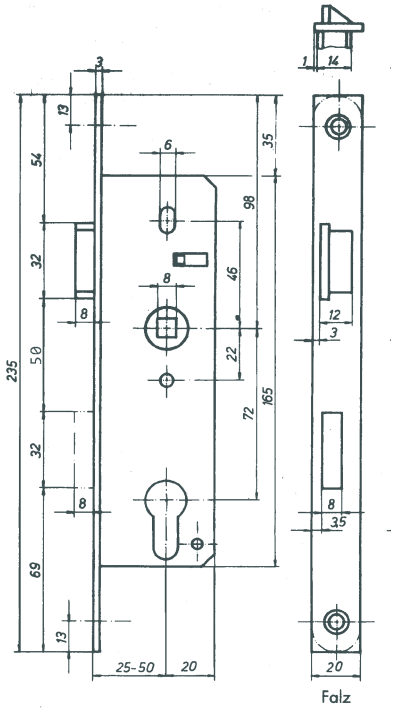

Dornmaß	Richtung	Stulp			falz	
		Breite mm	Form	Farbe	Best.nr.	EAN 4002730...
25	links	20	ktg.	silber	274P25L	101893
25	rechts	20	ktg.	silber	274P25R	101909
30	links	20	ktg.	silber	274P30L	101916
30	rechts	20	ktg.	silber	274P30R	101923
35	links	20	ktg.	silber	274P35L	109936
35	rechts	20	ktg.	silber	274P35R	109929
40	links	20	ktg.	silber	274P40L	101954
40	rechts	20	ktg.	silber	274P40R	101961
45	links	20	ktg.	silber	274P45L	101978
45	rechts	20	ktg.	silber	274P45R	101985
50	links	20	ktg.	silber	274P50L	104290
50	rechts	20	ktg.	silber	274P50R	104306

Haustürschlösser nach DIN 18251-1

290 P, Haustürschloss, falz, mit Stahlriegel, Falle aus Zinkdruckguss, Nuss aus Temperguss, mit Wechsel, 2-tourig (ab 50 mm Dorn)

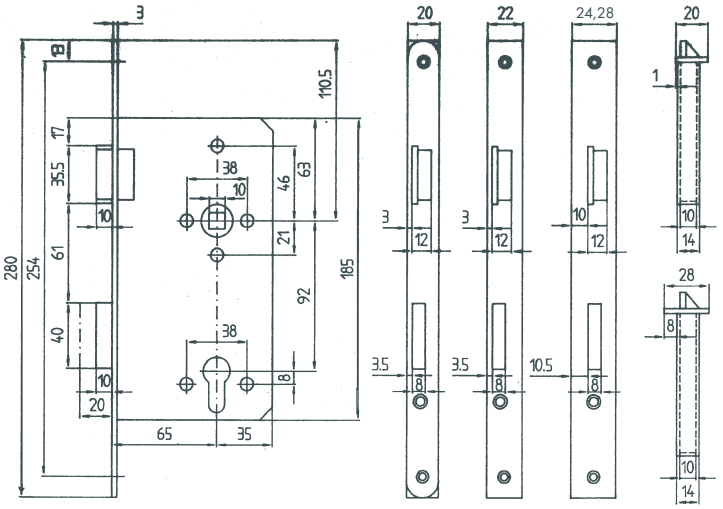

Hinweis

Unter und über 65 mm Dorn beträgt das Zargenmaß 70 mm

QUALITÄT AUS DEUTSCHLAND

Dorn-maß	Rich-tung	Stulp			falz		stumpf		
		Breite mm	Form	Farbe	Best.nr.	EAN 4002730...	Stulpbreite mm	Best.nr.	EAN 4002730...
45	links	22	ktg.	Edelstahl	290P45L	108854	28	1290P45L	109196
45	rechts	22	ktg.	Edelstahl	290P45R	108847	28	1290P45R	109189
50	links	22	ktg.	silber	290P50L	108878	28	1290P50L	109219
50	rechts	22	ktg.	silber	290P50R	108861	28	1290P50R	109202
55	links	20	ktg.	silber	290P2055L	115357			
55	rechts	20	ktg.	silber	290P2055R	115364			
55	links	22	ktg.	silber	290P55L	128265			
55	rechts	22	ktg.	silber	290P55R	128272			
55	links	24	ktg.	silber	290P2455L	109073	28	1290P55L	109233
55	rechts	24	ktg.	silber	290P2455R	109066	28	1290P55R	109226
60	links	22	ktg.	silber	290P60L	108892			
60	rechts	22	ktg.	silber	290P60R	108885			
60	links	24	ktg.	silber	290P2460L	109097	28	1290P60L	109257
60	rechts	24	ktg.	silber	290P2460R	109080	28	1290P60R	109240
65	links	20	rund	silber	290PRL	108823			
65	rechts	20	rund	silber	290PRR	108830			

Dorn-maß	Rich-tung	Stulp			falz		stumpf		
		Breite mm	Form	Farbe	Best.nr.	EAN 4002730...	Stulpbreite mm	Best.nr.	EAN 4002730...
65	links	20	ktg.	silber	290PKL	128302			
65	rechts	20	ktg.	silber	290PKR	128319			
65	links	22	ktg.	silber	290P22L	108915			
65	rechts	22	ktg.	silber	290P22R	108908			
65	links	24	ktg.	silber	290P24L	109110	28	1290PL	109271
65	rechts	24	ktg.	silber	290P24R	109103	28	1290PR	109264
70	links	22	ktg.	silber	290P70L	108939	28	1290P70L	109295
70	rechts	22	ktg.	silber	290P70R	108922	28	1290P70R	109288
75	links	22	ktg.	silber	290P75L	108953	28	1290P75L	109318
75	rechts	22	ktg.	silber	290P75R	108946	28	1290P75R	109301
80	links	22	ktg.	silber	290P80L	108977	28	1290P80L	109332
80	rechts	22	ktg.	silber	290P80R	108960	28	1290P80R	109325
90	links	22	ktg.	silber	290P90L	109011	28	1290P90L	109370
90	rechts	22	ktg.	silber	290P90R	109004	28	1290P90R	109363
100	links	22	ktg.	silber	290P100L	109059	28	1290P100L	109417
100	rechts	22	ktg.	silber	290P100R	109042	28	1290P100R	109400
65	links	Stulp 5mm schräg					28	1290PL5	111205
65	rechts	Stulp 5mm schräg					28	1290PR5	111236
Dornmaß: 85 + 95 Sonderanfertigung möglich									
HT-Schloss mit BKS-Stulp 24 x 310 mm, falz									
65	links	24	ktg.	silber	290PBKSL	107284			
65	rechts	24	ktg.	silber	290PBKSR	107291			

Anti-Panikschlösser

Für Wechselgarnitur (Drücker – Knopf) : Schloss mit fester Nuss
Für Drückergarnitur (Drücker – Drücker): Schloss mit geteilter Nuss

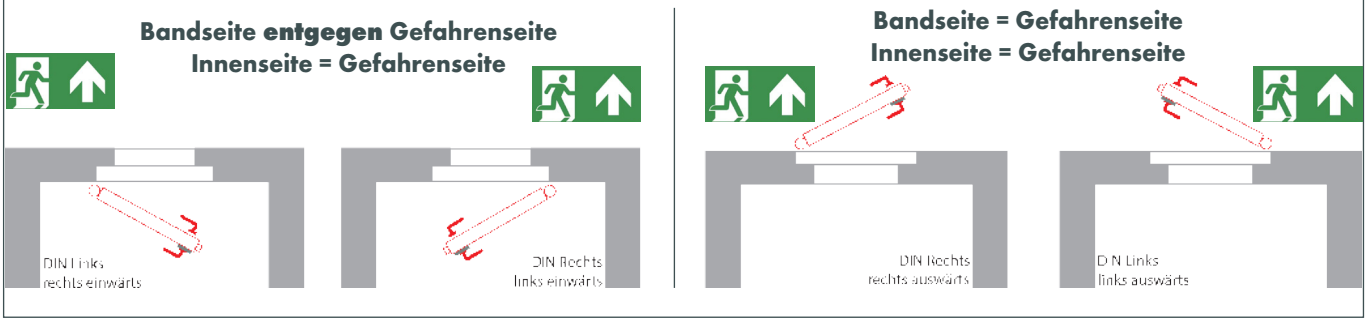

290 P PF, Haustürschloss, mit Anti-Panikfunktion, falz, mit 9 mm fester Nuss für Wechselgarnitur (Drücker/Knopf), mit Stahlriegel, Falle und Nuss aus Temperguss, mit Wechsel, 2-tourig

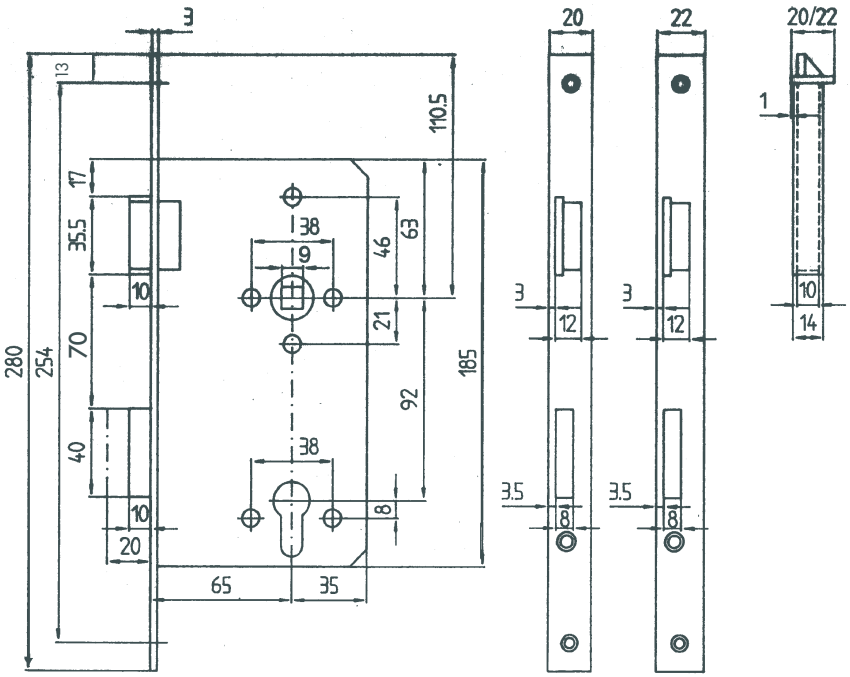

QUALITÄT AUS DEUTSCHLAND

Dorn-maß	Rich-tung	Stulp			feste Nuss (Funktion E) für Wechselgarnitur		geteilte Nuss (Funktion D) für Drückergarnitur	
		Breite mm	Form	Farbe	Best.nr.	EAN 4002730...	Best.nr.	EAN 4002730...
65	links	20	ktg.	silber	290PPF20L	109653	290PPG20L	128340
65	rechts	20	ktg.	silber	290PPF20R	109646	290PPG20R	128708
65	links	22	ktg.	silber	290PPF22L	109677	290PPG22L	128883
65	rechts	22	ktg.	silber	290PPF22R	109660	290PPG22R	129125
Panik D geteilte Nuss „Einwärts" (Lieferzeit: ca. 4 Wochen)								

Schlösser für Jäger- und Holzzauntore

1260 UB / UP, Zauntorschloss, Falle auf rechts oder links umstellbar, stumpf, Stulp gelb verzinkt, Stahlriegel, Falle und Nuss aus Zinkdruckguss, mit Wechsel, 2-tourig, mit Anschlag (1260UA) lieferbar, mit 1 Schlüssel (M)

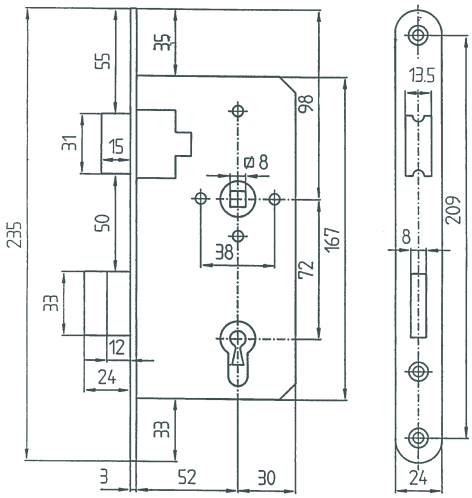

Dorn-maß	Ausführung	Richtung	Schließung	Stulp			stumpf	
				Breite mm	Form	Farbe	Best.nr.	EAN 4002730...
55	ohne Wechsel	links u. rechts	Buntbart	24	rund	gelb verz.	1260UB	107789
55	ohne Wechsel mit Beschlag	links u. rechts	Buntbart	24	rund	gelb verz.	1260UBJB	102838
55	mit Wechsel	links u. rechts	Profilzylinder	24	rund	gelb verz.	1260UP	107796
55	mit Wechsel mit Beschlag	links u. rechts	Profilzylinder	24	rund	gelb verz.	1260UPJB	128029
55	mit Wechsel	links u. rechts	Profilzylinder	24	rund	Edelstahl	1260UPE	126353

Beschlag bestehend aus: Anschlag 1260UA, Drücker 109GK, Schilder 324KB/P, Schrauben, Drückerstift

Schlösser für schmale Zargen

260 dünn, Zimmertürschloss BB, mit extra dünnem Schlosskasten, falz, Klasse 2, Falle, Riegel und Nuss aus Zinkdruckguss, 1-tourig, Schlosskasten 81 x 146 x 10 mm, mit 1 Schlüssel

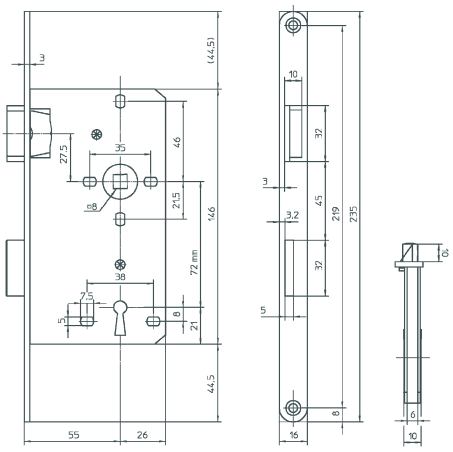

auch mit abgerundeten Stulpen möglich

Dorn-maß	Rich-tung	Stulp			falz	
		Breite mm	Form	Farbe	Best.nr.	EAN 4002730...
55	links	16	ktg.	silber	260DL	108496
55	rechts	16	ktg.	silber	260DR	108489

280 dünn, Badezellenschloss, mit extra dünnem Schlosskasten, falz, Klasse 1, Falle, Nuss und Riegel aus Zinkdruckguss, 1-tourig, Schlosskasten 81 x 146 x 10 mm

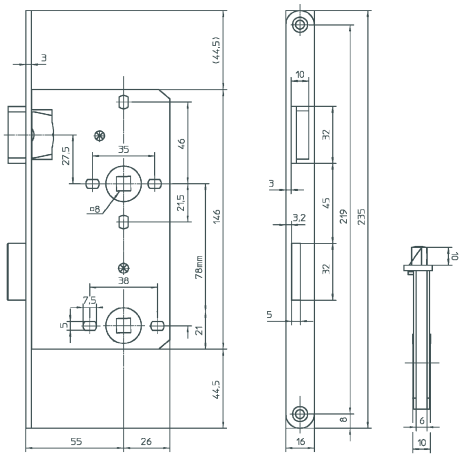

auch mit abgerundeten Stulpen möglich

Dorn-maß	Rich-tung	Stulp			falz	
		Breite mm	Form	Farbe	Best.nr.	EAN 4002730...
55	links	16	ktg.	silber	280DL	107314
55	rechts	16	ktg.	silber	280DR	107307

Schlösser nach TGL-Norm, Kasten geschlossen und verzinkt

242 B TGL, Zimmertürschloss BB, nach DIN/TGL, falz, Klasse 1, Falle aus Zinkdruckguss, Nuss aus Kunststoff mit Stahleinleger, mit Stahlriegel, 2-tourig, mit 1 Schlüssel (M)

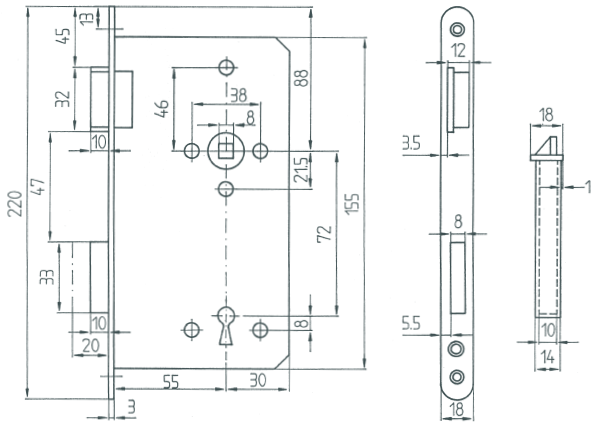

Dornmaß	Richtung	Stulp			falz	
		Breite mm	Form	Farbe	Best.nr.	EAN 4002730...
55	links	18	rund	silber	242BTGLL	115975
55	rechts	18	rund	silber	242BTGLR	115999

280 TGL, Badezellenschloss, nach DIN/TGL, falz, Klasse 1, Falle aus Zinkdruckguss, Nuss aus Kunststoff mit Stahleinleger, 1-tourig

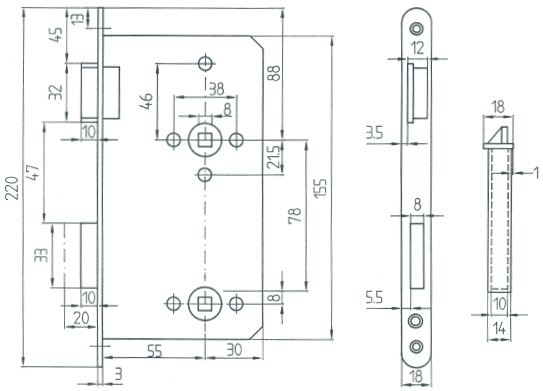

Dornmaß	Richtung	Stulp			falz	
		Breite mm	Form	Far-be	Best.nr.	EAN 4002730...
55	links	18	rund	silber	280TGLL	126537
55	rechts	18	rund	silber	280TGLR	113315

242 P TGL, Zimmertürschloss PZ, nach DIN/TGL, falz, Klasse 2, mit Stahlriegel, Falle aus Zinkdruckguss, Nuss aus Kunststoff mit Stahleinleger, mit Wechsel, 2-tourig

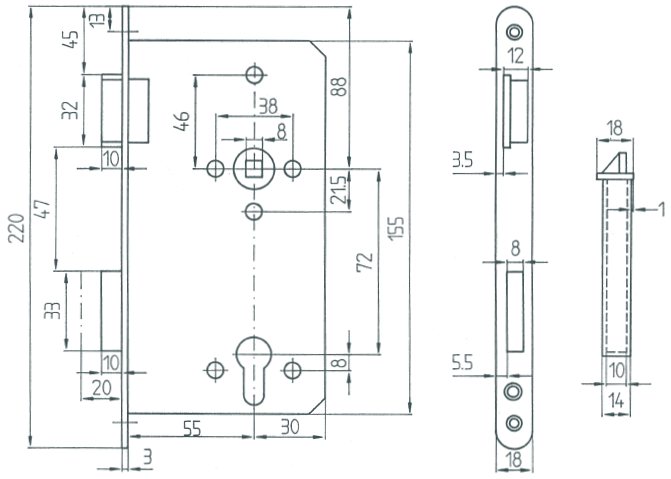

Dorn-maß	Rich-tung	Stulp			falz	
		Breite mm	Form	Farbe	Best.nr.	EAN 4002730...
55	links	18	rund	silber	242PTGLL	107819
55	rechts	18	rund	silber	242PTGLR	107802

290 P TGL, Haustürschloss PZ, nach DIN/TGL, falz, mit Stahlriegel, Falle aus Zinkdruckguss, Nuss aus Kunststoff mit Stahleinleger, mit Wechsel, 2-tourig

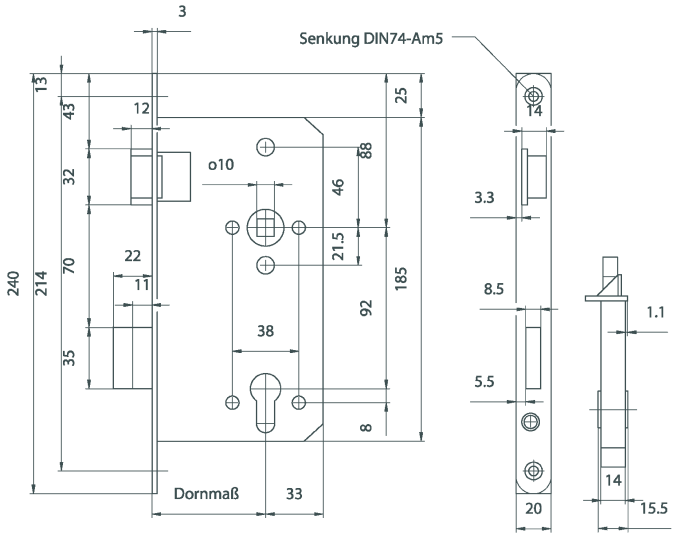

Dorn-maß	Rich-tung	Stulp			falz	
		Breite mm	Form	Farbe	Best.nr.	EAN 4002730...
65	links	20	rund	silber	290PTGLL	109516
65	rechts	20	rund	silber	290PTGLR	109509

Riegel-/ Fallenschlösser

286 P, Riegelschloss PZ, rechts und links verwendbar, Riegel aus Zinkdruckguss, bis 45 mm Dorn 1-tourig, ab 50 mm Dorn 2-tourig, mit Schließblech

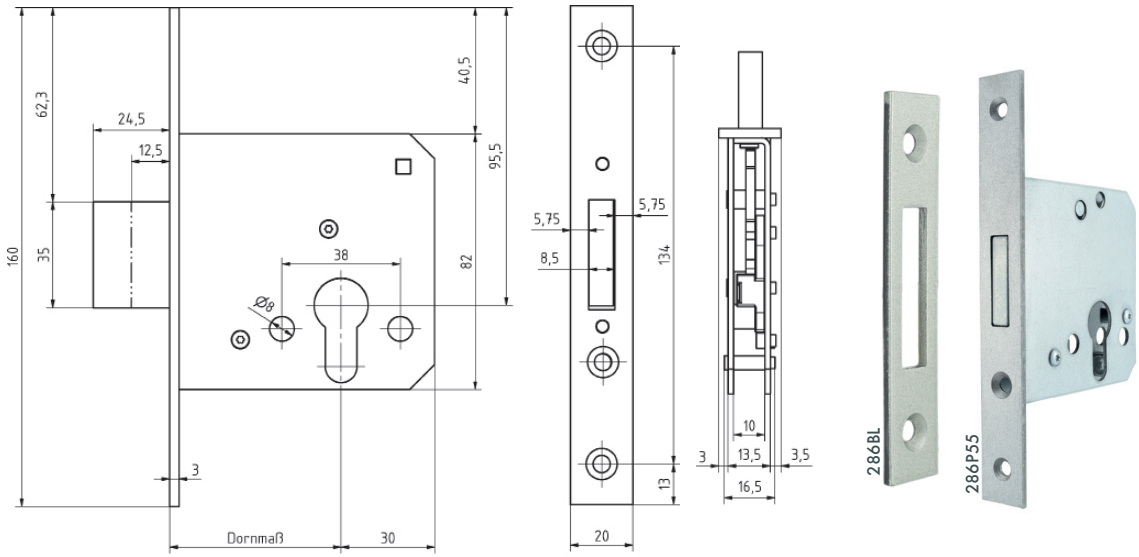

Ersatz Schließ-blech auf Seite 51

QUALITÄT AUS DEUTSCHLAND

Dorn-maß	Stulp			falz		stumpf			Kasten-höhe mm
	Breite mm	Form	Farbe	Best.nr.	EAN 4002730...	Breite mm	Best.nr.	EAN 4002730...	
30	20	ktg.	silber	286P30	110260				93
35	20	ktg.	silber	286P35	110277				93
40	20	ktg.	silber	286P40	110284				93
45	20	ktg.	silber	286P45	110291				93
50	20	ktg.	silber	286P50	110307				
55	20	ktg.	silber	286P55	110314	24	1286P55	102104	
60	20	ktg.	silber	286P60	110321				
65	20	ktg.	silber	286P65	110338				
70	20	ktg.	silber	286P70	110345				
80	20	ktg.	silber	286P80	110369				
90	20	ktg.	silber	286P90	110383				
100	20	ktg.	silber	286P100	110406				
Mit Edelstahl- oder Messingstulpe auf Anfrage									

mit Stahlriegel

Schiebetürschlösser

135, Gegenkasten mit Springgriff, aus Zinkdruckguss

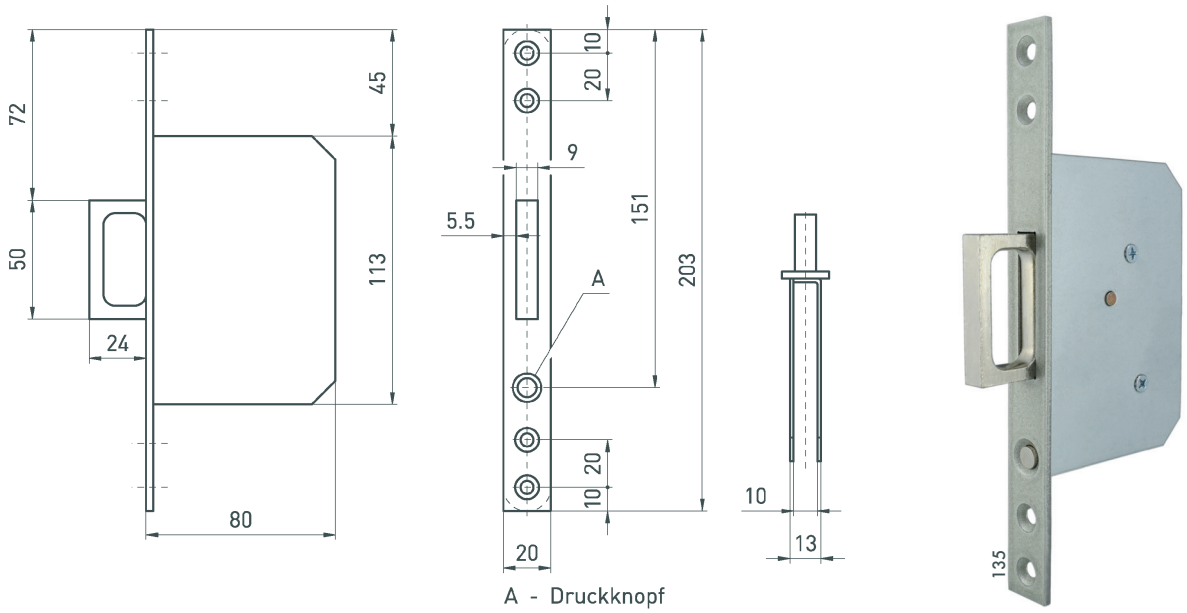

Stulp			falz	
Breite mm	Form	Farbe	Best.nr.	EAN 4002730...
20	ktg.	silber	135	110451
20	ktg.	Edelstahl	135E	118877

136 KL oder **136 P**, BB oder PZ, Schiebetürschloss mit Springgriff, mit Zirkelriegel aus Zinkdruckguss, mit Schließblech, BB mit 1 Klappringschlüssel (KL)

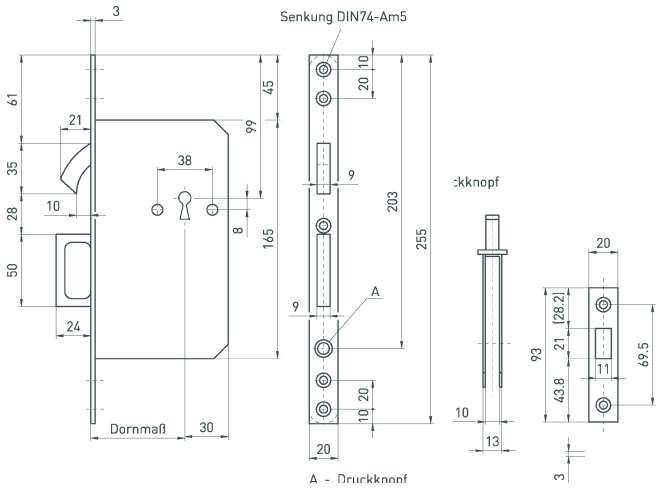

Dornmaß	Schließung	Stulp			falz	
		Breite mm	Form	Farbe	Best.nr.	EAN 4002730...
55	Buntbart	20	ktg.	silber	136B55	110468
55	Profilzylinder	20	ktg.	silber	136P55	127985

138 B oder **138 P**, BB oder PZ, Schiebetürschloss mit Zirkelriegel aus Zinkdruckguss, mit Schließblech, BB mit 1 Klappringschlüssel (KL)

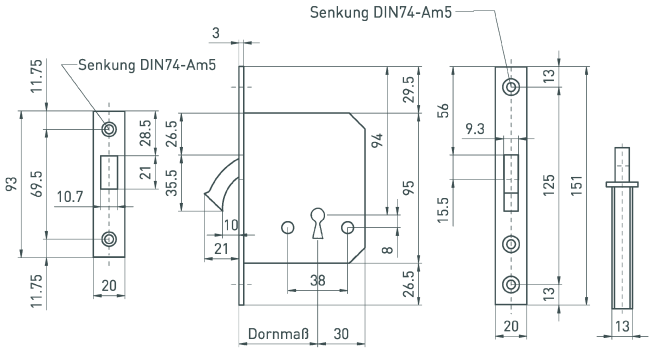

Ersatz Schließ-blech auf Seite 51

Dornmaß	Schließung	Stulp			falz		
		Breite mm	Form	Farbe	Best.nr.	EAN 4002730...	
55	Buntbart	20	ktg.	silber	138KL	110437	mit Klappringschlüssel
55	Buntbart	20	ktg.	silber	138B	124984	fester Buntbartschlüssel
55	Profilzylinder	20	ktg.	silber	138P55	110444	
60	Profilzylinder	20	rund	Edelstahl	138P60	128470	

139 P, PZ, Schiebetürschloss mit Hakenfalle, mit Schließblech, Falle verschließbar, mit Wechsel, Falle und Nuss aus Temperguss

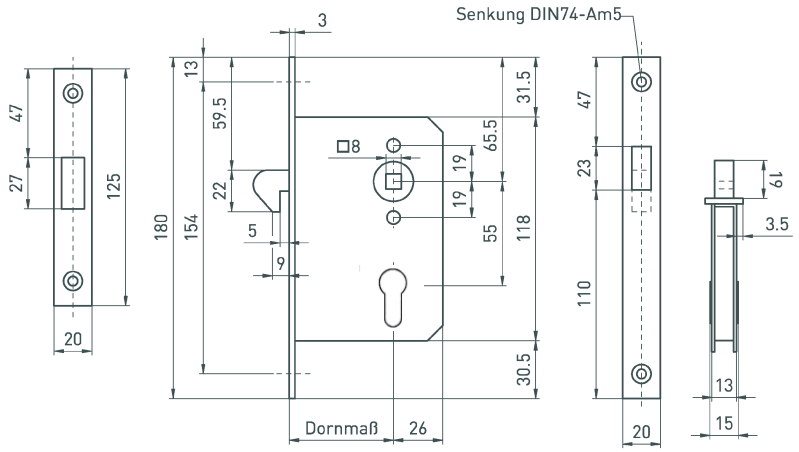

Dorn-maß	Schließung	Stulp			falz	
		Breite mm	Form	Farbe	Best.nr.	EAN 4002730...
55	Profilzylinder	20	ktg.	silber	139P	110529
55	Profilzylinder	20	ktg.	Edelstahl	139PE	126193
BB Ausführung: 139P + 712 BB Einsatz						

142 P, PZ, Schiebetürschloss mit Hakenfalle, mit Schließblech, Falle verschließbar, komplett verzinkt, mit Wechsel, Falle und Nuss aus Temperguss

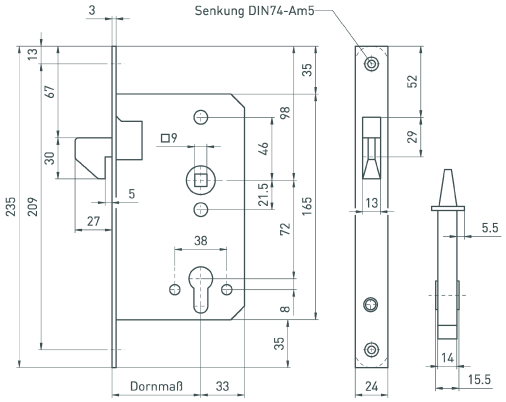

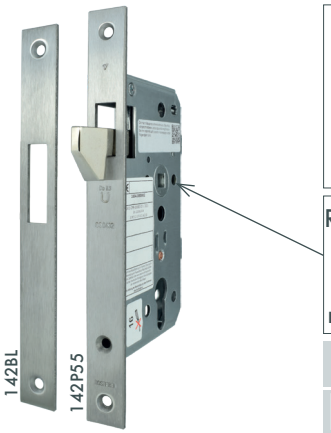

Rosetten-löcher nicht nutzbar!

Dorn-maß	Schließung	Stulp			falz	
		Breite mm	Form	Farbe	Best.nr.	EAN 4002730...
55	Profilzylinder	24	ktg.	Edelstahl	142P55	110574
60	Profilzylinder	24	ktg.	Edelstahl	142P60	110581
65	Profilzylinder	24	ktg.	Edelstahl	142P65	110598
70	Profilzylinder	24	ktg.	Edelstahl	142P70	110604

267 P, Pendeltürschloss, mit Rollfalle, vernickelt, rechts oder links verwendbar, mit Schließblech

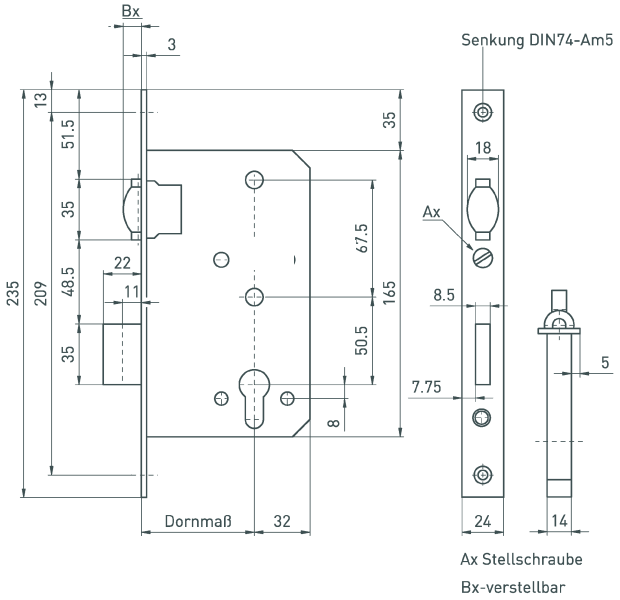

Dornmaß	Stulp			stumpf	
	Breite mm	Form	Farbe	Best.nr.	EAN 4002730...
55	24	ktg.	silber	267P55	110642
60	24	ktg.	silber	267P60	110659
65	24	ktg.	silber	267P65	267P65

Schließbleche für Einsteckschlösser

1 ZT, Zimmertür-Winkelbleche, gleichschenkelig oder mit schmalem Schenkel

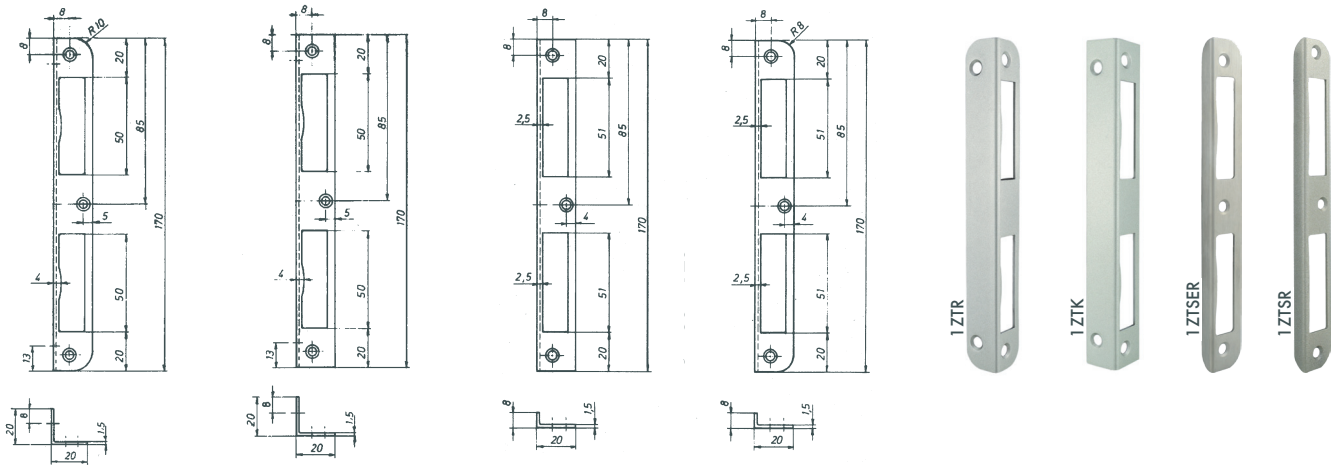

Maße mm	Form	Farbe	Best.nr.	EAN 4002730...
20 x 20 x 170	rund	silber	1ZTR	101336
20 x 20 x 170	ktg.	silber	1ZTK	111083
20 x 20 x 170	rund	Edelstahl	1ZTER	111113
20 x 20 x 170	ktg.	Edelstahl	1ZTEK	111106
20 x 20 x 170	rund	Messing	1ZTMR	111151
20 x 20 x 170	rund	weiß	1ZTWR	128494
20 x 20 x 170	ktg.	weiß	1ZTWK	128500
8 x 20 x 170	rund	silber	1ZTSR	111250
8 x 20 x 170	ktg.	silber	1ZTSK	111243
8 x 20 x 170	rund	Edelstahl	1ZTSER	104429
8 x 20 x 170	rund	Messing	1ZTSMR	111311
8 x 20 x 170	ktg.	Messing	1ZTSMK	111304
8 x 20 x 170	rund	weiß	1ZTSWR	128517

4 HT, Haustür-Winkelbleche, gleichschenkelig

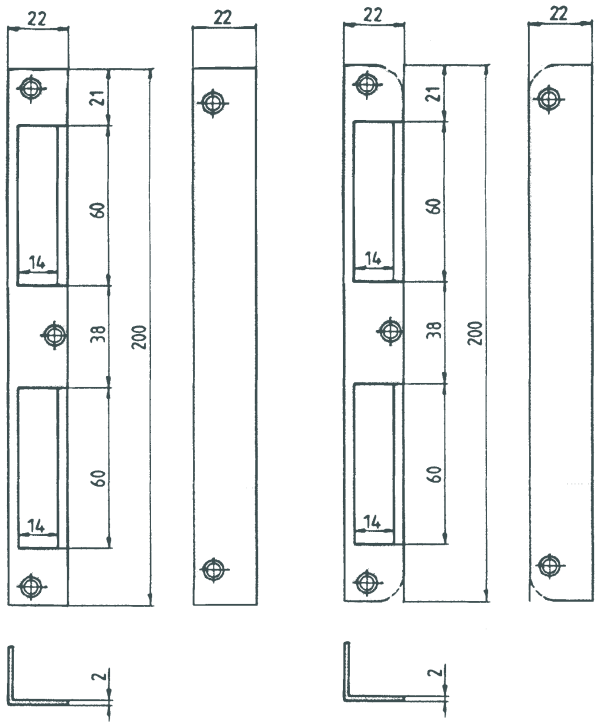

Maße mm	Form	Farbe	Best.nr.	EAN 4002730...
22 x 22 x 200	rund	silber	4HTR	111175
22 x 22 x 200	ktg.	silber	4HTK	101367
22 x 22 x 200	rund	Edelstahl	4HTER	11119
22 x 22 x 200	ktg.	Edelstahl	4HTEK	111182

2 ZT, links / **3 ZT**, rechts, Zimmertür-Lappenbleche

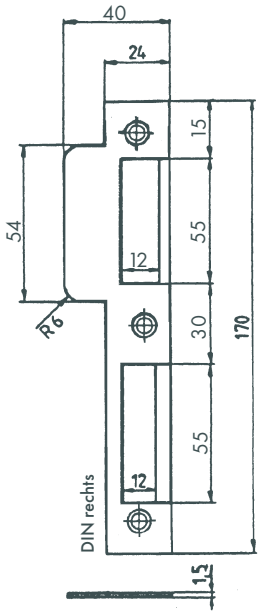

QUALITÄT AUS DEUTSCHLAND

Maße mm	Richt.	Form	Farbe	Best.nr.	EAN 4002730...
24 x 170	links	rund	silber	2ZTRL	111335
24 x 170	rechts	rund	silber	3ZTRR	111403
24 x 170	links	ktg.	silber	2ZTKL	101350
24 x 170	rechts	ktg.	silber	3ZTKR	101343
24 x 170	links	rund	Edelstahl	2ZTREL	111393
24 x 170	rechts	rund	Edelstahl	3ZTRER	111427
24 x 170	links	ktg.	Edelstahl	2ZTKEL	114842
24 x 170	rechts	ktg.	Edelstahl	3ZTKER	111410

5 HT, links / **6 HT**, rechts, Haustür-Lappenbleche

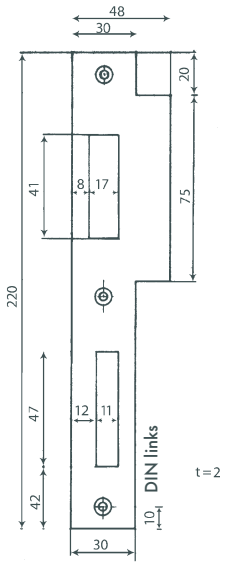

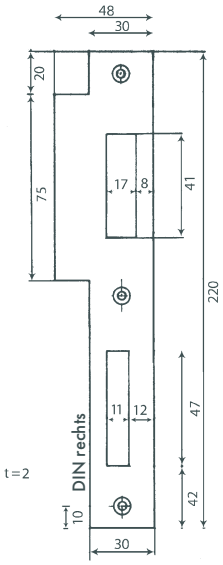

QUALITÄT AUS DEUTSCHLAND

Maße mm	Richt.	Form	Farbe	Best.nr.	EAN 4002730...
30 x 220	links	ktg.	silber	5HTL	101381
30 x 220	rechts	ktg.	silber	6HTR	101374
30 x 220	links	ktg.	Edelstahl	5HTEL	111489
30 x 220	rechts	ktg.	Edelstahl	6HTER	111526

836 Sicherheitswinkelblech,
838 Sicherheitsflachblech

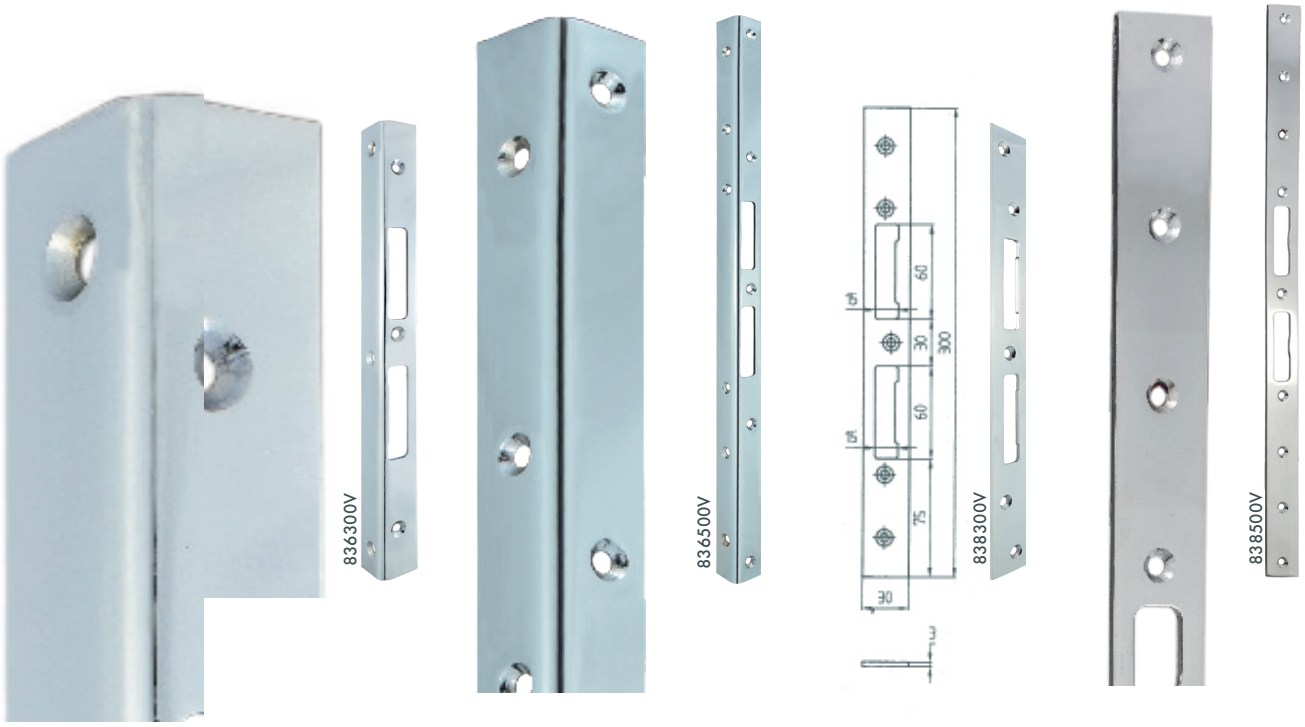

Maße mm	Form	Farbe	Best.nr.	EAN 4002730...
25 x 25 x 300	ktg.	verzinkt	836300V	102586
25 x 25 x 500	ktg.	verzinkt	836500V	101640
30 x 300	ktg.	verzinkt	838300V	102272
30 x 500	ktg.	verzinkt	838500V	102289

1260 U BL, 408, 411, 138 BL, 139 BL, 142 BL, 286 BL

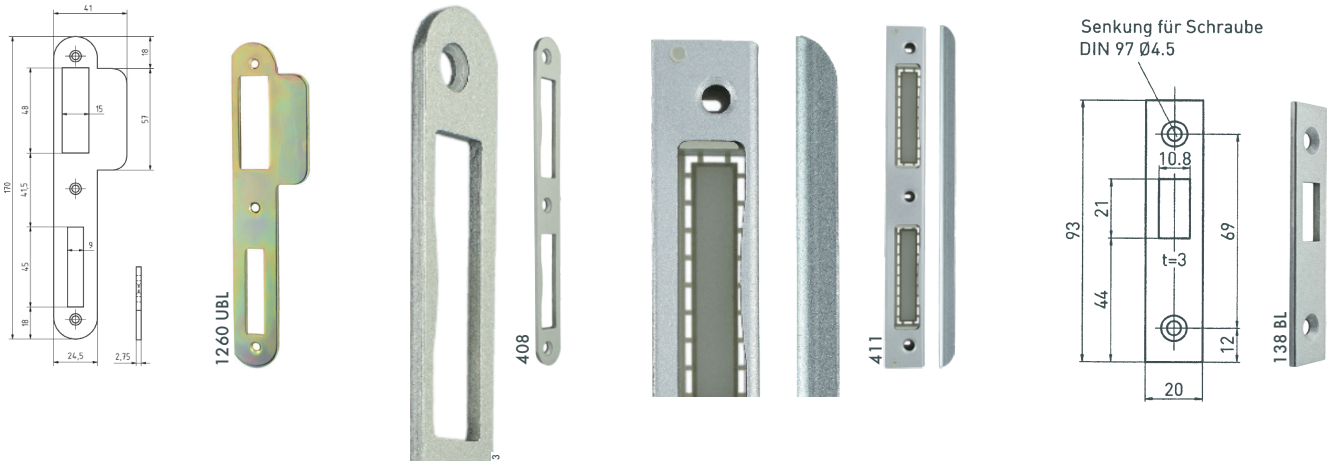

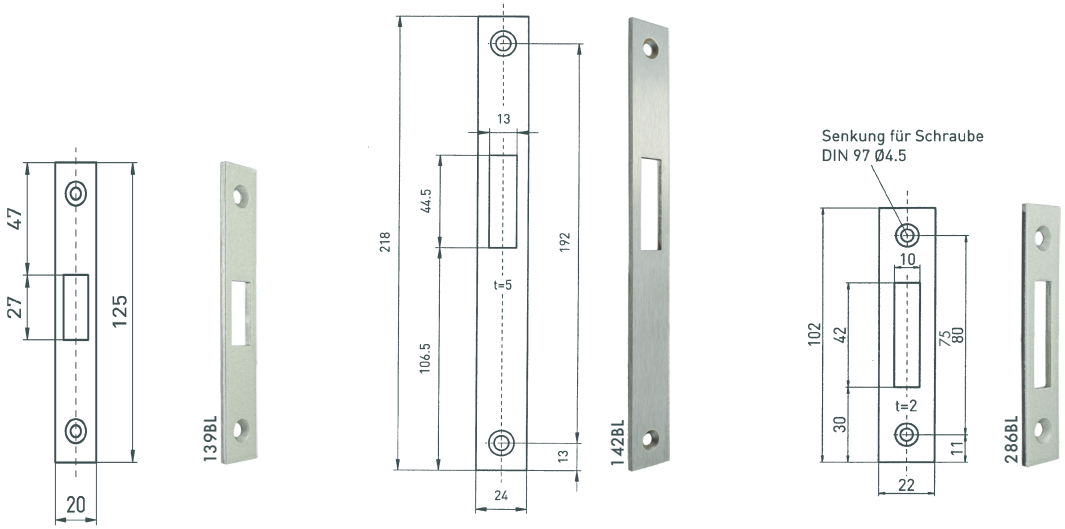

	Best.nr.	EAN 4002730...
Blech zu Schloss 1260 U	1260UBL	111694
Perfektschließplatte, silber	408	111557
Zimmertür-Winkelblech mit Kunststoffunterfütterung, silber	411	111588
Blech zu Schloss 138	138BL	111656
Blech zu Schloss 139	139BL	111663
Blech zu Schloss 142, Edelstahl	142BL	111670
Blech zu Schloss 286	286BL	111298

Schließbleche für Einstemmschlösser nach ÖNORM B 5350

1 ZT, Zimmertür-Winkelbleche, mit breitem Schenkel

Made in Austria

Ö NORM B 5350

Maße mm	Form	Farbe	Best.nr.	EAN 4002730...
20 x 27 x 210	ktg.	verzinkt	1ZTKA	102753
20 x 27 x 210	rund	verzinkt	1ZTRA	102760

1 ZTS, Zimmertür-Winkelbleche, mit schmalem Schenkel

Made in Austria

Ö NORM B 5350

Maße mm	Form	Farbe	Best.nr.	EAN 4002730...
20 x 10 x 210	ktg.	verzinkt	1ZTSKA	102777
20 x 10 x 210	rund	verzinkt	1ZTSRA	102791

Garnituren für Zimmertür-Einsteckschlösser

242 DSGO, **242 WSGO,** Drücker Sicherheitsgarnitur, Wechsel Sicherheitsgarnitur, oval, 72 mm Entfernung, für Türstärken bis 40 mm geeignet, **Außenschilder 11 mm stark**

NEU IM SORTIMENT

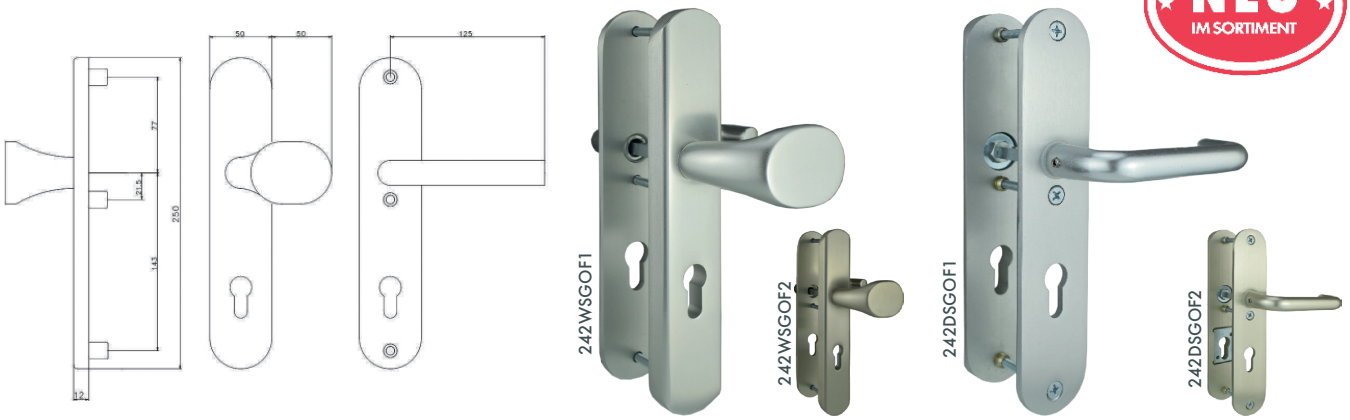

Sicherheitsgarnituren	Farbe	Best.nr.	EAN 4002730...
Wechsel Sicherheitsgarnitur, oval, 72 mm Entfernung	F1	242WSGOF1	002459
Wechsel Sicherheitsgarnitur, oval, 72 mm Entfernung	F2	242WSGOF2	002442
Drücker Sicherheitsgarnitur, oval, 72 mm Entfernung	F1	242DSGOF1	002473
Drücker Sicherheitsgarnitur, oval, 72 mm Entfernung	F2	242DSGOF2	002466

242 DSGK, **242 WSGK,** Drücker Sicherheitsgarnitur, Wechsel Sicherheitsgarnitur, kantig, 72 mm Entfernung, für Türstärken bis 40 mm geeignet, **Außenschilder 11 mm stark**

NEU IM SORTIMENT

Sicherheitsgarnituren	Farbe	Best.nr.	EAN 4002730...
Wechsel Sicherheitsgarnitur, kantig, 72 mm Entfernung	F1	242WSGKF1	002411
Wechsel Sicherheitsgarnitur, kantig, 72 mm Entfernung	F2	242WSGKF2	002404
Drücker Sicherheitsgarnitur, kantig, 72 mm Entfernung	F1	242DSGKF1	002435
Drücker Sicherheitsgarnitur, kantig, 72 mm Entfernung	F2	242DSGKF2	002428

242 DSGZA, **242 WSGZA,** Wechsel Sicherheitsgarnitur, Drücker Sicherheitsgarnitur kantig, 72 mm Entfernung, für Türstärken bis 40 mm geeignet, **Außenschilder 11 mm stark mit Zylinderabdeckung**

NEU IM SORTIMENT

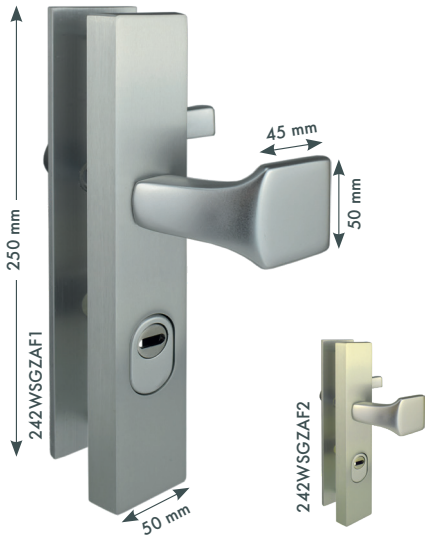

Sicherheitsgarnituren mit Zylinderabdeckung	Farbe	Best.nr.	EAN 4002730...
Wechsel Sicherheitsgarnitur, kantig, 72 mm Entfernung	F1	242WSGZAF1	002176
Wechsel Sicherheitsgarnitur, kantig, 72 mm Entfernung	F2	242WSGZAF2	002169
Drücker Sicherheitsgarnitur, kantig, 72 mm Entfernung	F1	242DSGZAF1	002398
Drücker Sicherheitsgarnitur, kantig, 72 mm Entfernung	F2	242DSGZAF2	002381

Drückerfederkästchen, 8 mm Nuss

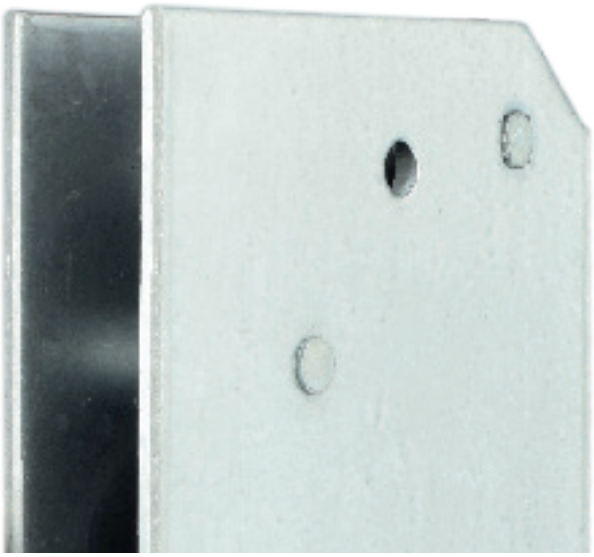

QUALITÄT AUS DEUTSCHLAND

	Best.nr.	EAN 4002730...
Drückerkästchen, 8 mm Nuss, geeignet zur Bemusterung von Drückern	8	103750

Türdrücker für Zimmertür-Einsteckschlösser

Passender Drücker-stift auf Seite 171

	Best.nr.	EAN 4002730...
109 GK, Drücker aus Kunststoff (Hostalen), gekröpft, schwarz, Stift 60 – 62 mm vorstehend, 8 mm Spaltstift	109GK	114091
109 G, Drücker aus Guss, schwarz einbrennlackiert, mit 8 mm Spaltstift, Stiftlänge 75 mm, 18 mm Ansatzführung	109G8	117979
109 G, Drücker aus Guss, schwarz einbrennlackiert, mit 9 mm Spaltstift, Stiftlänge 75 mm, 18 mm Ansatzführung	109G9	114466

Sie benötigen einen Gussdrücker für Haustür-Einsteckschlösser ?

Dann bestellen Sie bitte zum Artikel 109G9 zusätzlich eine Reduzierhülse 732

Passende Reduzier-hülse auf Seite 171

STUCO® Türschloss-Sonderanfertigungen

Wir fertigen für Sie Sonder- u./oder Schrägstulpschlösser für Korridortüren und Haustüren nach Ihren Vorgaben.

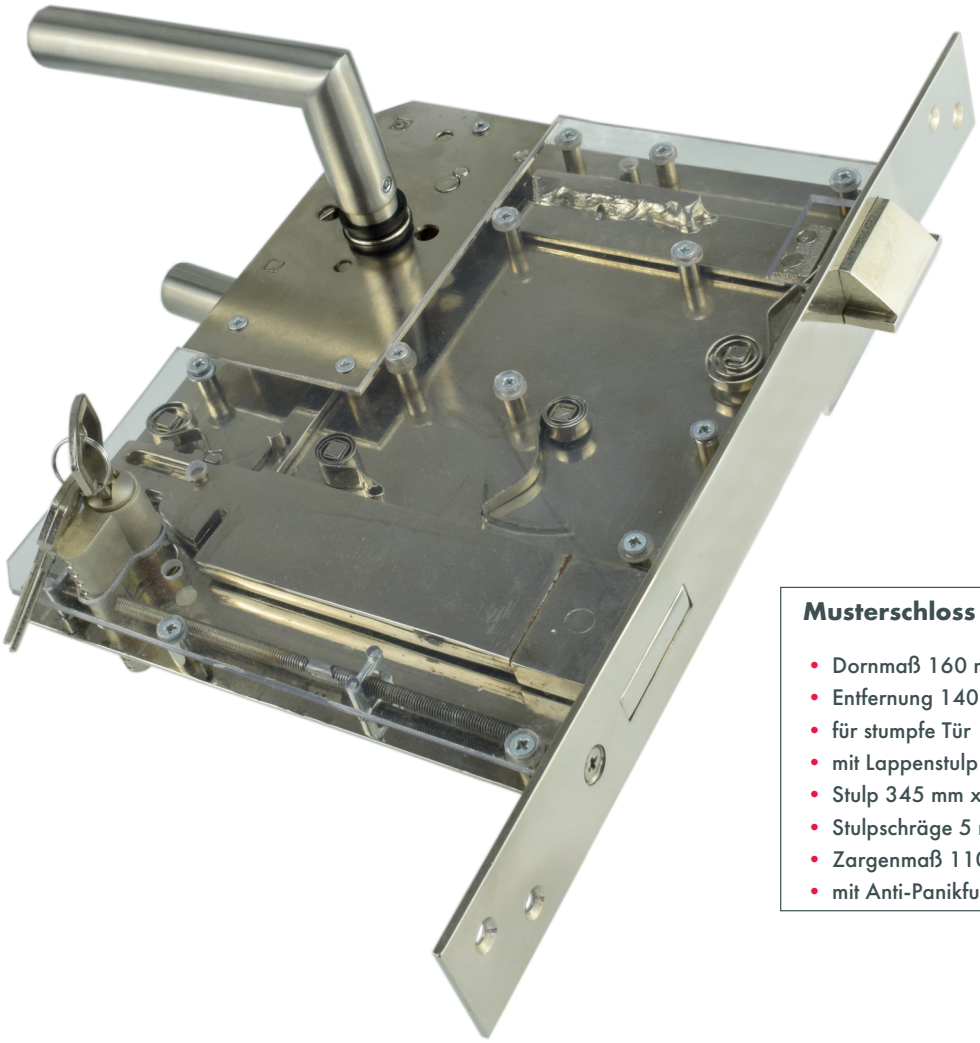

Musterschloss

- Dornmaß 160 mm
- Entfernung 140 mm
- für stumpfe Tür
- mit Lappenstulp
- Stulp 345 mm x 36,5 mm (42,5 mm) x 3 mm
- Stulpschräge 5 mm
- Zargenmaß 110 mm
- mit Anti-Panikfunktion „D“ (9 mm geteilte Nuss)

QUALITÄT AUS DEUTSCHLAND

Veränderbare Parameter

- schräge Stulp
- andere Entfernung
- anderes Dorn- oder Hinterdornmaß
- andere Stulpbreite oder -länge
- andere Falle, Riegel oder Nuss
- anderes Zargen-, Steg- oder Stichmaß
- vorstehende Falle und/oder Riegel
- Fallenfeststeller in der Stulp
- Stulp mit Lappen
- Stulpmaterial nach Wahl
- hochliegender Riegel
- Kurbelfalle
- Anti-Panikfunktion B, D oder E
- Anti-Panikfunktion einwärts
- Umbau von Buntbart auf Profilzylinder
- Schraublöcher nach Angabe

Preise und Lieferzeiten nur auf schriftliche Anfrage.
Bitte nutzen Sie das Anfrage- bzw. Bestellformular auf Seite 58

Beispiele

AUS ALT WIRD NEU

Dornmaß: 110 mm
Entfernung: 92 mm
Lappenstulp: 35 x 310 mm
Stulpschräge: 10 mm

QUALITÄT AUS DEUTSCHLAND

INDIVIDUELLE ANFERTIGUNGEN

Dornmaß: 95 mm
Stulp: 36 x 290 mm
Stulpschräge: 5 mm

Dornmaß: 130 mm
Stulp: 33 x 340 mm
Stulpschräge: 15 mm

QUALITÄT AUS DEUTSCHLAND

Sonder- oder Schrägstulpschlösser

Stulpschrägen bei Zimmertüren: 3 mm normal, bei Haustüren: 5 mm normal. Die Stulpschräge wird auf 45 mm Türstärke bezogen. Die Schräge wird in mm ausgedrückt und gibt an, um wieviel mm die Stirnseite der Tür vom 90°-Winkel abweicht.

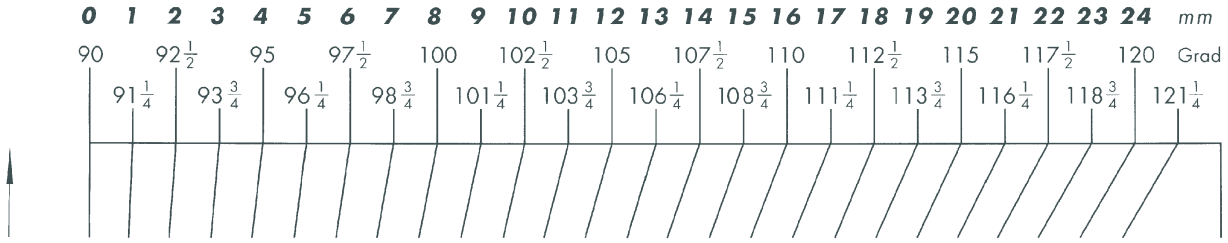

1260 S, PZ, schweres Korridorschloss, Kasten offen und verzinkt, 72 mm Entfernung, mit Wechsel, Klasse 3, mit Stahlriegel, Falle und Nuss aus Temperguss

1290 S, PZ, schweres Haustürschloss, Kasten offen und verzinkt, 92 mm Entfernung, mit Wechsel, mit Stahlriegel, Falle und Nuss aus Temperguss

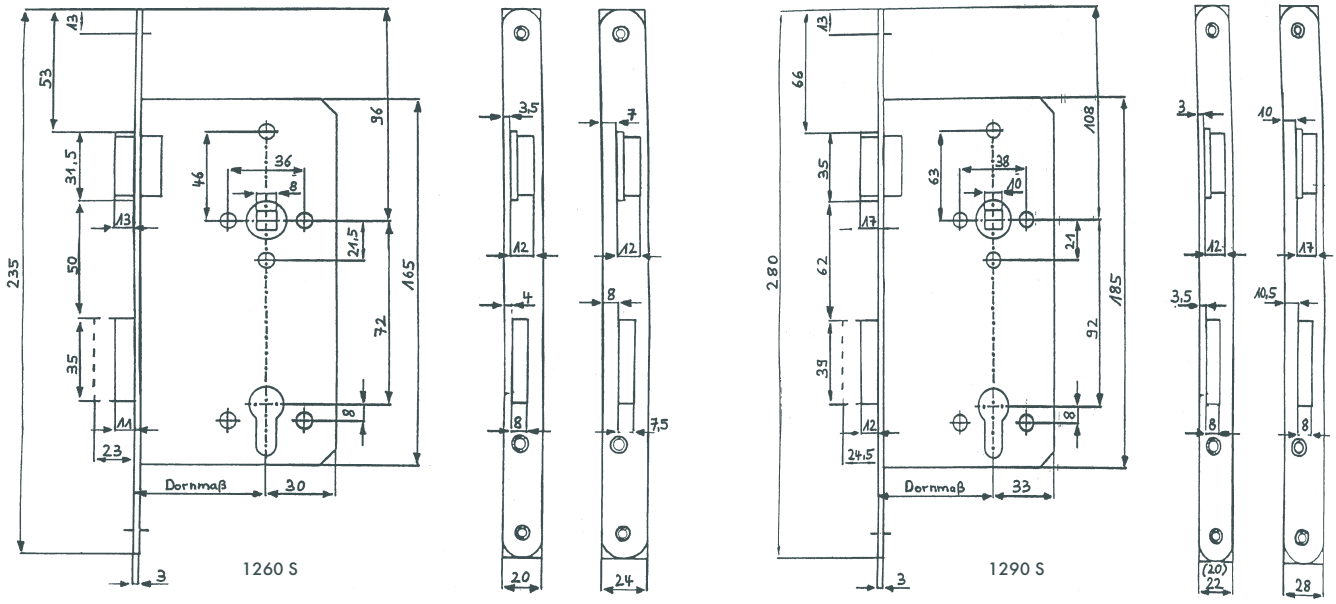

Preise errechnen sich aufgrund von Abweichungen von o. a. Standardmaßen.

Schlösser nach Maß

Für Ihr individuelles Sonderschloss nach Maß füllen Sie bitte dieses Formular aus und senden es an **vertrieb@bever-klophaus.de** , damit wir Ihnen umgehend ein Angebot zukommen lassen können.

Firmenname _____ *Kundennummer* _____

Firmenanschrift _____ *PLZ/Stadt* _____

Ansprechpartner _____ *Telefonnummer* _____

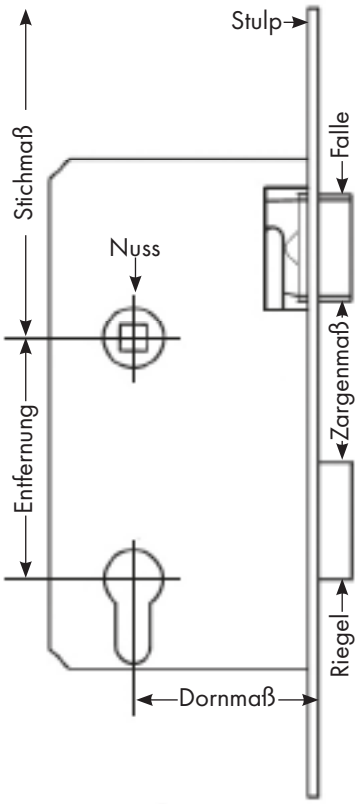

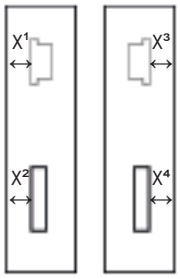

Stegmaß (X)

DIN Rechts DIN Links

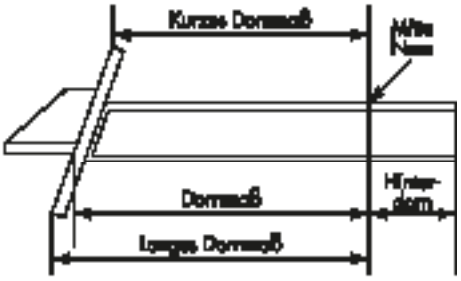

Dornmaß bei Schräge

Bitte so viele Parameter wie möglich ausfüllen:

Einsteckschloss	☐	*Rohrrahmenschloss*	☐	*Kastenschloss*	☐
Profilzylinder	☐	*Buntbart*	☐	*Badezelle*	☐
Für Falztüren	☐	*Für Stumpftüren*	☐		
Lackierter Stulp	☐	*Edelstahl Stulp*	☐	*Messing Stulp*	☐
Käntige Stulpform	☐	*Runde Stulpform*	☐		
DIN Links	☐	*DIN Rechts*	☐		
Stulplänge	mm	*Stulpbreite*	mm	*Stulpstärke*	mm
Stulpschräge	°	*Kurzes Dornmaß*	mm	*Langes Dornmaß*	mm

Dornmaß	mm	*Entfernung*	mm	*Hinteres Dornmaß*	mm	*Nuss*	mm
Zargenmaß	mm	*Stichmaß*	mm	*Kastenhöhe*	mm	*Kastenstärke*	mm
Stegmaß X1	mm	*Stegmaß X2*	mm	*Stegmaß X3*	mm	*Stegmaß X4*	mm

Bemerkung:

_____

_____

_____

_____

Art. Gruppe 2

Kastenschlösser und Zubehör

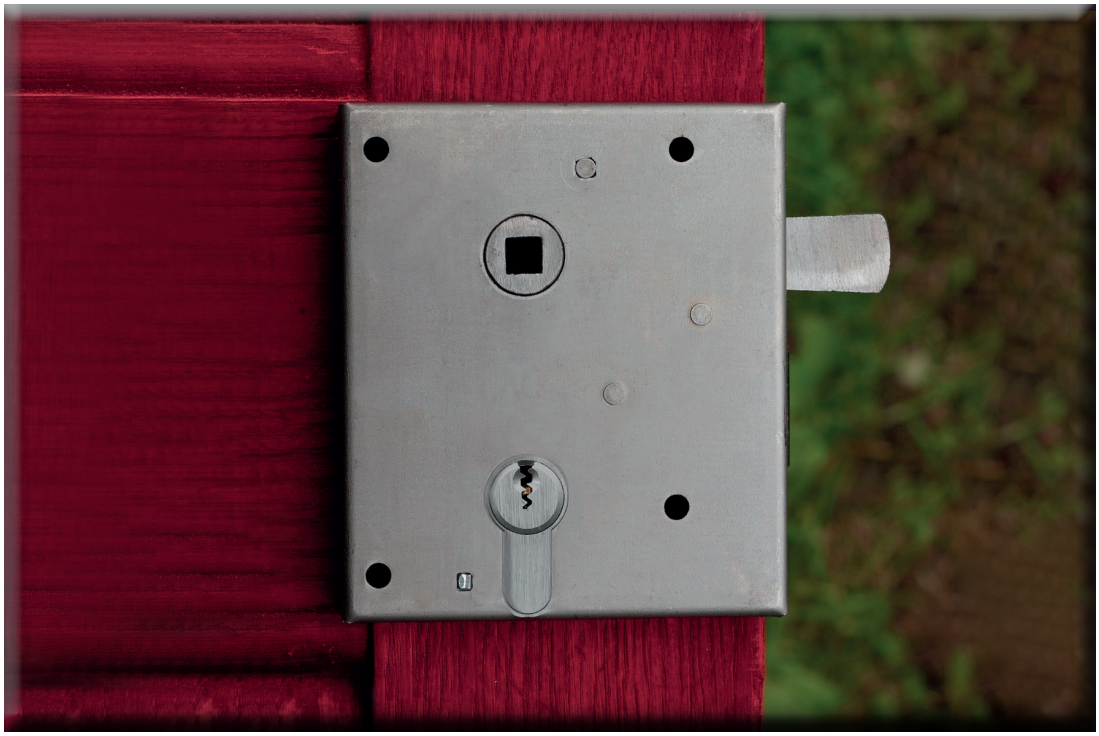

Artikelnummer	Kastenschlösser (KS)	Seite
89B / 89P	Universal-KS, für Zimmertür, hebende Falle, Buntbart u. PZ	61
21	Stumpfdrückerschloss, für Zimmertür, hebende Falle, Buntbart	62
50K2	Knebeldrückerschloss, für Zimmertür, hebende Falle, Buntbart	63
79B / 79P	Universal-KS, für Zimmertür, schießende Falle, Buntbart u. PZ	64
7 / 84P	Rheinisches KS, für Zimmertür, schießende Falle, Buntbart u. PZ	65
85P	Schweres Rheinisches KS, für Zimmertür, schießende Falle, PZ	66
88P	Kastenschloss mit 80 mm Dorn	67
100P	Rheinisches KS, für Haustür, schießende Falle, PZ	68
150B / 150P	Kastenriegelschloss, Buntbart u. PZ	69
932U	Knopffallenschloss, Buntbart	70
850P	Magazinriegelschloss, schwer, PZ	70
	Kloben und Schließkästen	71 ff.
	Drücker	76
	Schilder	77 ff.
	Kunststoffgarnituren	78
	Schlüsselschilder	78

Zimmertürkastenschlösser

Bezeichnungen für Kastenschlösser

89 B oder **89 P**, BB oder PZ, Universalkastenschloss mit hebender Falle, links, rechts, einwärts und auswärts verwendbar, mit 2 Schlüsseln (HN), mit Kloben (89UH)

ÜBERARBEITETES PRODUKT
VERBESSERTE QUALITÄT

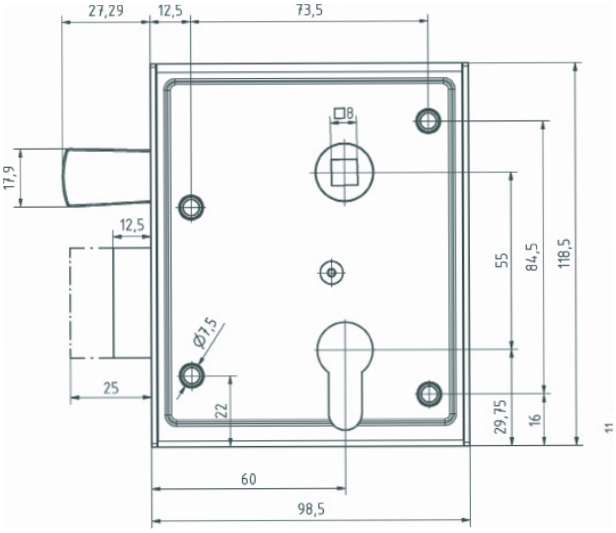

Nachtriegel nur bei BB Ausführung

QUALITÄT AUS DEUTSCHLAND

Ausführung	Richtung	Faltkarton	
		Best.nr.	EAN 4002730...
BB, ohne Garnitur	universal	89B	111991
BB, mit Drücker 107K und Schild 320KPF, Kunststoff	universal	89BK	112004
PZ, ohne Garnitur	universal	89P	112028
PZ, mit Drücker 107K und Schild 320KP, Kunststoff	universal	89PK	112035

21, Stumpfdrückerschloss, Buntbart, verzinkt, LE (links einwärts), RE (rechts einwärts), LA (links auswärts), RA (rechts auswärts) angeben, mit 2 Schlüsseln (H), mit Kloben (21UH)

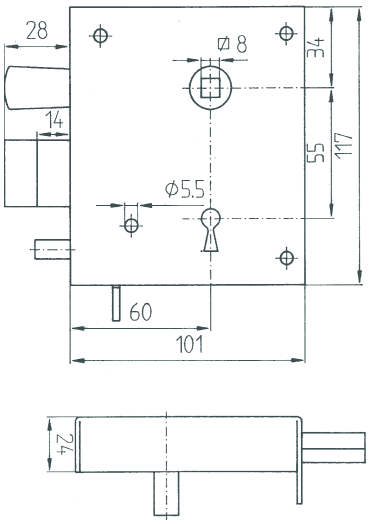

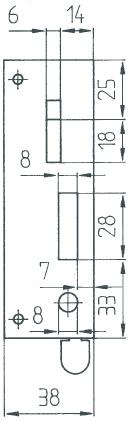

Passende Garnitur auf Seite 80

QUALITÄT AUS DEUTSCHLAND

nur Buntbart	Richtung	Faltkarton	
		Best.nr.	EAN 4002730...
Stumpfdrückerschloss	LE	21LE	127268
Stumpfdrückerschloss	RE	21RE	127305
Stumpfdrückerschloss	LA	21LA	127275
Stumpfdrückerschloss	RA	21RA	127282
Eisenblank nur auf Anfrage			
auch in PZ lieferbar, nur in eisenblank E=53mm			

50 K II, Knebeldrückerschloss, nur Buntbart, LE (links einwärts), RE (rechts einwärts), LA (links auswärts), RA (rechts auswärts) angeben, mit 2 Schlüsseln (H), mit Kloben (21A), mit Drücker und Außen-Langschild (30 x 148 x 2,5 mm), auswärts mit Kloben 21D, auch in Eisenblank lieferbar

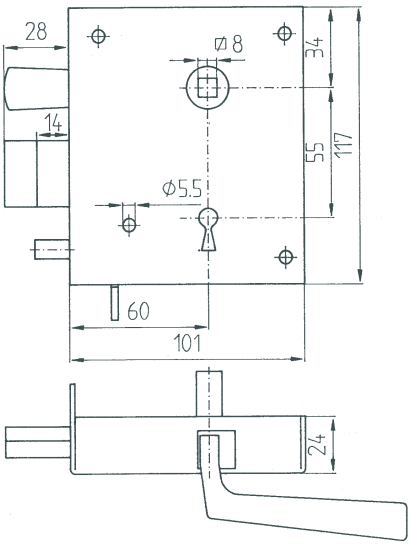

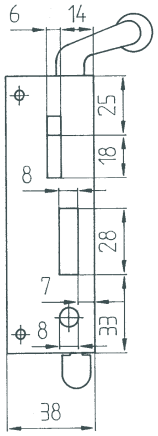

QUALITÄT AUS DEUTSCHLAND

nur Buntbart	Richtung	Faltkarton	
		Best.nr.	EAN 4002730...
mit Drücker und Schild	LE	50K2LE	112196
mit Drücker und Schild	RE	50K2RE	112172
mit Drücker und Schild	LA	50K2LA	112202
mit Drücker und Schild	RA	50K2RA	117276

79 B, 79 P, BB oder PZ, Universalkastenschloss mit schießender Falle, durch umlegbare Falle und geteiltem Schließkasten links, rechts, einwärts (Schließkasten 79F) und auswärts (Winkelblech 79H) verwendbar, mit 2 Schlüsseln (HN), mit Schließkasten (79F und 79H)

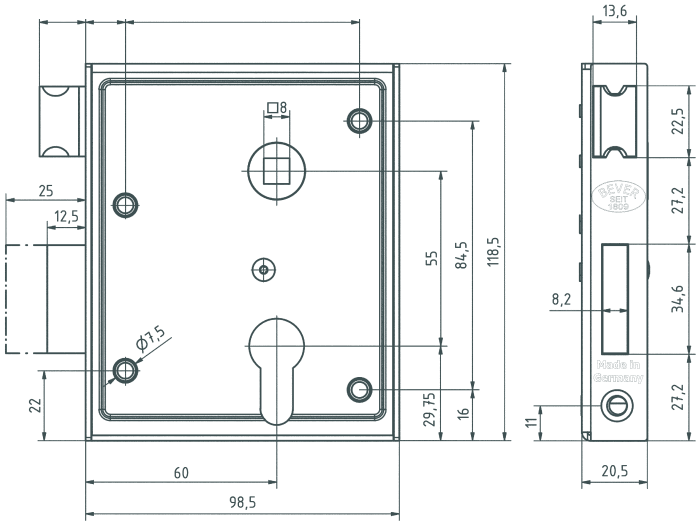

Nachtriegel nur bei BB Ausführung

QUALITÄT AUS DEUTSCHLAND

	Richtung	Faltkarton	
		Best.nr.	EAN 4002730...
BB, ohne Garnitur, o. Wechsel	universal	79B	112493
BB, mit Drücker 107K und Schild 320KPF, Kunststoff	universal	79BK	112509
PZ/W, ohne Garnitur mit Wechsel	universal	79P	112523
PZ/W, mit Drücker 107K und Schild 320KP, Kunststoff	universal	79PK	112530

7 oder **84 P**, Rheinisches Kastenschloss, LE (links einwärts), RE (rechts einwärts) mit Schließkasten (7FH), LA (links auswärts), RA (rechts auswärts) mit Winkelblech (7HLA), mit 2 Schlüsseln (H), bei PZ 53 mm Entfernung

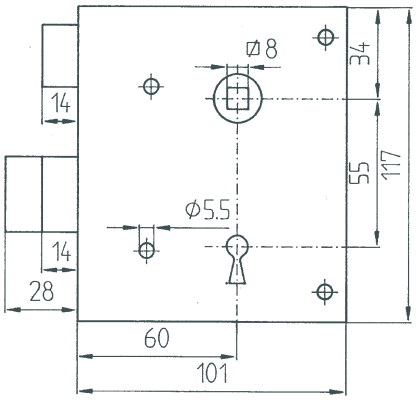

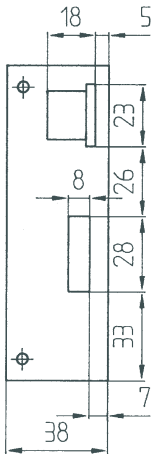

Passende Garnitur auf Seite 80

QUALITÄT AUS DEUTSCHLAND

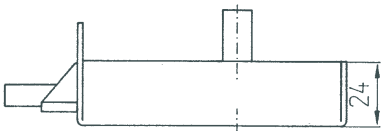

	Entfernung	Richtung	Faltkarton	
			Best.nr.	EAN 4002730...
Bunbart	55	LE	7LE	112592
Bunbart	55	RE	7RE	112578
Bunbart	55	LA	7LA	112608
Bunbart	55	RA	7RA	112585
PZ/W	53	LE	84PLE	112714
PZ/W	53	RE	84PRE	112691
PZ/W	53	LA	84PLA	112721
PZ/W	53	RA	84PRA	112707
84 auch in BB lieferbar (nur eisenblank), 84P auch in eisenblank lieferbar				

85 P, schweres Rheinisches Kastenschloss mit schießender Falle, PZ, mit Wechsel, LE (links einwärts), RE (rechts einwärts) mit Schließkasten, LA (links auswärts), RA (rechts auswärts) mit Winkelblech, Falle und Nuss aus Zinkdruckguss, Riegel aus Stahl, komplett verzinkt

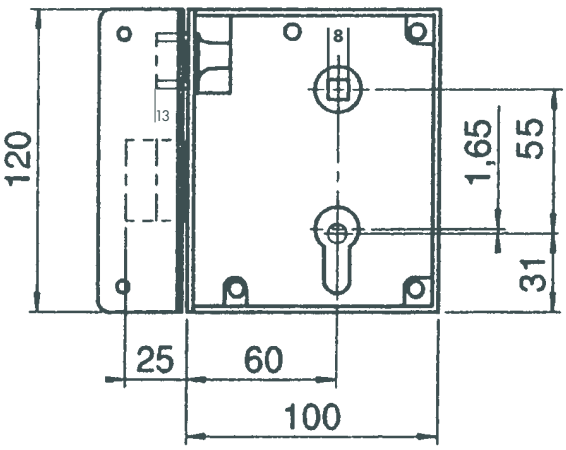

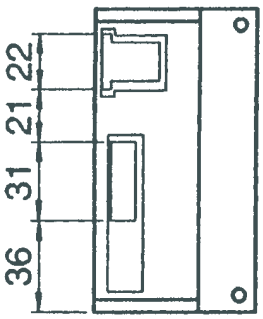

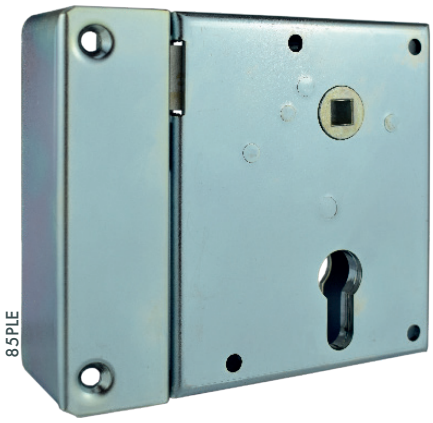

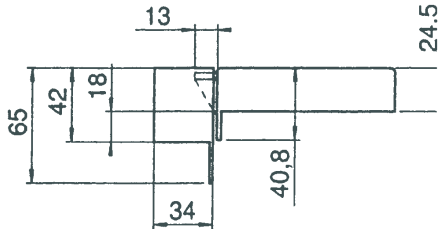

QUALITÄT AUS DEUTSCHLAND

So bestimmen Sie die Profilzylinderlänge:
Türstärke + 13 mm + Außenschild

	Entfernung mm	Richtung	Faltkarton	
			Best.nr.	EAN 4002730...
PZ/W, ohne Garnitur	55	LE	85PLE	110734
PZ/W, ohne Garnitur	55	RE	85PRE	110758
PZ/W, ohne Garnitur	55	LA	85PLA	110727
PZ/W, ohne Garnitur	55	RA	85PRA	110741

88 P, Rheinisches Kastenschloss mit schießender Falle, **Dornmaß 80 mm**, PZ, mit Wechsel, 2-tourig, verzinkt, LE (links einwärts), RE (rechts einwärts) mit Schließkasten, LA (links auswärts), RA (rechts auswärts) mit Winkelblech, Falle aus Temperguss, Riegel aus Stahl, Nuss aus Sintermetall, komplett verzinkt

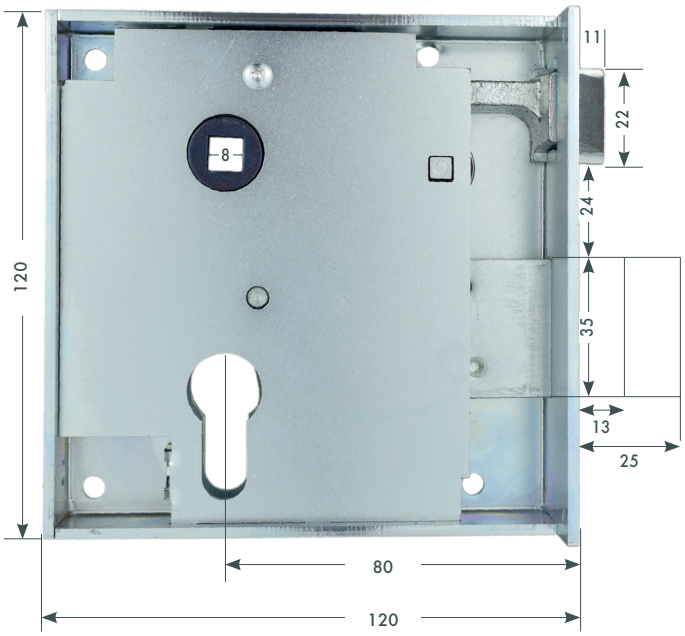

QUALITÄT AUS DEUTSCHLAND

So bestimmen Sie die Profilzylinderlänge:
Türstärke + 15 mm + Außenschild

	Entfernung mm	Richtung	Faltkarton Best.nr.	EAN 4002730...
PZ/W, ohne Garnitur	55	LE	88PLE	106379
PZ/W, ohne Garnitur	55	RE	88PRE	106393
PZ/W, ohne Garnitur	55	LA	88PLA	106362
PZ/W, ohne Garnitur	55	RA	88PRA	106386

Haustürkastenschloss

100 P, PZ, mit Wechsel, Rheinisches Kastenschloss mit schießender Falle, LE (links einwärts), RE (rechts einwärts) mit Schließkasten (100F), LA (links auswärts), RA (rechts auswärts) mit Winkelblech (100H), Falle aus Temperguss

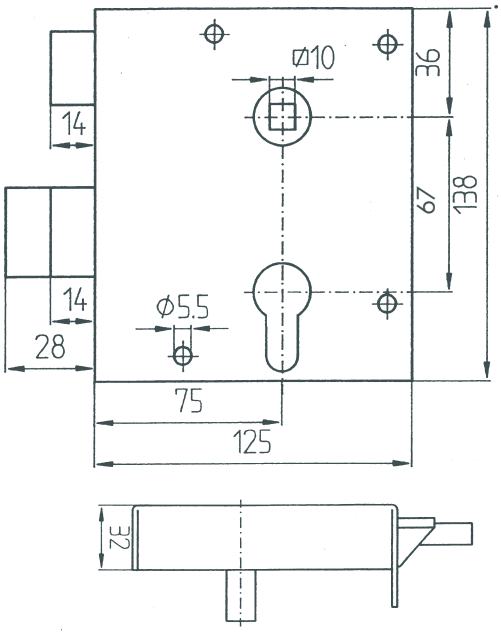

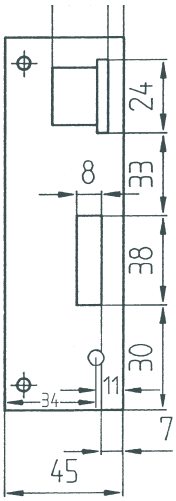

QUALITÄT AUS DEUTSCHLAND

So bestimmen Sie die Profilzylinderlänge:
Türstärke + 13mm + Außenschild

Ausführung	Richtung	Faltkarton	
		Best.nr.	EAN 4002730...
PZ/W	LE	100PLE	112875
PZ/W	RE	100PRE	112851
PZ/W	LA	100PLA	112882
PZ/W	RA	100PRA	112868
Eisenblank auf Anfrage			
Auch in BB lieferbar auf Anfrage			

Kastenriegelschloss

150 B oder **150 P**, BB oder PZ, Kellerriegelschloss, 2-tourig, rechts und links verwendbar, mit 2 Schlüsseln (K), mit Schließblech (150K) und Schlüsselschild (PB oder PP), auch mit Schließkasten (150FN) lieferbar

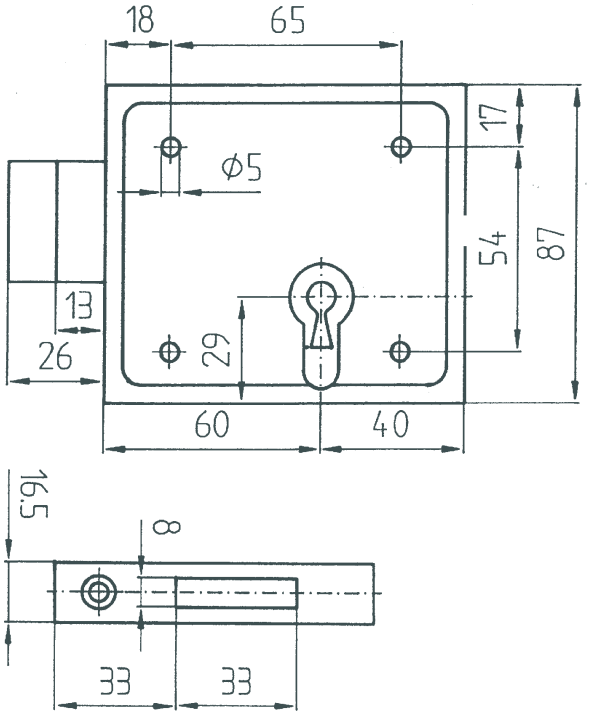

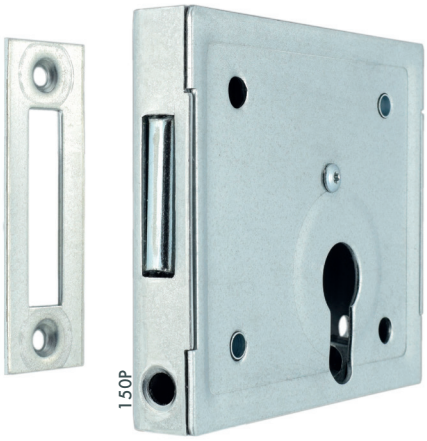

QUALITÄT AUS DEUTSCHLAND

Ausführung	Richtung	Faltkarton	
		Best.nr.	EAN 4002730...
BB	L + R	150B	112899
PZ	L + R	150P	112905

932 U, Knopffallenschloss, rechts und links verwendbar, auf einwärts umstellbar, mit 2 Schlüsseln (K), mit Schließblech (932I) und Schlüsselschild (PB), mit Fallenfeststeller

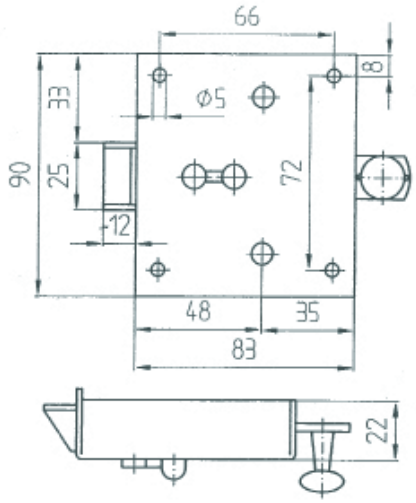

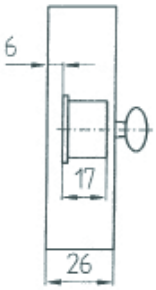

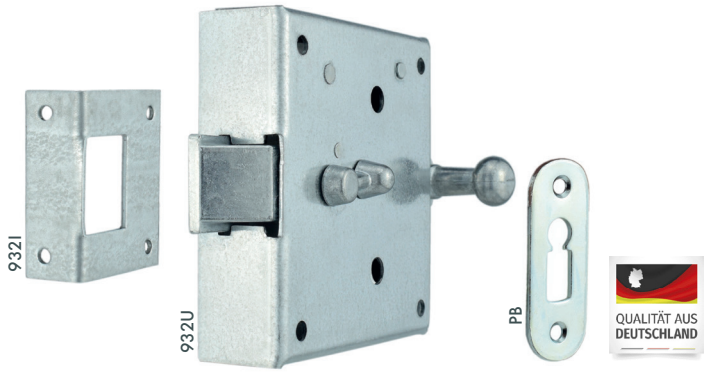

Ausführung	Richtung	Faltkarton	
		Best.nr.	EAN 4002730...
BB	L + R	932U	112929

850 P, schweres Magazinriegelschloss, verzinkt, rechts oder links angeben, mit Einschlagkloben (850M) und Schlüsselschild (PP), mit Stahlriegel

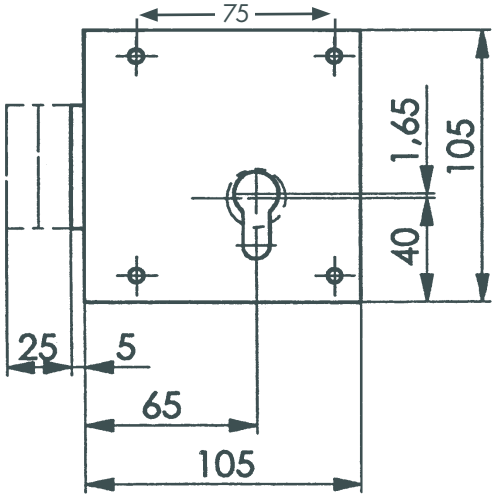

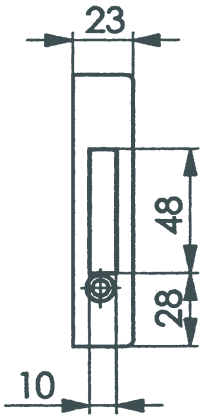

nur einwärts	Richtung	Faltkarton	
		Best.nr.	EAN 4002730...
PZ	links	850PL	112998
PZ	rechts	850PR	113001

Kloben, Schließkästen, Schließbleche und Schlaufen für Kastenschlösser

Kloben für Schloß Nr. 89, hoch für Falz- und niedrig für Stumpftüren

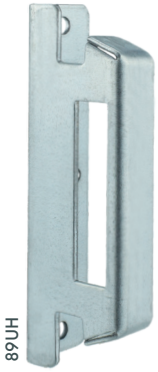

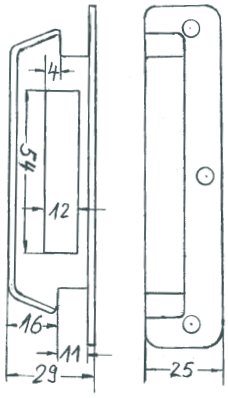

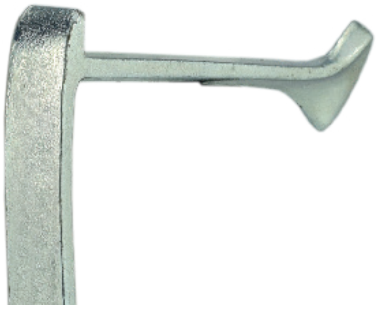

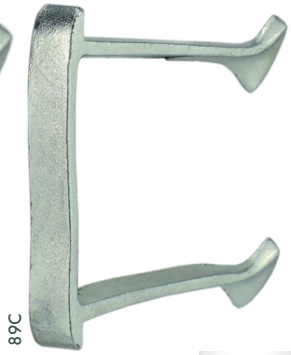

QUALITÄT AUS DEUTSCHLAND

	Best.nr.	EAN 4002730...
Universalkloben, hoch, verzinkt	89UH	117412
Universalkloben, niedrig, verzinkt	89UN	117429
Einschlagkloben, eisenblank	89A	117467
Steinkloben, verzinkt	89C	117641

Kloben für Schlösser Nr. 21, 50 KII, 210 und 2101, hoch für Falz- und niedrig für Stumpftüren

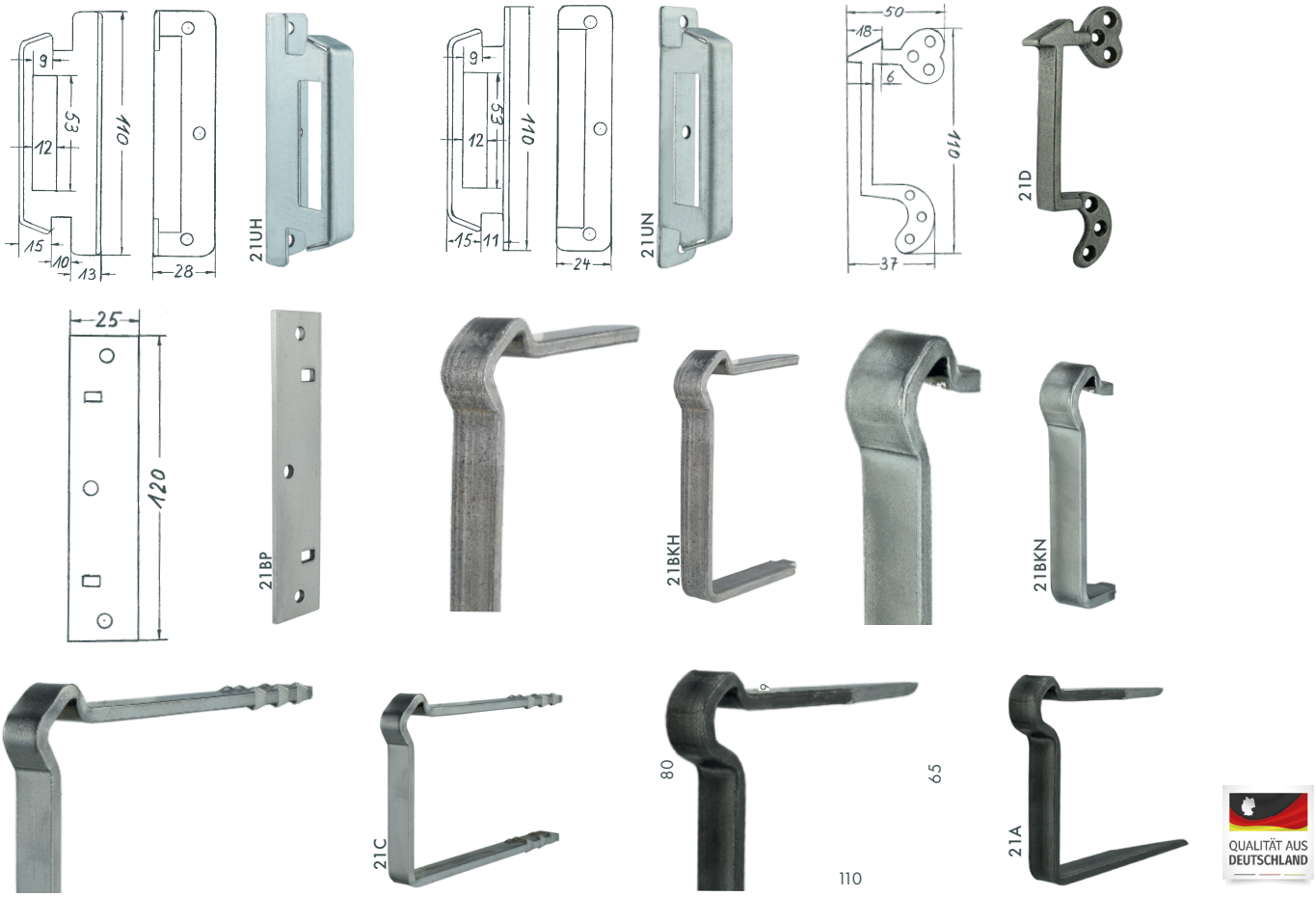

	Best.nr.	EAN 4002730...
u/21, Universalkloben, hoch, verzinkt	21UH	117436
u/21, Universalkloben, niedrig, verzinkt	21UN	117443
b/21, Kloben + Platte, hoch, eisenblank	21BH	117542
b/21, Kloben + Platte, niedrig, eisenblank	21BN	117559
Platte zu 21 BH und 21 BN	21BP	117566
a/21, Einschlagkloben, eisenblank	21A	105358
c/21, Steinkloben, eisenblank, gerade	21C	117627
d/21, Auswärtskloben, Temperguss, links ausw. oder rechts ausw. angeben	21D	117658

Schließkasten für Schloß Nr. 79, hoch für Falz- und niedrig für Stumpftüren

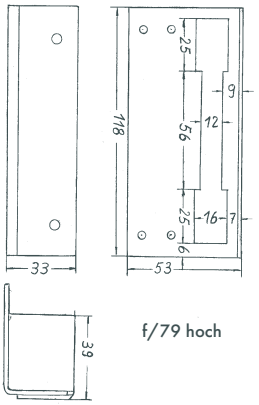

f/79 hoch

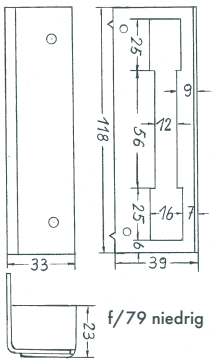

f/79 niedrig

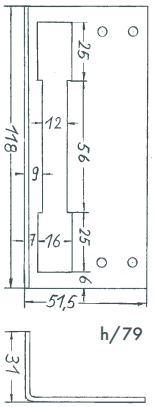

h/79

QUALITÄT AUS DEUTSCHLAND

	Best.nr.	EAN 4002730...
f/79, Universalschließkasten, hoch, verzinkt, zusammengesetzt für Einwärtsschloss, nur Winkelblech für Auswärtsschloss	79FH	117665
f/79, Universalschließkasten, niedrig, verzinkt, zusammengesetzt für Einwärtsschloss, nur Winkelblech für Auswärtsschloss	79FN	128890
h/79, Winkelblech für Auswärtsschloss, verzinkt	79H	117672

Schließkasten für Schloß Nr. 7, 84 und 200, hoch für Falz- und niedrig für Stumpftüren

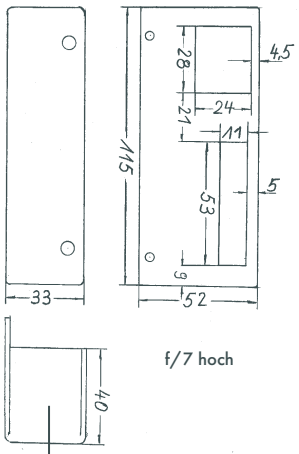

f/7 hoch

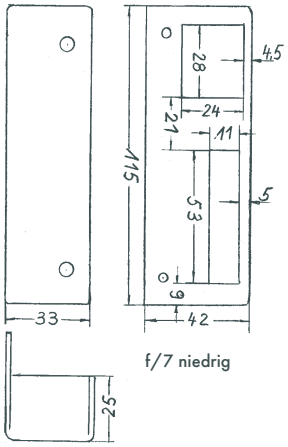

f/7 niedrig

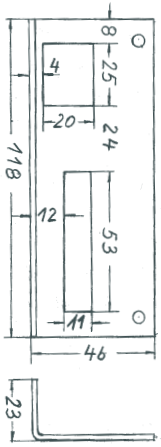

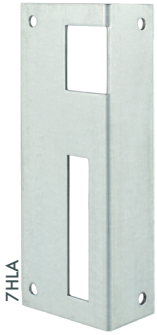

QUALITÄT AUS DEUTSCHLAND

	Best.nr.	EAN 4002730...
f/7, Schließkasten, hoch, links einwärts oder rechts einwärts angeben, verzinkt	7FH	117689
f/7, Schließkasten, niedrig, links einwärts oder rechts einwärts angeben, verzinkt	7FN	117696
h/7, Winkelblech für Auswärtsschloss, links auswärts, verzinkt	7HLA	117702
h/7, Winkelblech für Auswärtsschloss, rechts auswärts, verzinkt	7HRA	110208

Schließkasten für Schloß Nr. 100 und 205, hoch für Falz- und niedrig für Stumpftüren

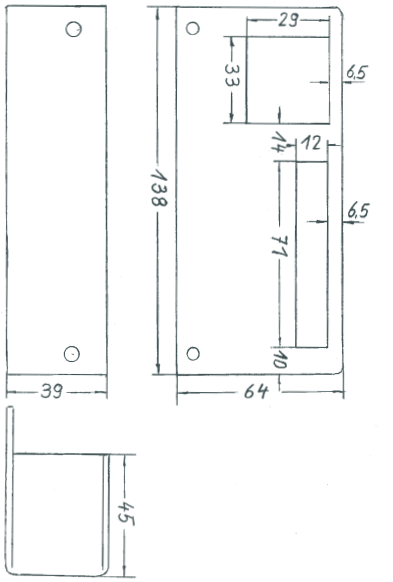

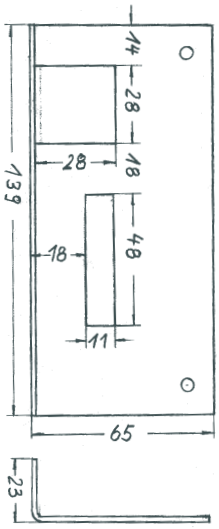

Produkt gelasert

QUALITÄT AUS DEUTSCHLAND

	Best.nr.	EAN 4002730...
f/100, Schließkasten, links einwärts, verzinkt	100FLE	003005
f/100, Schließkasten, rechts einwärts, verzinkt	100FRE	003012
h/100, Winkelblech für Auswärtsschloss, links auswärts, verzinkt	100HLA	125462
h/100, Winkelblech für Auswärtsschloss, rechts auswärts, verzinkt	100HRA	125516

Schließkasten für Riegelschloss Nr. 150, für Falz- und niedrig für Stumpftüren

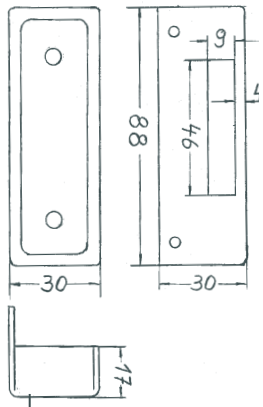

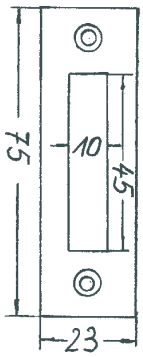

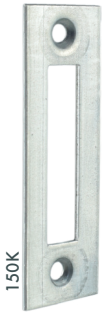

	Best.nr.	EAN 4002730...
Schließkasten, niedrig, verzinkt, einwärts	150FN	117740
Schließblech, verzinkt, für einwärts und auswärts	150K	117795

Schließblech für Riegelschloss Nr. 932

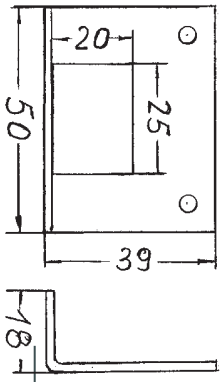

	Best.nr.	EAN 4002730...
Schließblech, verzinkt, auswärts	932I	117757

Einschlagkloben für Magazinriegelschloss 850

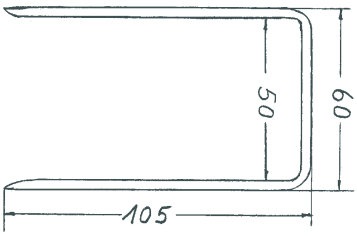

	Best.nr.	EAN 4002730...
Einschlagkloben, verzinkt, einwärts	850M	117535

Türdrücker für Kastenschlösser

Drücker für Zimmertür-Kastenschlösser

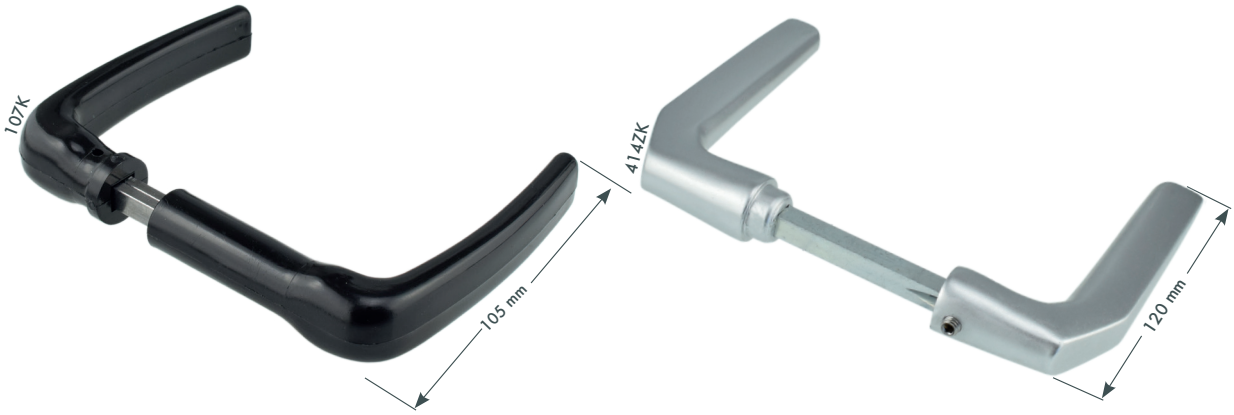

Passender Drückerstift auf Seite 171

Ersatz: Maden-schraube auf Seite 171

	Best.nr.	EAN 4002730...
107 K, Kunststoffdrücker (Hostalen), Stiftlänge 50 mm, mit 8 mm Spaltstift, 19 mm Universalführung , ohne Drückerstift	107K	117825
107 KL, Kunststoffdrücker (Hostalen), Stiftlänge 60 mm, mit 8 mm Spaltstift, 19 mm Universalführung, ohne Drückerstift	107KL	117824
414 ZK, Leichtmetalldrücker, neusilberfarbig eloxiert F1, Stiftlänge 90 mm, mit 8 mm Schraubstift, 18 mm Ansatzführung, TS 45 - 55 mm, ohne Drückerstift	414ZK	117849

Drücker für Haustür-Kastenschlösser

Passender Drückerstift auf Seite 171

Ersatz: Maden-schraube auf Seite 171

	Best.nr.	EAN 4002730...
108 HK, entspricht 414 HK schwarz lackiert, Stiftlänge 90 mm, mit 10 mm Schraubstift, 18 mm Ansatzführung, ohne Drückerstift	108HK	117832
414 HK, Leichtmetalldrücker, neusilberfarbig eloxiert, F2, Stiftlänge 90 mm, mit 10 mm Schraubstift, 18 mm Ansatzführung, ohne Drückerstift	414HK	117863

Schilder für Kastenschlösser

Schilder für Zimmertür-Kastenschlösser

320 K, Kurzschild, Kunststoff (Hostalen)	Best.nr.	EAN 4002730...
BB, ohne Pfeife	320KB	117870
BB, mit Pfeife	320KPF	117887
PZ	320KP	114480

415 ZK, Kurzschild, Alu, neusilber eloxiert F1	Best.nr.	EAN 4002730...
BB, Entfernung 55 mm	415ZK55B	117917
PZ, Entfernung 55 mm	415ZK55P	113216
Auch als Knopfschild lieferbar	415ZKKN55P	126100

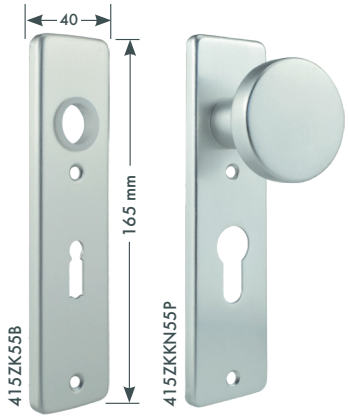

Schilder für Haustür-Kastenschlösser

326 HK, Langschild, Eisen schwarz lackiert	Best.nr.	EAN 4002730...
BB, Entfernung 68 mm	326HKB	128586
PZ, Entfernung 67 mm	326HKP	117931

Kunststoffgarnituren für Kastenschlösser

mit 8 mm Spaltstift, Stiftlänge 50 mm, Schild 155 x 38 mm	Passend zum Artikel	Best.nr.	EAN 4002730...
Kunststoffgarnitur PZ	79P / 89P	107K320PZ	127978
Kunststoffgarnitur BB	7 / 21	107K320KB	114121
Kunststoffgarnitur BB mit Pfeife	79B / 89B	107K320KPF	102029

Schlüsselschilder für Kastenriegelschlösser

P 1, Schlüsselschild, oval, verzinkt	Best.nr.	EAN 4002730...
BB, für Nr. 150	1P	118044

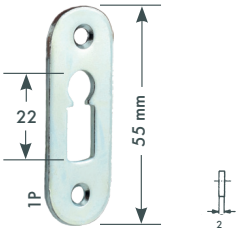

P, Schlüsselschild, rund, verzinkt	Best.nr.	EAN 4002730...
BB, für Nr. 150	PB	118068
PZ, für Nr. 150	PP	003043

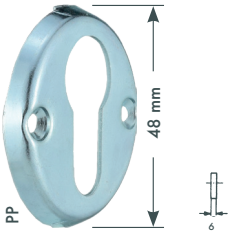

Art. Gruppe 3

Schlösser und Zubehör für Metalltüren und -tore

Artikelnummer	Schlösser für den Metallbau	Seite
1007P	ES für Feuerschutztür, nach DIN, ohne u. mit Anti-Panikfunktion	82
1007PH	Hauptschloss für Feuerschutztür	83
1009PL	Leichtes Metalltürschloss für Neben- u. Sickentüren	83
1009P	ES für Feuerschutztür, ohne u. mit Anti-Panikfunktion, r + l verwendbar	84
1009PSI	Sicherheitsschloss für Feuerschutztür	85
9129ADF / 9131 AWF	Garnituren für Feuerschutztüren nach DIN-18273	85
80P / 81P / 82P	Garnituren für Feuerschutztüren, Kunststoff, schwarz	86
1016P	Spezialschloss, vorgerichtet für 2 Profilzylinder nebeneinander, ohne u. mit Anti-Panikfunktion	87
340P / 440P	Schloss und Schlossgehäuse, Dornmaß 40 mm, ohne u. mit Anti-Panikfunktion	88 ff.
342 / 442 / 364 / 464	Gegenkästen , Wandgegenkästen	89
362BL / 462BL / 362SÖ / 462SÖ	Schließbleche für Gegenkästen (342, 442, 364, 464)	90
400OW	E-Öffner für Gegenkästen, wassergeschützt, 52 mm Schraublochabstand	91
303 / 403 / 3055 303E / 304E	Anschläge	91
7524	Schloss für Schlossgehäuse, Dornmaß 45 mm	92
300P / 328P / 400P	Schloss und Schlossgehäuse, Dornmaß 55 mm, ohne u. mit Anti-Panikfunktion	93 ff.
302 / 402	Gegenkästen	94
302BL / 402BL / 302SÖ / 402SÖ	Schließbleche für Gegenkästen (302, 402)	95
360P / 364P / 460P / 560P / 660P	Schloss und Schlossgehäuse, Dornmaß 60 mm, ohne u. mit Anti-Panikfunktion	96 ff.
362 / 462 / 562 / 662 364 / 464 / 564 / 664	Gegenkästen, Wandgegenkästen	98
362BL / 462BL / 562BL / 662 / 362SÖ / 462SÖ/ 562SÖ / 662SÖ	Schließbleche für Gegenkästen (362, 462, 562, 662, 364, 464, 564, 664)	99
7124 / 7624	Ersatzschloss für Schlossgehäuse, Dornmaß 60 mm	100
460ST / 461ST / 460BST	Schloss und Schlossgehäuse, für Stangen-Bodenverschluss, Dornmaß 60 mm	101
500P / 600P	Ersatzschloss für Schlossgehäuse, Dornmaß 65 mm	102
3055 / 3056	Anschläge	102
416P / 417	Schloss und Schlossgehäuse, vorgerichtet für 2 Profilzylinder, ohne u. mit Anti-Panikfunktion	103
106ADG / 106AWG / 106DG	Feuerschutz-Drückergarnituren, Feuerschutz-Wechselgarnitur, vorgerichtet für 2 Profilzylinder	104
300PS / 400PS / 560PS / 660PS	Schloss und Schlossgehäuse, für Schiebetore, Dornmaß 60 mm	105

Artikelnummer	Schlösser für den Metallbau	Seite
400401PS2	Spezialschloss für Schiebetore, vorgerichtet für 2 Profilzylinder nebeneinander	106
363 / 463 / 563 / 663	Gegenkästen für Schiebetorschlösser	107
340PE / 440PE / 360PE / 460PE	Schloss und Schlossgehäuse, Dornmaß 40 und 60 mm, **Edelstahl**	108
342E / 442E / 362E / 462E	Gegenkästen, **Edelstahl**	109
	Schilder, Knöpfe, Rosetten und Drücker für Schlosskästen, **Edelstahl**	109 ff.
	Schilder, Knöpfe, Rosetten und Drücker für Schlosskästen, **Leichtmetall**	112 ff.
	Zubehör für Metalltore	114 ff.
1004	RR-Schloss, 92 mm Entf., ohne Anti-Panikfunktion	118 ff.
1005P	RR-Schloss, 92 mm Entf., mit Anti-Panikfunktion	120
1004R	RR-Schloss, 92 mm Entf., mit Reparaturstulp, Riegelausschluss 11 mm	121
1005R	RR-Schloss, 92 mm Entf., mit Reparaturstulp, mit Anti-Panikfunktion	122 ff.
10042022(V)E	RR-Schloss, Dornmaß 22 mm, Riegelausschluss 20 mm, Stulp Edelstahl	124
1006U / 1006PU	RR-Schloss, 92 mm Entf., mit U-Stulp, ohne u. mit Anti-Panikfunktion	125
1022 70	RR-Schloss, 92 mm Entf., mit 70 mm Zargenmaß	126
1022	RR-Schloss, 92 mm Entf., mit Fallenverriegelung, Riegelausschluss 22 mm	127
1023P	RR-Schloss, 92 mm Entf., mit Anti-Panikfunktion, Riegelausschluss 21 mm	128 ff.
1022R	RR-Schloss, 92 mm Entf., mit Reparaturstulp, Riegelausschluss 22 mm	130
100472	RR-Schloss, 72 mm Entf.	131 ff.
1011	RR-Riegelschloss, Riegelausschluss 11,5 mm	133
1011 22 / 1011 22R	RR-Riegelschloss, Riegelausschluss 22 mm, ohne u. mit Reparaturstulp	134
1014SR	RR-Schwenkriegelschloss	135
1012 / 1014SRH	RR-Schiebetorschloss, mit Hakenfalle o. mit Haken-Schwenkriegel	136
1013	RR-Pendeltürschloss, mit Messingrollfalle	137
7667	Wilka, RR-Schloss, selbstverriegelnd mit Anti-Panikfunktion	138
1-120 / 1-120U	Schlechtendahl, Stulplänge 235 mm, ohne und mit U-Stulp	139
49P	RR-Schloss, 92 mm Entf., Stulpbreite 16 mm	140
1.11.204	Steinbach & Vollmann (STUV), Zargenmaß 51 mm	141
6527	Tiefenthal, Stulplänge 250 mm	142
8305	Schulte-Schlagbaum, Zargenmaß 69,8 mm	143
1433 / 1438	Esco (baugleich Wilka) bzw. Wilka, mit 15 mm bzw. 21 mm Riegelausschluss	144
25EHR	Esco, mit Hilfsrolle in der Falle	145
1022G / 725	Baugleich Götz 29, mit gekröpfter Stulp	146
W1 / W2 / W4	Giesche, 120 mm Entf.	147
61jore / 52jore	Jore, 80 mm Entf., bündig bzw. vorstehend	148
1230P	RR-Spezialschloss, vorgerichtet für 2 Profilzylinder übereinander	148
	Schließbleche, Garnituren, Knäufe, Drücker und Rosetten	149 ff.

Einsteckschlösser für Feuerschutztüren

Anti-Panikschlösser

Für Wechselgarnitur (Drücker – Knopf) : Schloss mit fester Nuss
Für Drückergarnitur (Drücker – Drücker): Schloss mit geteilter Nuss

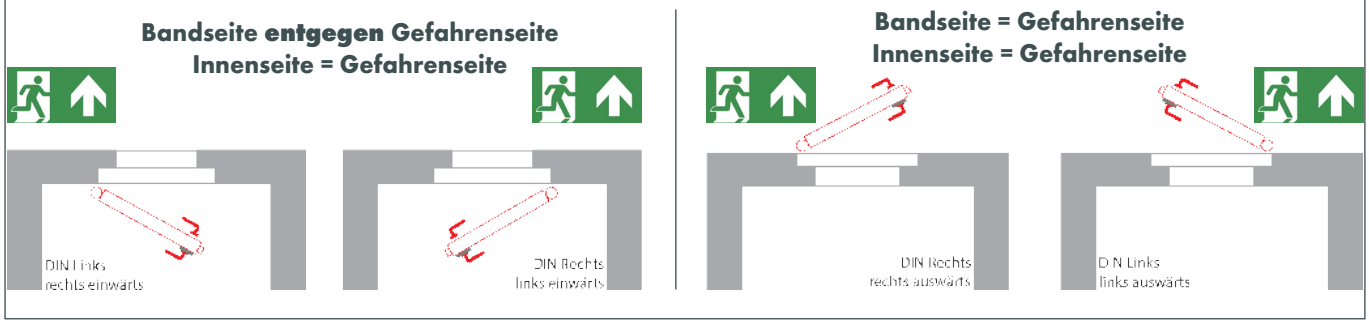

1007 P mit Wechsel, PZ, Stahltürschloss, **ohne** Anti-Panikfunktion, Stulp verzinkt oder Edelstahl, Nuss aus Zinkdruckguss, Falle aus Temperguss, **mit Stahlriegel, Klasse 4**

1007 P PF mit Wechsel, 1007 P PG ohne Wechsel, PZ, Stahltürschloss, **mit** Anti-Panikfunktion, mit fester Nuss für FH-Wechselgarnitur (Drücker/Knopf) (Funktion E) oder mit geteilter Nuss für FH-Drückergarnitur (Drücker/Drücker) (Funktion D), Stulp, Falle und Riegel verzinkt, **mit Stahlriegel**

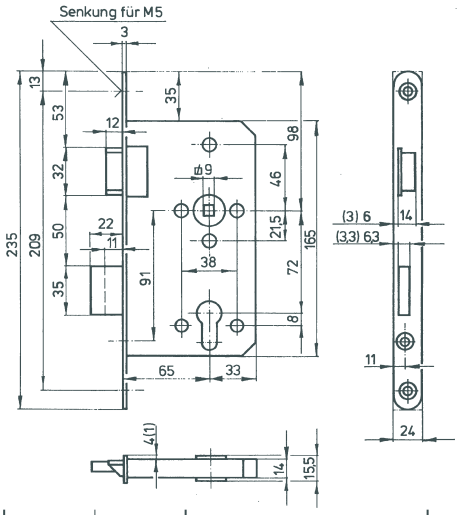

Nicht geeignet für Knaufzylinder!

Passende Garnitur auf Seite 86

F

QUALITÄT AUS DEUTSCHLAND

Dornmaß	Richtung	Stulp			ohne Anti-Panikfunktion		mit Anti-Panikfunktion			
mm		Breite mm	Form	Farbe	Best.nr.	EAN 4002730...	Breite mm	Funktion	Best.nr.	EAN 4002730...
65	links	24	rund	verz.	1007PL	113124	24	E feste Nuss	1007PPFL	113155
65	rechts	24	rund	verz.	1007PR	113131	24	E feste Nuss	1007PPFR	113148
65	links	24	rund	Edelstahl	1007PEL	113223	24	D get. Nuss	1007PPGL	113179
65	rechts	24	rund	Edelstahl	1007PER	113360	24	D get. Nuss	1007PPGR	113162
65	links	20	rund	Edelstahl	1007P20L	119492	24	D get. Nuss	1007PPGEL	126339
65	rechts	20	rund	Edelstahl	1007P20R	119485	24	D get. Nuss	1007PPGER	126582
Abweichende Dornmaße auf Anfrage										

1007 PH, PZ, Hauptschloss für Dreifallenverschlüsse für Feuerschutztür, Stulp verzinkt, Nuss aus Zinkdruckguss, Falle aus Temperguss, **Riegel aus Stahl**, ohne Wechsel, (Nebenschlösser nicht lagermäßig)

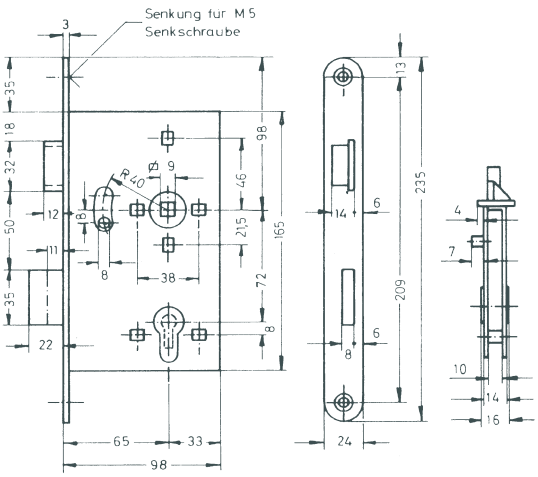

QUALITÄT AUS DEUTSCHLAND

Schlösser für Metalltüren + Tore

Dornmaß mm	Richtung	Stulp Breite mm	Stulp Form	Stulp Farbe	Faltkarton Best.nr.	Faltkarton EAN 4002730...
65	links	24	rund	verz.	1007PHL	113186
65	rechts	24	rund	verz.	1007PHR	113193
mit Anti-Panikfunktion auf Anfrage						

1009 PL, PZ, Metalltürschloss für Neben- und Sickentüren, nicht feuerhemmend, leicht, rechts und links verwendbar, Stulp verzinkt, Nuss (8 mm), Falle und Riegel aus Zinkdruckguss, mit Wechsel

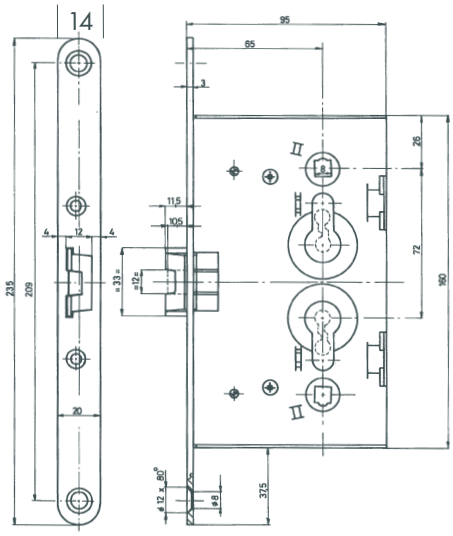

Passende Garnitur auf Seite 86

QUALITÄT AUS DEUTSCHLAND

Dornmaß mm	Richtung	Stulp Breite mm	Stulp Form	Stulp Farbe	Faltkarton Best.nr.	Faltkarton EAN 4002730...
65	l + r	20	rund	verz.	1009PL	102098

Anti-Panikschlösser

Für Wechselgarnitur (Drücker – Knopf) : Schloss mit fester Nuss
Für Drückergarnitur (Drücker – Drücker): Schloss mit geteilter Nuss

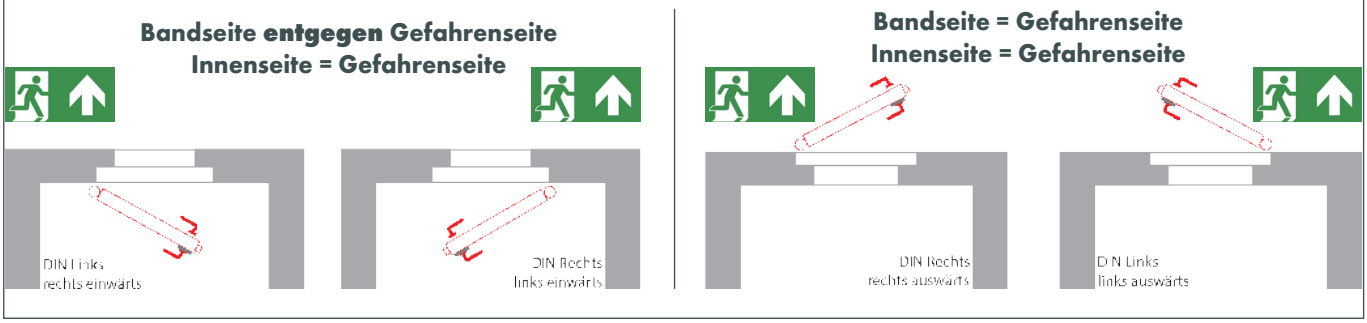

1009 P mit Wechsel, PZ, Stahltürschloss, **ohne** Anti-Panikfunktion, rechts und links verwendbar, Stulp verzinkt, Nuss aus Zinkdruckguss, Falle aus Temperguss, 1-tourig, **mit Stahlriegel**
1009 P PF mit Wechsel, 1009 P PG mit Wechsel, PZ, Stahltürschloss, **mit** Anti-Panikfunktion, mit fester Nuss für FH-Wechselgarnitur (Drücker/Knopf) (Funktion E) oder mit geteilter Nuss für FH-Drückergarnitur (Drücker/Drücker) (Funktion D), Stulp, Falle und Riegel verzinkt, 1-tourig, **mit Stahlriegel**

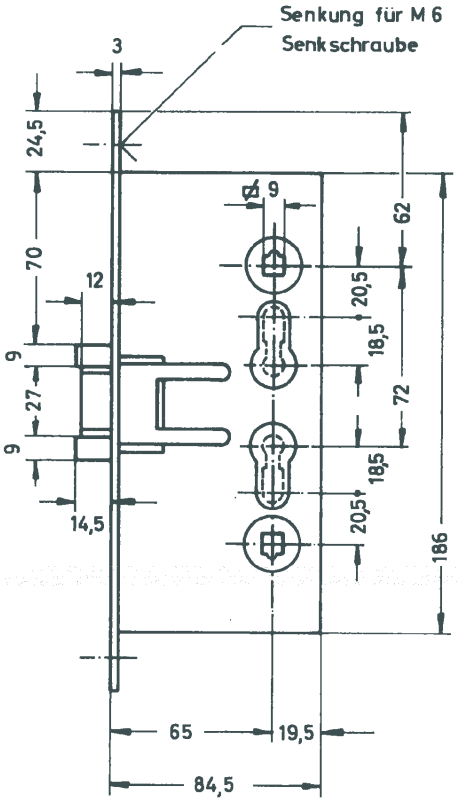

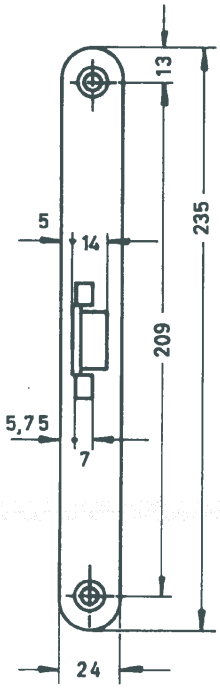

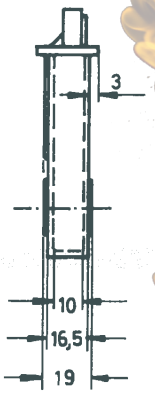

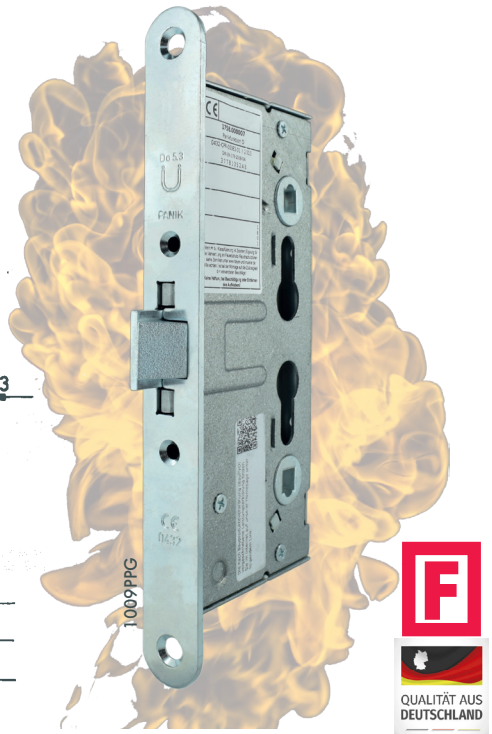

Hinweis
- kein Knaufzylinder verwendbar bei 1009PPF und 1009PPG
- keine Einwärtsfunktion oder Panik B Funktion verfügbar
- keine kantige Ausführung

Dornmaß mm	Richtung	Stulp Breite mm	Stulp Form	Stulp Farbe	ohne Anti-Panikfunktion Best.nr.	ohne Anti-Panikfunktion EAN 4002730...	mit Anti-Panikfunktion Breite mm	mit Anti-Panikfunktion Funktion	mit Anti-Panikfunktion Best.nr.	mit Anti-Panikfunktion EAN 4002730...
65	l + r	24	rund	verz.	1009P	113230	24	E feste Nuss	1009PPF	106201
							24	D get. Nuss	1009PPG	113254

1009 P SI, Sicherheitsschloss für Feuerschutztüren und rechts und links verwendbarer Stahltüren, mit Wechsel, mit extra starkem, massivem Stahlriegel, der nach Ausschluss noch 18 mm in den Schlosskasten hineinragt, Stulp, Falle und Riegel verzinkt

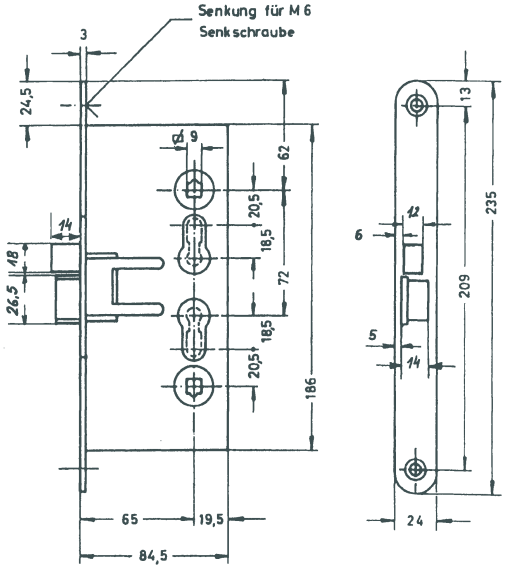

Schlösser für Metalltüren + Tore

QUALITÄT AUS DEUTSCHLAND

Dornmaß mm	Richtung	Stulp			Faltkarton	
		Breite mm	Form	Farbe	Best.nr.	EAN 4002730...
65	l + r	24	rund	verz.	1009PSI	113261

Drücker-Schild-Garnituren, U-Form, für Feuerschutztüren, nach DIN-18273

9129 ADF und 9131 AWF, 9 mm Vierkant, 72 mm Entfernung, Leichtmetall F1, Drücker fest drehbar gelagert, für Türstärken von 38 bis 58 mm,

NEU IM SORTIMENT

QUALITÄT AUS DEUTSCHLAND

Feuerschutzgarnitur	Form	Material	Vierkant mm	Faltkarton	
				Best.nr.	EAN 4002730...
Drückergarnitur	rund	Leichtmetall	9	9129ADF	126469
Wechselgarnitur	rund	Leichtmetall	9	9131AWF	126483
Drückergarnitur	rund	Edelstahl	9	9130EDF	126476
Wechselgarnitur	rund	Edelstahl	9	9132EWF	126490

80 P, 81 P, 82 P, 9 mm Vierkant, **83 P,** 8 mm Vierkant, 72 mm Entfernung, schwarz, Drücker fest drehbar gelagert, Schilder mit Stahl-Unterplatten (außer 83P) und Kunststoffblenden, für Türstärken von 40 bis 57 mm, mit eingenieteten Hülsenmuttern, Kunststoff mit Stahlkern

Form	Vier-kant mm	Faltkarton	
		Best.nr.	EAN 4002730...
ktg.	9	80PK	113285
rund	9	80PR	119997
ktg.	9	81PK	113308
rund	9	81PR	120009
rund	9	82PR	101534
rund	8	83P	108625

Welche Garnitur zu welchem Schloss?

	80 P	81 P	82 P	83 P	9129ADF	9131AWF
1007 P (E)	X	X			X	X
1007 PH	X				X	
1009 P	X	X			X	X
1009 P SI	X	X			X	X
1007 P PF		X				X
1007 P PG			X			
1009 P PF		X				X
1009 P PG			X			
1009 PL				X		

Anti-Panikschlösser

Für Wechselgarnitur (Drücker – Knopf) : Schloss mit fester Nuss
Für Drückergarnitur (Drücker – Drücker): Schloss mit geteilter Nuss

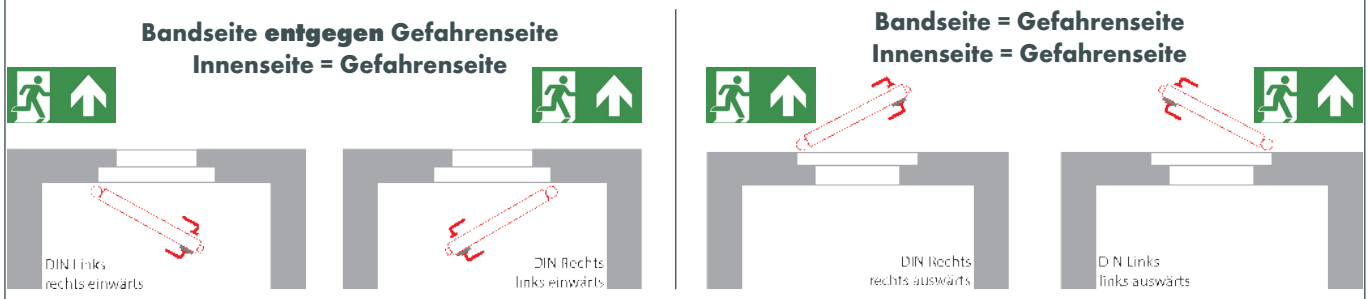

1016 P, Spezialschloss, **Dornmaße 32/65,** für 40 mm Rohr, vorgerichtet für 2 Profilzylinder, zur Verwendung an Türen, die mit zwei verschieden schließenden Zylindern geschlossen werden sollen, ohne Schließblech, rechts oder links bitte angeben, Falle und Nuss aus Temperguss, mit Stahlriegel, **Stulp Edelstahl**, mit Wechsel, 1-tourig, Beschlag siehe 106 ADG / 106 AWG

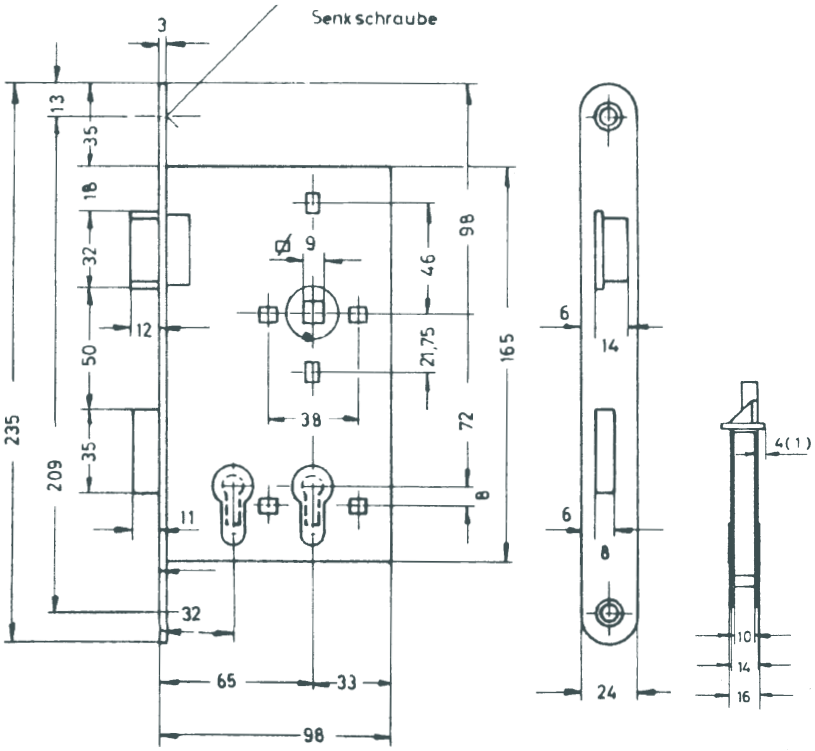

Passende Dreikant-schlüssel auf Seite 173

Passende Halb - zylinder auf Seite 175

QUALITÄT AUS DEUTSCHLAND

Bitte beachten Sie folgenden Hinweis!
Nach Abzug des Schlüssels muss sich die Schließnase bei Profilzylindern auf Nullstellung befinden!

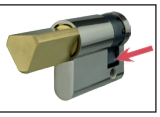

Dornmaß	Richtung	Stulp			ohne Anti-Panikfunktion		mit Anti-Panikfunktion			
mm		Breite mm	Form	Farbe	Best.nr.	EAN 4002730...	Breite mm	Funktion	Best.nr.	EAN 4002730...
32/65	links	24	rund	Edelstahl	1016PL	112271	24	E feste Nuss	1016PPFL	119935
32/65	rechts	24	rund	Edelstahl	1016PR	113490	24	E feste Nuss	1016PPFR	119942

Schlösser, Schlossgehäuse und Zubehör für Tore aus Rohr- oder Winkelprofil, vorgerichtet für Profilzylinder

340 P für 30 mm Rohr und **440 P** für 40 mm Rohr, Schlösser zum Einbau in schmale Schlossgehäuse, **Dornmaß 40 mm, Falle und Riegel 5 mm vorstehend**, auf rechts oder links umstellbar auch nach kompletter Montage, Befestigungshülsen senkrecht aus Messing, Stulp verzinkt oder Edelstahl, Nuss, Falle und Riegel aus Zinkdruckguss, mit Wechsel, 1-tourig
341 und **441,** Gehäuse, Eisen roh, verwendbar für Rund- oder Rechteckrohr

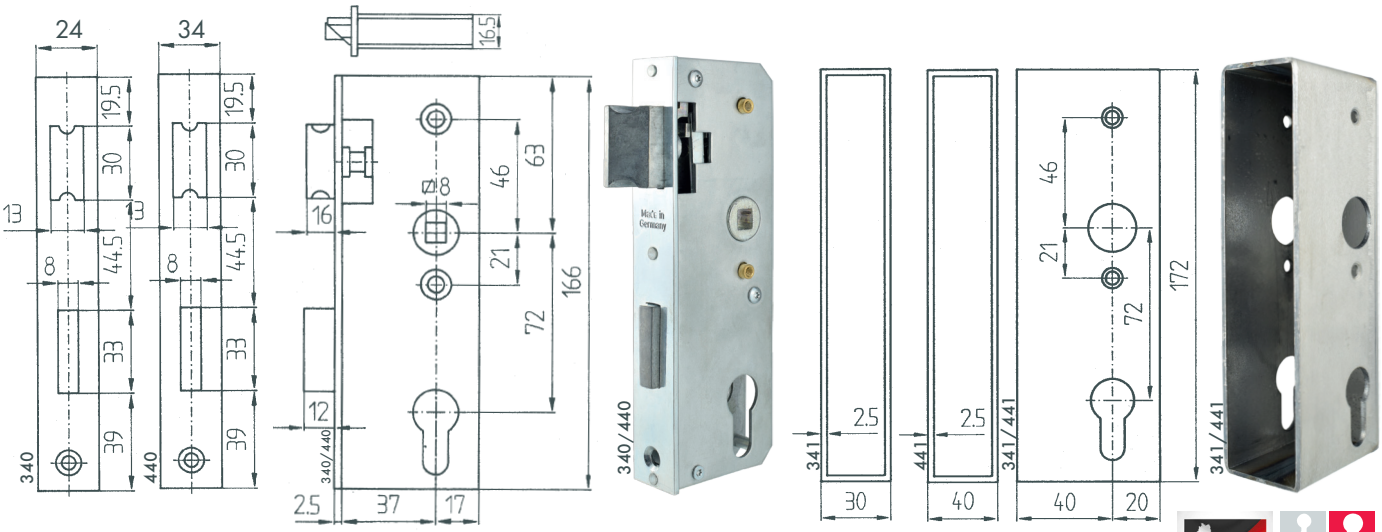

QUALITÄT AUS DEUTSCHLAND

	Rohrstärke	Dorn maß	Rich-tung	ohne Anti-Panikfunktion	
	mm	mm		Best.nr.	EAN 4002730...
Schloss, Befestigungshülsen senkrecht	30	40	r + l	340P	105099
Schloss, Falle und Riegel bündig	30	40	r + l	340PB	129064
Gehäuse	30	40		341	105082
Schloss und Gehäuse	30	40	r + l	340341P	123444
Schloss, Edelstahlstulp, Befestigungshülsen senkrecht	30	40	r + l	340PE	126032
Gehäuse, Edelstahl	30	40		341E	111571
Schloss und Gehäuse, Edelstahl	30	40	r + l	340341PE	126360
Schloss, Befestigungshülsen senkrecht	40	40	r + l	440P	127251
Schloss, Falle und Riegel bündig	40	40	r + l	440PB	129071
Gehäuse	40	40		441	107277
Schloss und Gehäuse	40	40	r + l	440441P	107260

	Rohr-stärke mm	Dorn maß mm	Rich-tung	ohne Anti-Panikfunktion Best.nr.	EAN 4002730...
Schloss, Edelstahlstulp, Befestigungshülsen senkrecht	40	40	r + l	440PE	103286
Gehäuse, Edelstahl	40	40		441E	103309
Schloss und Gehäuse, Edelstahl	40	40	r + l	440441PE	103293

	Rohr-stärke mm	Dorn maß mm	Rich-tung	mit Anti-Panikfunktion Best.nr.	EAN 4002730...
Schloss mit Anti-Panikfunktion, mit fester Nuss, Befestigungshülsen senkrecht	30	40	r + l	340PPF	111274
Gehäuse	30	40		341	105044
Schloss mit Anti-Panikfunktion, mit fester Nuss, Befestigungshülsen senkrecht	40	40	r + l	440PPF	111281
Gehäuse	40	40		441	105068

Passende Gegenkästen, für 340 P und 440 P

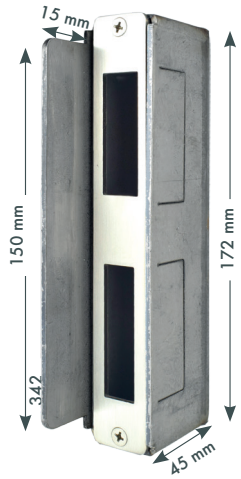

Gegenkästen für Schlossgehäuse 40 mm Dorn	Material	Best.nr.	EAN 4002730...
für 30 mm Rohr, 30 x 172 x 45 mm	Eisen roh	342	111373
für 40 mm Rohr, 40 x 172 x 45 mm	Eisen roh	442	111380
Wandgegenkästen			
für 30 mm Rohr, 30 x 172 x 45 mm	verzinkt	364	107109
für 40 mm Rohr, 40 x 172 x 95 mm	verzinkt	464	107116

Passende Schließbleche, für 342,442,364 und 464

	Material	Best.nr.	EAN 4002730...
Schließblech für 342, 364	verzinkt	362BL	113773
Schließblech für 442, 464	verzinkt	462BL	113780

Produkt gelasert

QUALITÄT AUS DEUTSCHLAND

bei Verwendung eines E-Öffners

! ACHTUNG !

Schließblech nur mit E-Öffner 400 OW verwenden

auf Seite 91

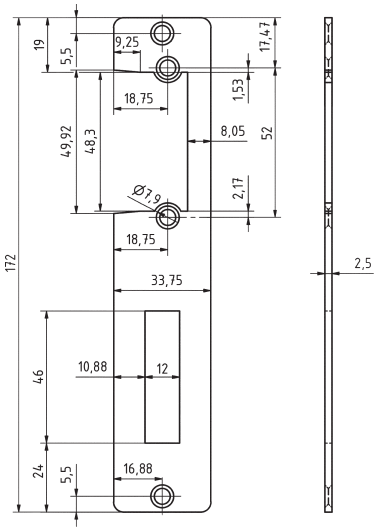

	Material	Best.nr.	EAN 4002730...
Schließblech für 342, 364	verzinkt	362SÖ	113797
Schließblech für 442, 464	verzinkt	462SÖ	129446

Produkt gelasert

QUALITÄT AUS DEUTSCHLAND

Passender E-Öffner 400 OW für Gegenkästen

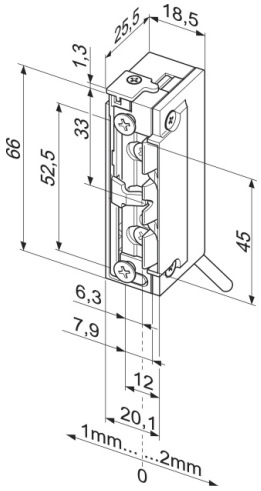

NEU IM SORTIMENT

	Betriebsspannung in Volt	Best.nr.	EAN 4002730...
E-Öffner, wassergeschützt	10 - 24 V	400OW	002480

Öffner festschrauben

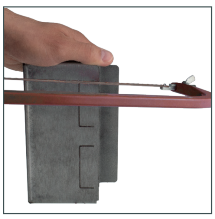
Gegenkasten aussägen

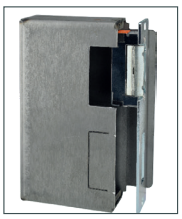
Öffner einsetzen

Montierten Öffner festschrauben

Passende Anschläge, für 340 P und 440 P

Anschläge 303 und 403

Anschläge 303 E und **304 E für elektrische Türöffner**, ohne E-Öffner

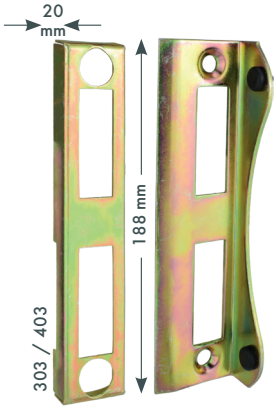

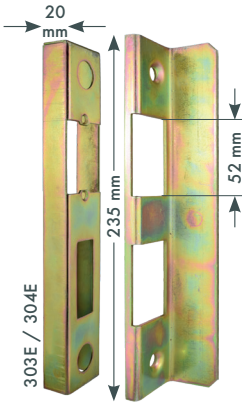

Ersatz Gummi-puffer auf Seite 115

	Material	Best.nr.	EAN 4002730...
für 340 P, für 30 mm Rohr, 30 x 188 mm	gelb verzinkt	303	105143
für 440 P, für 40 mm Rohr, 40 x 188 mm	gelb verzinkt	403	105150
für E-Öffner, für 30 mm Rohr, 30 x 235 x 20 mm	gelb verzinkt	303E	113711
für E-Öffner, für 40 mm Rohr, 40 x 235 x 20 mm	gelb verzinkt	304E	113728

7524 ³/₄", Ersatzschloss, **für 30 mm Rohr**, **Dornmaß 45 mm, Falle 5 mm vorstehend,** Stulp und Schlosskasten verzinkt, Nuss aus Temperguss, Falle aus Zinkdruckguss, Riegel aus Zinkdruckguss mit Stahlkern, mit Wechsel, 1-tourig

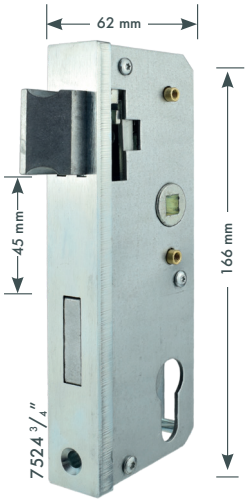

Für 30 mm Rohr	Dornmaß mm	Richtung	Faltkarton Best.nr.	EAN 4002730...
Ersatzschloss	45	links	752434L	113582
Ersatzschloss	45	rechts	752434R	114213

300 P für 30 mm Rohr, **328 P4** für 34 mm Rohr und **400 P** für 40 mm Rohr, Schlösser zum Einbau in Schlossgehäuse, **Dornmaß 55 mm,** auf rechts oder links umstellbar auch nach kompletter Montage, Befestigungshülsen aus Messing, Stulp verzinkt, Nuss, Falle und Riegel aus Zinkdruckguss, mit Stahlriegel, mit Wechsel, 2-tourig, mit Anleitung, Drückerführungen u. Schrauben
300 P P für 30 mm Rohr und **400 P P** für 40 mm Rohr, Schlösser **mit Anti-Panikfunktion**
301, 329 und **401**, Gehäuse, Eisen roh, verwendbar für Rund- oder Rechteckrohr

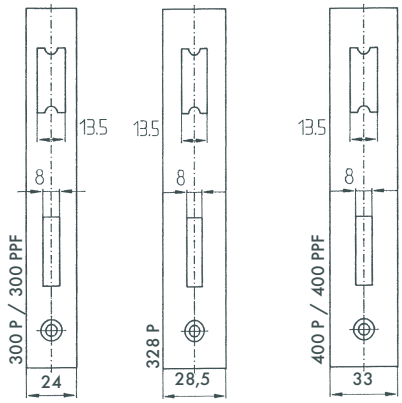

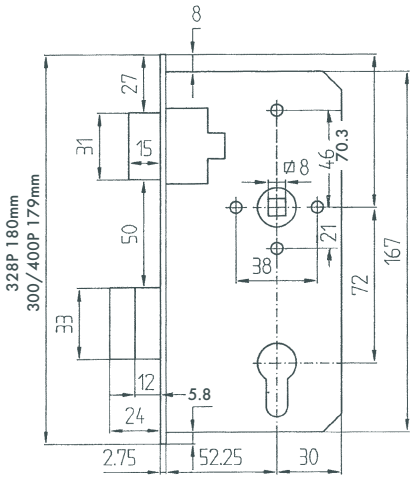

QUALITÄT AUS DEUTSCHLAND

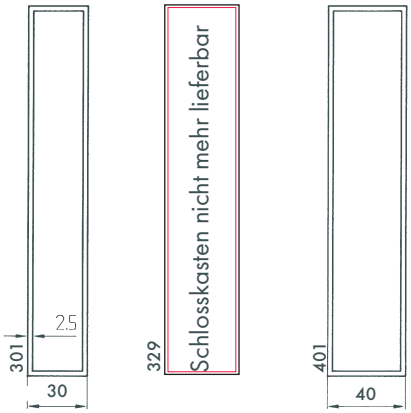

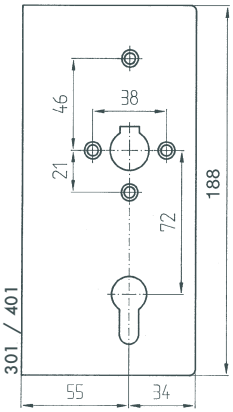

Ersatz drücker-führung auf Seite 115

	Rohr-stärke	Dorn maß	Rich-tung	ohne Anti-Panikfunktion	
	mm	mm		Best.nr.	EAN 4002730...
Schloss, Befestigungshülsen senkrecht	30	55	r + l	300P	105051
Schloss, mit 4 Befestigungshülsen	30	55	r + l	300P4	109127
Gehäuse	30	55		301	105044
Schloss und Gehäuse, Befestigungshülsen senkrecht	30	55	r + l	300301P	102708
Schloss, mit 4 Befestigungshülsen	34	55	r + l	328P4	127336
Ersatz Zubehör, Drückerführung inkl. Schrauben					

	Rohr-stärke mm	Dorn maß mm	Rich-tung	ohne Anti-Panikfunktion Best.nr.	EAN 4002730...
Schloss, Befestigungshülsen senkrecht	40	55	r + l	400P	105075
Schloss, mit 4 Befestigungshülsen	40	55	r + l	400P4	109134
Gehäuse	40	55		401	105068
Schloss und Gehäuse, Befestigungshülsen senkrecht	40	55	r + l	400401P	102715

	Rohr-stärke mm	Dorn maß mm	Rich-tung	mit Anti-Panikfunktion Best.nr.	EAN 4002730...
Schloss mit Anti-Panikfunktion, mit fester Nuss, Befestigungshülsen senkrecht	30	55	r + l	300PPF	126551
Gehäuse	30	55		301	105044
Schloss mit Anti-Panikfunktion, mit fester Nuss, Befestigungshülsen senkrecht	40	55	r + l	400PPF	113414
Gehäuse	40	55		401	105068

Passende Gegenkästen, für 300 P und 400 P

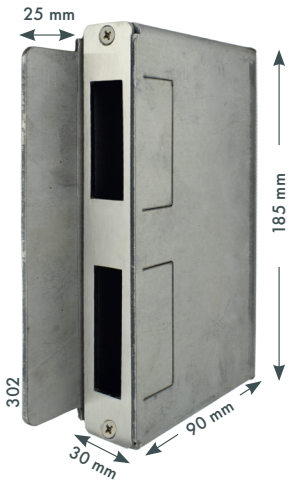

für Schlossgehäuse 55 mm Dorn	Material	Best.nr.	EAN 4002730...
für 30 mm Rohr, 30 x 185 x 90 mm	Eisen roh	302	113636
für 40 mm Rohr, 40 x 185 x 90 mm	Eisen roh	402	113643

Passende Schließbleche, für 302 und 402

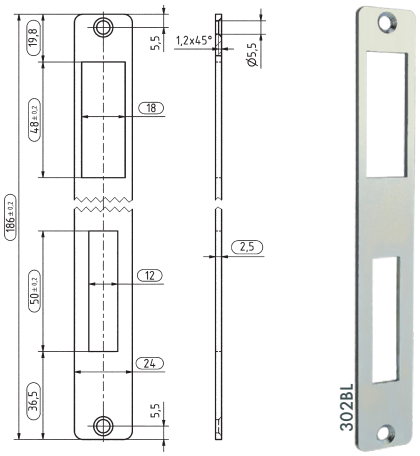

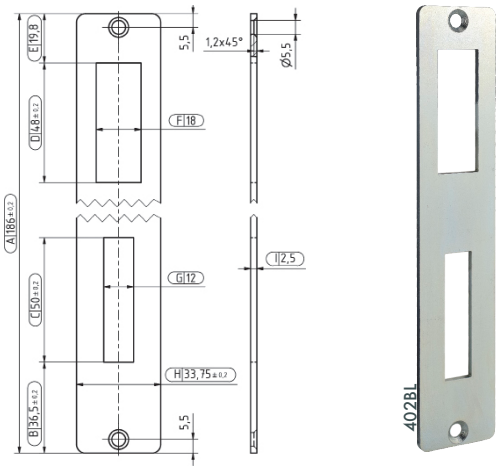

	Material	Best.nr.	EAN 4002730...
Schließblech für 302	verzinkt	302BL	113803
Schließblech für 402	verzinkt	402BL	113865

Produkt gelasert

QUALITÄT AUS DEUTSCHLAND

bei Verwendung eines E-Öffners

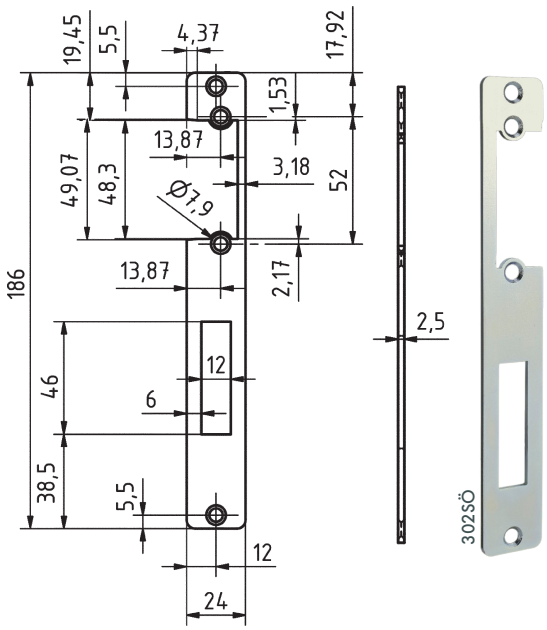

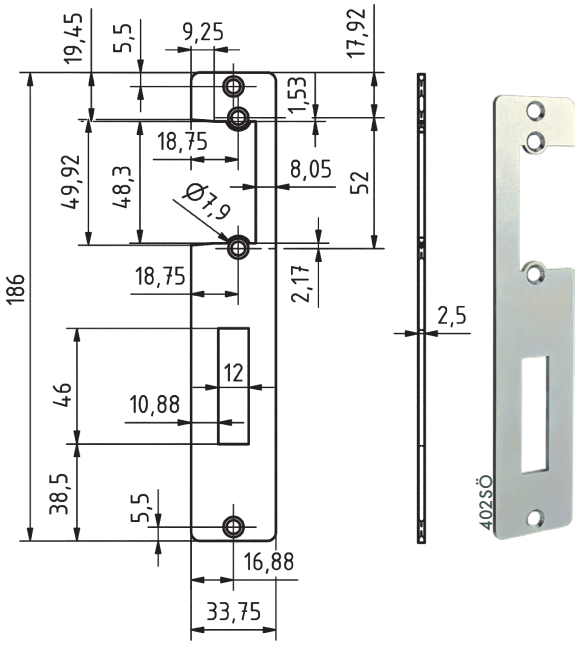

Passender E-Öffner auf Seite 91

Passende Anschläge auf Seite 91

	Material	Best.nr.	EAN 4002730...
Schließblech für 302	verzinkt	302SÖ	113872
Schließblech für 402	verzinkt	402SÖ	113889

Produkt gelasert

QUALITÄT AUS DEUTSCHLAND

360 P für 30 mm Rohr, **364 P** für 34 mm Rohr, **460 P** für 40 mm Rohr, **560 P** für 50 mm Rohr und **660 P** für 60 mm Rohr, Schlösser zum Einbau in Schlossgehäuse, **Dornmaß 60 mm,** Falle 5 mm vorstehend, **um 5 mm zurückstellbar,** auf rechts oder links umstellbar auch nach kompletter Montage (nur in vorstehender Position), Befestigungshülsen aus Messing senkrecht
angeordnet, Stulp verzinkt oder Edelstahl, Nuss aus Temperguss, Falle aus Zinkdruckguss mit Stahlkern, mit Stahlriegel, mit Wechsel, 2-tourig
360 PPF für 30 mm Rohr und **460 PPF** für 40 mm Rohr, Schlösser **mit Anti-Panikfunktion**
361, 365 und **461**, Gehäuse, Eisen roh, verwendbar für Rund- oder Rechteckrohr

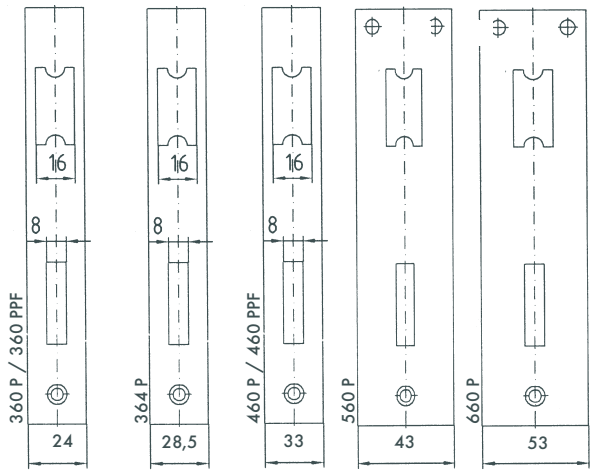

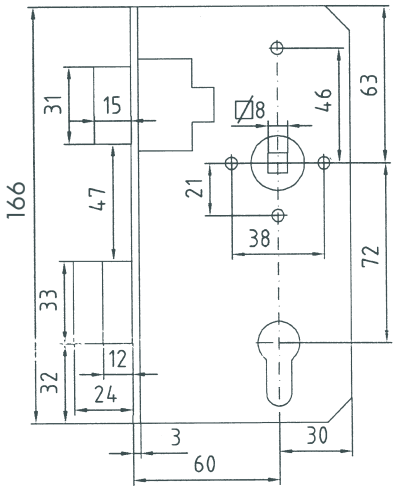

QUALITÄT AUS DEUTSCHLAND

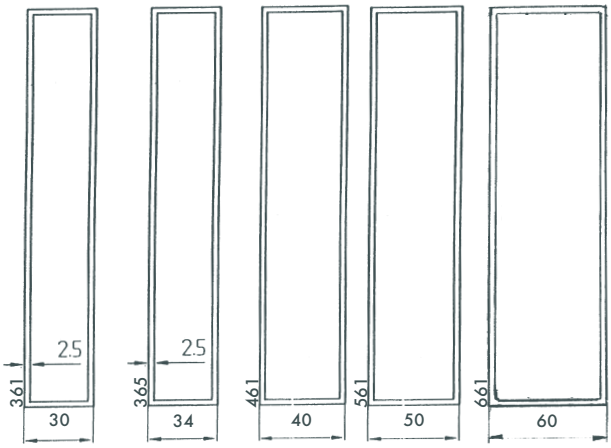

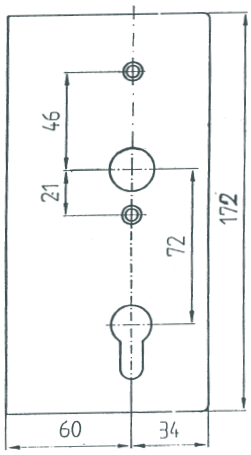

Ersatz Drücker-führung auf Seite 115

	Rohr-stärke	Dorn maß	Rich-tung	ohne Anti-Panikfunktion	
	mm	mm		Best.nr.	EAN 4002730...
Schloss, Befestigungshülsen senkrecht, Stulp verz.	30	60	r + l	360P	128388
Gehäuse	30	60		361	111830
Schloss und Gehäuse, Befestigungshülsen senkrecht, Stulp verz.	30	60	r + l	360361P	113018

	Rohr-stärke	Dorn maß	Rich-tung	ohne Anti-Panikfunktion	
	mm	mm		Best.nr.	EAN 4002730...
Schloss, Befestigungshülsen senkrecht, Stulp Edelstahl	30	60	r + l	360PE	126605
Gehäuse aus Edelstahl	30	60		361E	111564
Schloss u. Gehäuse, Befestigungshülsen senkrecht, Edelstahl	30	60	r + l	360361PE	126001
Schloss, Befestigungshülsen senkrecht, Stulp verz.	34	60	r + l	364P	128395
Gehäuse	34	60		365	111854
Schloss u. Gehäuse, Befestigungshülsen senkrecht, Stulp verz.	34	60	r + l	364365P	112950
Schloss, Befestigungshülsen senkrecht, Stulp verzinkt	40	60	r + l	460P	128463
Gehäuse	40	60		461	111885
Schloss und Gehäuse, Befestigungshülsen senkrecht, Stulp verz.	40	60	r + l	460461P	112967
Schloss, Befestigungshülsen senkrecht, Stulp Edelstahl	40	60	r + l	460PE	126049
Gehäuse aus Edelstahl	40	60		461E	111601
Schloss u. Gehäuse, Befestigungshülsen senkrecht, Edelstahl	40	60	r + l	460461PE	126998
Schloss, Befestigungshülsen senkrecht, Stulp verzinkt	50	60	r + l	560P	111809
Gehäuse	50	60		561	111892
Schloss und Gehäuse, Befestigungshülsen senkrecht, Stulp verz.	50	60	r + l	560561P	117474
Schloss, Befestigungshülsen senkrecht, Stulp verzinkt	60	60	r + l	660P	111878
Gehäuse	60	60		661	111939
Schloss und Gehäuse, Befestigungshülsen senkrecht, Stulp verz.	60	60	r + l	660661P	128180

	Rohr-stärke	Dorn maß	Rich-tung	mit Anti-Panikfunktion	
	mm	mm		Best.nr.	EAN 4002730...
Schloss mit Anti-Panikfunktion, mit fester Nuss, Befestigungshülsen senkrecht	30	60	r + l	360PPF	125301
Gehäuse	30	60		361	111830
Schloss mit Anti-Panikfunktion, mit fester Nuss, Befestigungshülsen senkrecht	40	60	r + l	460PPF	113292
Gehäuse	40	60		461	111885

	Rohr-stärke mm	Dorn maß mm	Rich-tung	mit Anti-Panikfunktion Best.nr.	EAN 4002730...
Schloss mit Anti-Panikfunktion, mit fester Nuss, Befestigungshülsen senkrecht	50	60	r + l	560PPF	126568
Gehäuse	50	60		561	111892
Schloss mit Anti-Panikfunktion, mit fester Nuss, Befestigungshülsen senkrecht	60	60	r + l	660PPF	126575
Gehäuse	60	60		661	111939

Passende Gegenkästen und Wandgegenkästen, für 360 P, 460 P, 560 P und 660P

362, 462, 562 und **662 Gegenkästen**

364, 464, 564 und **664 Wandgegenkästen,** verzinkt

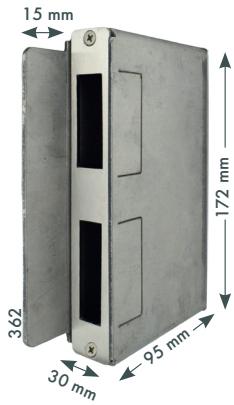

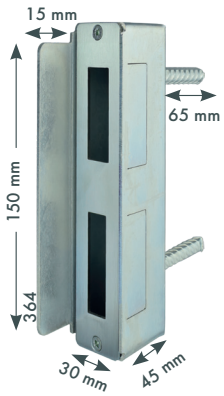

Gegenkästen für Schlossgehäuse mit 60 mm Dorn	Material	Best.nr.	EAN 4002730...
für 30 mm Rohr, 30 x 172 x 95 mm	Eisen roh	362	107130
für 30 mm Rohr, 30 x 172 x 95 mm	Edelstahl	362E	111472
für 40 mm Rohr, 40 x 172 x 95 mm	Eisen roh	462	107086
für 40 mm Rohr, 40 x 172 x 95 mm	Edelstahl	462E	118761
für 50 mm Rohr, 50 x 172 x 95 mm	Eisen roh	562	118730
für 60 mm Rohr, 60 x 172 x 95 mm	Eisen roh	662	118754
Wandgegenkästen, verzinkt			
für 30 mm Rohr, 30 x 172 x 45 mm	verzinkt	364	107109
für 40 mm Rohr, 40 x 172 x 45 mm	verzinkt	464	107116
für 50 mm Rohr, 50 x 172 x 45 mm	verzinkt	564	118747
für 60 mm Rohr, 60 x 172 x 45 mm	verzinkt	664	118785

Passende Schließbleche, für 362, 462, 562 und 662

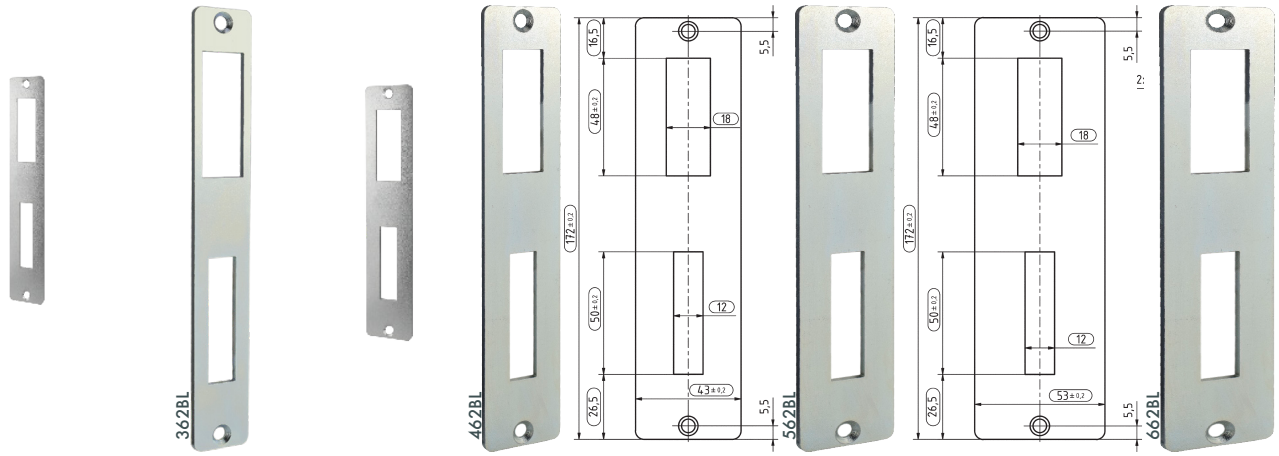

	Material	Best.nr.	EAN 4002730...
Schließblech für 362 und 364	verzinkt	362BL	113773
Schließblech für 462 und 464	verzinkt	462BL	113780
Schließblech für 562 und 564	verzinkt	562BL	117830
Schließblech für 662 und 664	verzinkt	662BL	113896

Produkt gelasert

QUALITÄT AUS DEUTSCHLAND

bei Verwendung eines E-Öffners

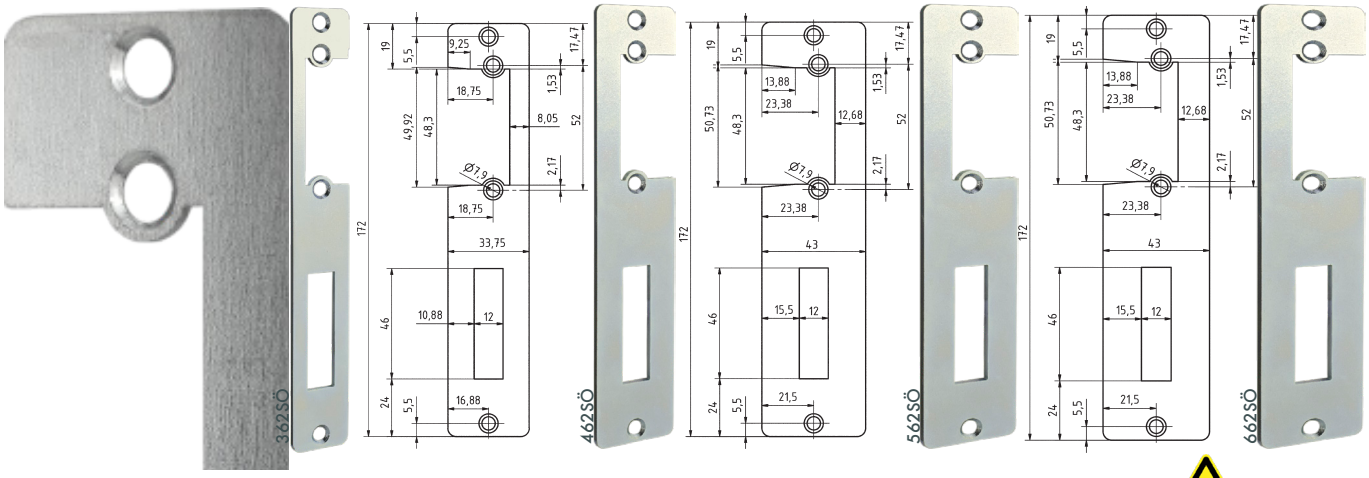

Produkt gelasert

QUALITÄT AUS DEUTSCHLAND

	Material	Best.nr.	EAN 4002730...
Schließblech für 362 und 364	verzinkt	362SÖ	113797
Schließblech für 462 und 464	verzinkt	462SÖ	129446
Schließblech für 562 und 564	verzinkt	562SÖ	113995
Schließblech für 662 und 664	verzinkt	662SÖ	114008

Passender E-Öffner und Anschläge auf Seite 91

7124 1” für 34 mm Rohr, **7124 1¼”** für 40 mm Rohr, **7624 1½”** für 50 mm Rohr und **7124 1½”** für 50 mm Rohr, lose Schlösser für Schlossgehäuse , **Dornmaß 60 mm**, links und rechts verwendbar, Stulp und Schlosskasten verzinkt, Nuss aus Temperguss, Falle aus Zinkdruckguss, Riegel aus Zinkdruckguss mit Stahlkern, mit Wechsel, 2-tourig

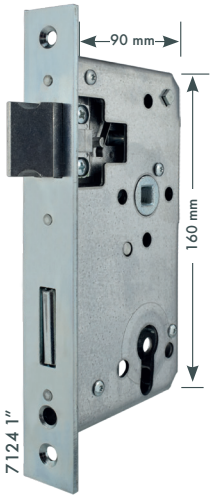

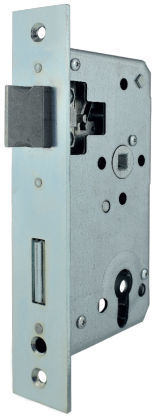

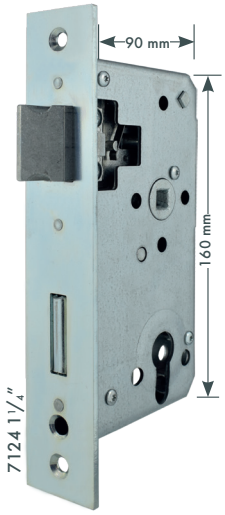

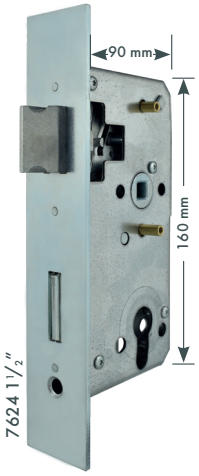

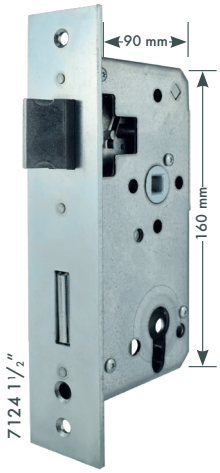

QUALITÄT AUS DEUTSCHLAND

	Rohr-stärke	Dorn maß	Rich-tung	ohne Anti-Panikfunktion	
	mm	mm		Best.nr.	EAN 4002730...
Ersatzschloss, Falle und Riegel bündig	34	60	r + l	71241	127015
Ersatzschloss, Falle und Riegel bündig	40	60	r + l	7124114	113063
Ersatzschloss, Falle 5 mm vorstehend, um 5 mm zurückstellbar	50	60	r + l	7624112	113629
Ersatzschloss, Falle und Riegel bündig	50	60	r + l	7124112	113209

460 ST, Schloss für Stangen-Bodenverschluss, Befestigungshülsen aus Messing vertikal angeordnet, mit Wechsel, Stange feststellbar, Hubhöhe der Stange 17 mm, Dornmaß 60 mm, für 40 mm Rohr, Stulp 33 x 166 mm verzinkt, Nuss 8 mm, Entfernung 72 mm
461 ST, Gehäuse, 40 x 173 mm, Eisen roh, mit Sonderlochung für Gewindestange, verwendbar für Rechteckrohr
460 BST, Gewindestange verzinkt, 1170 x 12 mm, kann beliebig gekürzt werden und wird mit einem Einschlagbolzen versehen, in dem eine konisch geformte Schraube eingebracht wird, um die unbeabsichtigte Lösung der Bodenstange zu verhindern, sollte ein Klebstoff für die Schraubensicherung (mittelfest) verwendet werden
460 BS, Bodenschließblech verzinkt, für einfache Bodenverriegelung
Ein Führungsblech für Vierkantrohr 35 x 55 x 55 mm bzw. 35 x 35 x 75 mm wird mitgeliefert.
Es wird im Rohr angebracht und erleichtert das Einschrauben der Gewindestange.

A B V E R K A U F

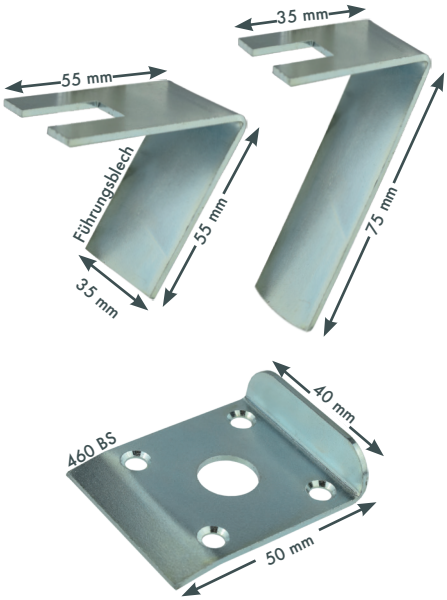

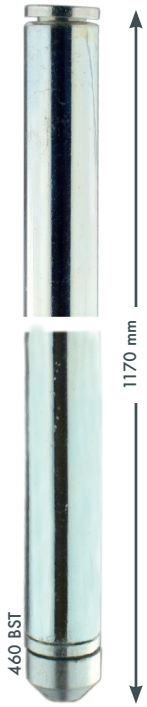

QUALITÄT AUS DEUTSCHLAND

Für 40 mm Rohr	Dorn maß	Rich-tung	Faltkarton	
	mm		Best.nr.	EAN 4002730...
Schloss, Befestig.hülsen senkrecht, Stulp verzinkt	60	r + l	460ST	126841
Gehäuse	60		461ST	126735
Schloss und Gehäuse, komplett mit Stange und Bodenstopper	60	r + l	460461ST	126728
Stange, 1170 mm mit Gewindestift, 12 mm Ø	60	r + l	460BST	126742
Bodenstopper	60		460BS	126759

500 P für 50 mm Rohr und **600 P** für 60 mm Rohr, Schlösser zum Einbau in Schlossgehäuse, **Dornmaß 65 mm**, Falle 5 mm vorstehend, um 5 mm zurückstellbar, auf rechts oder links umstellbar auch nach kompletter Montage (nur in vorstehender Position), mit 4 Hülsen, Stulp verzinkt, Nuss aus Temperguss, Falle aus Zinkdruckguss mit Stahlkern, mit Stahlriegel, mit Wechsel, 2-tourig

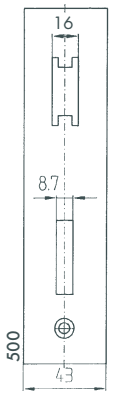

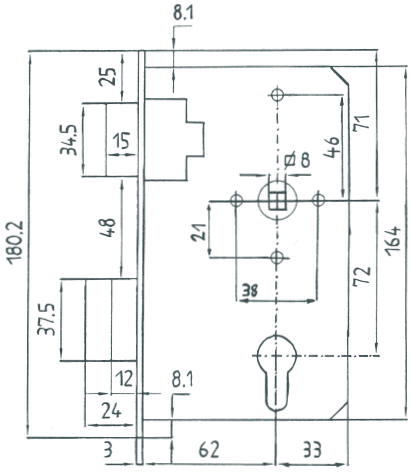

QUALITÄT AUS DEUTSCHLAND

	Rohr-stärke mm	Dorn maß mm	Rich-tung	ohne Anti-Panikfunktion Best.nr.	EAN 4002730...
Schloss, mit 4 Befestigungshülsen, Stulp verzinkt	50	65	r + l	500P	113445
Schloss, mit 4 Befestigungshülsen, Stulp verzinkt	60	65	r + l	600P	113469

Passende Anschläge, für 500 P und 600 P

Anschläge 3055 und 3056

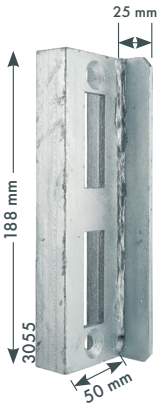

für Schlossgehäuse 60 mm Dorn	Material	Best.nr.	EAN 4002730...
für 500P, für 50 mm Rohr, 50 x 188 mm	verzinkt	3055	113698
für 600P, für 60 mm Rohr, 60 x 188 mm	verzinkt	3056	113704

416 P, Spezialschloss, **Dornmaße 32/65,** für 40 mm Rohr, vorgerichtet für 2 Profilzylinder, zur Verwendung an Türen, die mit zwei verschieden schließenden Zylindern geschlossen werden sollen, ohne Schließblech, rechts oder links bitte angeben, Falle und Nuss (9 mm) aus Temperguss, mit Stahlriegel, **Stulp verzinkt**, mit Wechsel, 1-tourig, Beschlag siehe 106 ADG / 106 AWG
417, Tandemgehäuse, Eisen roh

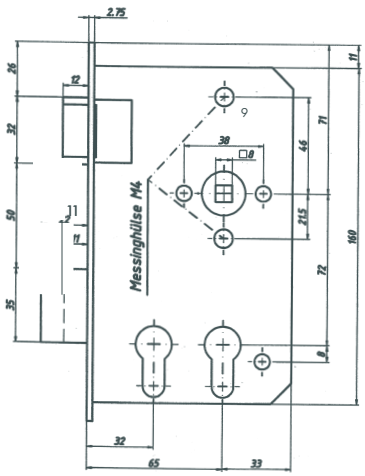

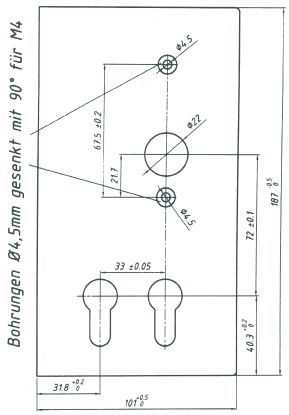

Bitte beachten Sie folgenden Hinweis!
Nach Abzug des Schlüssels muss sich die Schließnase bei Profilzylindern auf Nullstellung befinden!

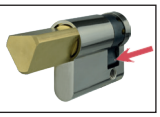

	Dornmaß	Richtung	Stulp	(8mm Nuss) ohne Anti-Panikfunktion		(9mm Nuss) mit Anti-Panikfunktion			
	mm		Farbe	Best.nr.	EAN 4002730...	Breite mm	Funktion	Best.nr.	EAN 4002730...
Schloss	32/65	links	verzinkt	416PL	103361	33	E feste Nuss	416PPFL	128906
Schloss	32/65	rechts	verzinkt	416PR	103378	33	E feste Nuss	416PPFR	128913
Gehäuse	32/65		Eisen roh	417	103385	40		417	103385
Schloss + Gehäuse	32/65	links		416417PL	103392				
Schloss + Gehäuse	32/65	rechts		416417PR	103408				

106 ADG, Drückergarnitur, 106 AWG, Wechselgarnitur, Leichtmetall F1, Außen- und Innenschild massiv,**106DG, Feuerschutz- Drückergarnitur,** Kunststoff (Abverkauf)

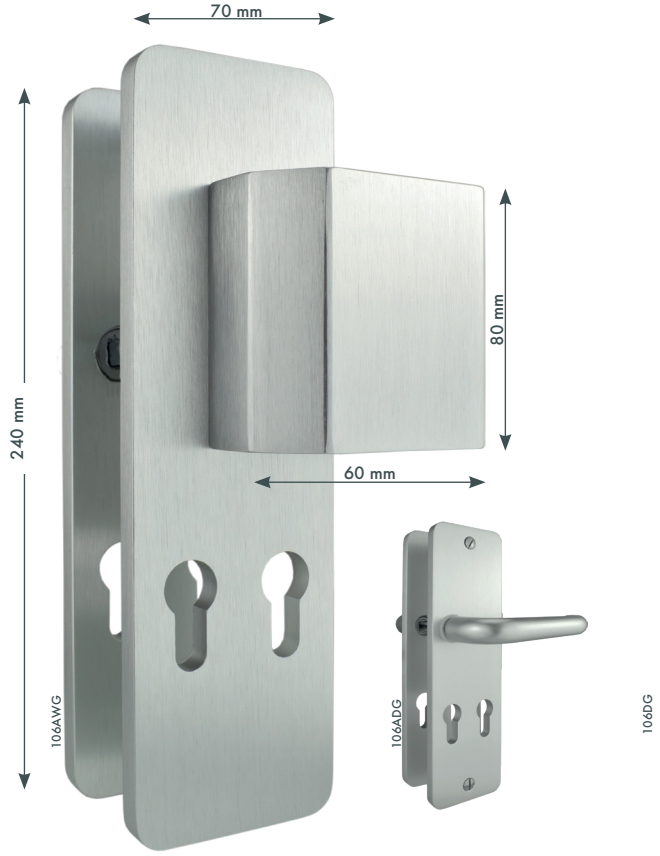

Doppel PZ Garnituren	
Best.nr.	EAN 4002730...
106ADG, Drückergarnitur	119058
106AWG, Wechselgarnitur	119065
106DG, Drücker-Rosettengarnitur	118839
Schilder auf Anfrage lieferbar	

Schlösser für Schiebetore zum Einbau in Schlossgehäuse

300 P S, 400 P S, 560 P S, 660 P S, Schlösser für Schiebetore mit verriegelbarer Hakenfalle, Dornmaß 60 mm, für 30, 40, 50, 60 mm Rohr, Stulp verzinkt, Falle und Nuss aus Temperguss verzinkt, mit Wechsel **301 S, 401 S, 561 S, 661 S,** Gehäuse, Eisen roh, verwendbar für Rund- oder Rechteckrohr

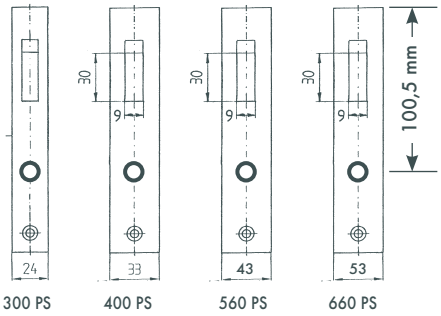

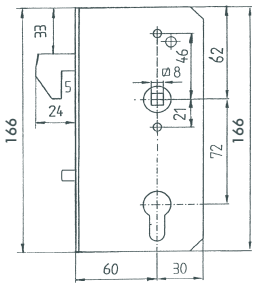

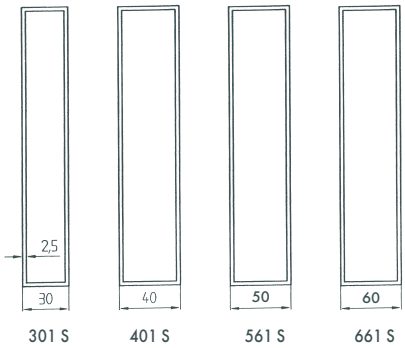

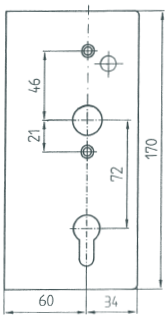

QUALITÄT AUS DEUTSCHLAND

	Rohr-stärke	Dorn maß	Rich-tung	ohne Anti-Panikfunktion	
	mm	mm		Best.nr.	EAN 4002730...
Schiebetorschloss mit Hakenfalle	30	60	r + l	300PS	113506
Gehäuse	30	60		301S	113537
Schiebetorschloss und Gehäuse	30	60	r + l	300301PS	123475
Schiebetorschloss mit Hakenfalle	40	60	r + l	400PS	113520
Gehäuse	40	60		401S	113544
Schiebetorschloss und Gehäuse	40	60	r + l	400401PS	112844
Schiebetorschloss mit Hakenfalle	50	60	r + l	560PS	107499
Schiebetorschloss und Gehäuse	50	60	r + l	560561PS	107505
Schiebetorschloss mit Hakenfalle	60	60	r + l	660PS	107512
Schiebetorschloss und Gehäuse	60	60	r + l	660661PS	107123

	Rohr-stärke mm	Dorn maß mm	Rich-tung	mit Anti-Panikfunktion Best.nr.	EAN 4002730...
Schiebetorschloss mit Hakenfalle, mit Anti-Panikfunktion, feste Nuss, Befestigungshülsen senkrecht	40	60	r + l	400PPS	111168
Gehäuse	40	60		401S	113544

400401 PS2, Spezialschloss für Schiebetore mit verriegelbarer Hakenfalle, **Dornmaße 30/60,** für 40 mm Rohr, vorgerichtet für 2 Profilzylinder, zur Verwendung an Toren, die mit zwei verschieden schließenden Zylindern geschlossen werden sollen, ohne Schließblech, rechts oder links verwendbar, Nuss 8 mm, **Stulp verzinkt**, mit Wechsel, mit Sicherungsstift, 1-tourig, mit Schlosskasten, Eisen roh

Sicherungsstift Ø 8

NEU IM SORTIMENT

Passende Garnitur auf Seite 104

Bitte beachten Sie folgenden Hinweis!
Nach Abzug des Schlüssels muss sich die Schließnase bei Profilzylindern auf Nullstellung befinden!

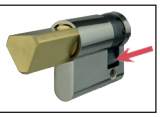

	Rohr-stärke mm	Dorn maß mm	Rich-tung	ohne Anti-Panikfunktion Best.nr.	EAN 4002730...
Spezialschloss für Schiebetore mit Hakenfalle, ohne Anti-Panikfunktion, feste Nuss, Befestigungshülsen senkrecht, mit Schlosskasten	40	30+60	r + l	400401PS2	002619

Passende Gegenkästen, für 300 PS, 400 PS, 560 PS, 660 PS und 400401PS2

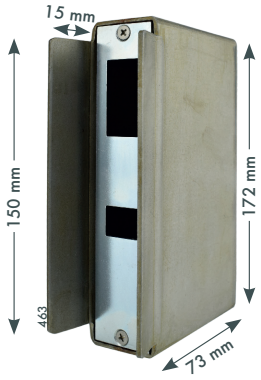

QUALITÄT AUS DEUTSCHLAND

für Schlossgehäuse 60 mm Dorn	Material	Best.nr.	EAN 4002730...
für 30 mm Rohr, 30 x 172 x 73 mm	Eisen roh	363	114015
für 40 mm Rohr, 40 x 172 x 73 mm	Eisen roh	463	107093
für 50 mm Rohr, 50 x 172 x 73 mm	Eisen roh	563	114022
für 60 mm Rohr, 60 x 172 x 73 mm	Eisen roh	663	114039

Edelstahl Schlösser und Schlossgehäuse für Tore aus Rohr- oder Winkelprofil, vorgerichtet für Profilzylinder

340341 PE, 360361 PE für 30 mm Rohr und **440441 PE, 460461PE** für 40 mm Rohr, Schlösser mit Schlossgehäuse,**Dornmaß 40 oder 60 mm, Falle und Riegel 5 mm vorstehend**, auf rechts oder links umstellbar auch nach kompletter Montage, Befestigungshülsen senkrecht aus Messing, Stulp Edelstahl, Nuss, Falle und Riegel aus Zinkdruckguss, vernickelt, mit Wechsel, 1-tourig bzw. 2-tourig,
341E, 361E, 441E und 461E Gehäuse, Edelstahl, verwendbar für Rund- oder Rechteckrohr

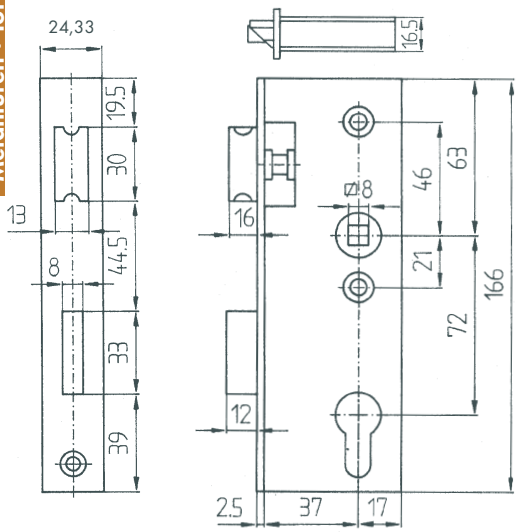

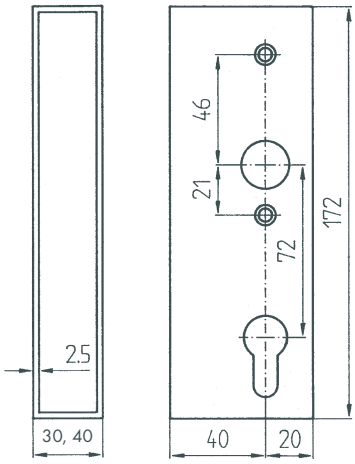

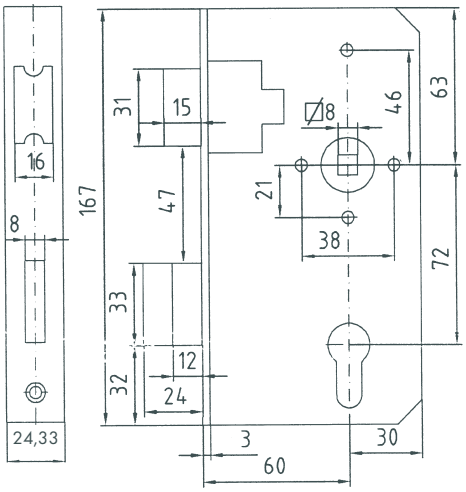

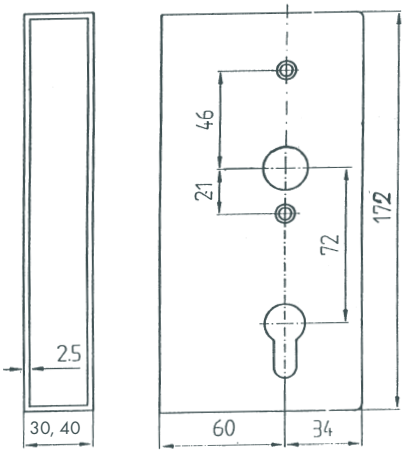

	Rohr-stärke	Dorn maß	Rich-tung	ohne Anti-Panikfunktion	
	mm	mm		Best.nr.	EAN 4002730...
Schloss und Gehäuse, Befestigungshülsen senkrecht, Edelstahl	30	40	r + l	340341PE	126360
Schloss und Gehäuse, Befestigungshülsen senkrecht, Edelstahl	40	40	r + l	440441PE	103309
Schloss und Gehäuse, Befestigungshülsen senkrecht, Edelstahl	30	60	r + l	360361PE	126001
Schloss und Gehäuse, Befestigungshülsen senkrecht, Edelstahl	40	60	r + l	460461PE	125998

Passende Gegenkästen, für 340341 PE, 440441 PE, 360361 PE und 460461 PE

Gegenkästen für Schlossgehäuse mit 40 und 60 mm Dorn	Material	Best.nr.	EAN 4002730...
für 30 mm Rohr, 30 x 172 x 60 mm	Edelstahl	342E	111502
für 40 mm Rohr, 40 x 172 x 60 mm	Edelstahl	442E	111540
für 30 mm Rohr, 30 x 172 x 94 mm	Edelstahl	362E	111472
für 40 mm Rohr, 40 x 172 x 94 mm	Edelstahl	462E	118761

Schilder, Knöpfe, Rosetten und Drücker für Schlosskästen

9012 ES und 9013 ES, Langschild, Schraublochabstand 67 mm

Schilder für Schlösser mit Kasten 156 x 32 x 6 mm	Material	Best.nr.	EAN 4002730...
Drückerlangschild, PZ, 72 mm Entfernung, rund	Edelstahl	9012ES	121013
Drückerlangschild, PZ, 72 mm Entfernung, kantig	Edelstahl	9013ES	121020

9002 EK, 9003 EK und 113 ED, Knauflochteile, drehbar, Vierkantloch 8 mm

9002EK

9003EK

Knauf, drehbar 40 x 60 mm	Material	Best.nr.	EAN 4002730...
Knauflochteil, oval	Edelstahl	9002EK	120917
Knauflochteil, kantig	Edelstahl	9003EK	120924

9004 EK, 9005 EK, 113 EF und 113 ED, Knauf auf Rosette , Schraublochabstand 67 mm

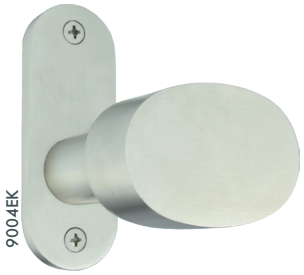
9004EK

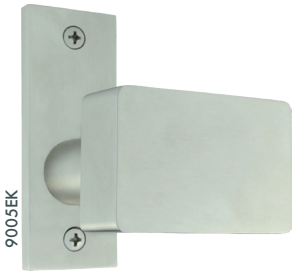
9005EK

Knauf auf Rosette, 40 x 60 x 6 mm	Material	Best.nr.	EAN 4002730...
Knauf auf Rosette, oval, fest, DIN r + l umstellbar	Edelstahl	9004EK	120931
Knauf auf Rosette, kantig, fest, DIN r + l umstellbar	Edelstahl	9005EK	120948

9000 ED, 9001 ED, 9018 ED und 9019 ED, Drücker, Vierkantloch-/stift 8 mm

9000ED

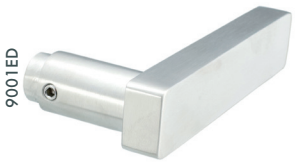
9001ED

9018ED

9019ED

Drücker	Material	Best.nr.	EAN 4002730...
Drückerlochteil, oval, 8 mm Vierkantloch, 25 x 120 mm	Edelstahl	9000ED	120894
Drückerlochteil, kantig, 8 mm Vierkantloch, 25 x 120 mm	Edelstahl	9001ED	120900
Drückerpaar, geschwungen, 8 mm Vierkantstift, 22 x 140 mm	Edelstahl	9018ED	121099
Drückerpaar, kantig, 8 mm Vierkantstift, 22 x 140 mm	Edelstahl	9019ED	121105

9010 ES, 9011 ES, 9018 ES und 9019 ES, Rosetten, Schraublochabstand 67 mm

Rosetten **87 x 32 x 6 mm**	Material	Best.nr.	EAN 4002730...
Drückerrosette, oval	Edelstahl	9010ES	120993
Drückerrosette, kantig	Edelstahl	9011ES	121006
Blindrosette, oval	Edelstahl	9018ES	121075
Blindrosette, kantig	Edelstahl	9019ES	121082
Zylinderrosette, oval, 55 x 30 x 6 mm	Edelstahl	117E	118822

9006 EK und 9007 EK, Knauf mit Langschild, fest, Schraublochabstand 67 mm

Knauf mit Langschild, fest **Schild: 155 x 32 x 6 mm Knauf: 60 x 40 mm**	Material	Best.nr.	EAN 4002730...
Knauf mit Langschild, oval, DIN r + l umstellbar	Edelstahl	9006EK	120955
Knauf mit Langschild, kantig, DIN r + l umstellbar	Edelstahl	9007EK	120962

Schilder, Knöpfe, Drücker und Rosetten für Schlossgehäuse

111 A, Langschild, Schraublochabstand 67 mm

Schild für Kastenschlösser 160 x 30 x 10 mm	Material	Best.nr.	EAN 4002730...
Langschild, PZ, 67 mm Schraublochabstand	Leichtmetall	111A	109882

115NGAD und 119AD, Knauf auf Rosette, fest oder drehbar, Schraublochabstand 67 mm

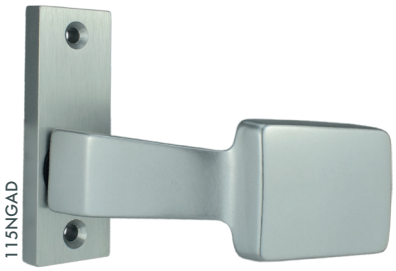

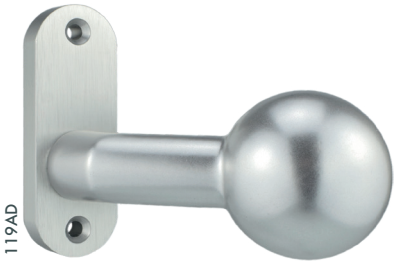

Knauf auf Rosette für Kastenschlösser 87 x 30 x 10 mm	Material	Best.nr.	EAN 4002730...
Knauf auf Rosette, kantig, gekröpft, drehbar, Vierkantloch 8 mm	Leichtmetall	115NGAD	114473
Knauf auf Rosette, kantig, gekröpft, fest, Vierkantloch 8 mm	Leichtmetall	115NGAF	114152
Kugelknauf auf Rosette, oval, drehbar, Vierkantloch 8 mm	Leichtmetall	119AD	119096
Kugelknauf auf Rosette, oval, fest, Vierkantloch 8 mm	Leichtmetall	119AF	119119
Knopf auf Rosette, rund, fest	Leichtmetall	115GA	105174
Knopf auf Rosette, rund, drehbar, M12 Gewinde	Leichtmetall	115GAD	119072

109 AGK62, 120 AG und 120 AU, Drücker, Vierkantloch-/stift 8 mm, Schraublochabstand 67 mm

109AG62

120AG

120AU

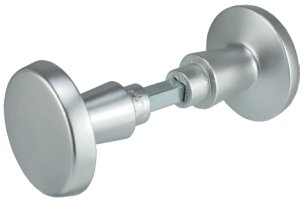
114GA

Drücker	Material	Best.nr.	EAN 4002730...
Drückerpaar, gekröpft, Vierkantstift 8 mm	Leichtmetall	109AGK62	105204
Drückerlochteil auf Rosette, kantig, Vierkantloch 8 mm, 87 x 30 x 10 mm	Leichtmetall	120AG	119126
Drückerlochteil auf Rosette, oval, Vierkantloch 8 mm, 87 x 30 x 10 mm	Leichtmetall	120AU	119133
Knopfdrücker, rund, Vierkant 8 mm, 87 x 30 x 6 mm	Leichtmetall	114GA	105167

127 AG und 127 AO, Rosetten, Schraublochabstand 67 mm

Rosetten **87 x 30 x 10 mm**	Material	Best.nr.	EAN 4002730...
Drückerrosette, kantig	Leichtmetall	127AG	114190
Drückerrosette, oval	Leichtmetall	127AO	119140

127AG

127AO

Knauf mit Langschild 112 AF 113 AF, Schraublochabstand 67 mm

112AF

112AU

Knauf mit Langschild für Kastenschlösser 160 x 30 x 10 mm	Material	Best.nr.	EAN 4002730...
Knopfkurzschild, kantig, fest, 72 mm Entfernung	Leichtmetall	112AF	109912
Knopfkurzschild, kantig, drehbar, 72 mm Entfernung, M12 Gewinde	Leichtmetall	112AD	109905
Griffkurzschild, gekröpft, kantig, fest, 72 mm Entfernung	Leichtmetall	113AF	109934
Griffkurzschild, gekröpft, kantig, drehbar, 72 mm Entfernung, M12 Gewinde	Leichtmetall	113AD	109950

Zubehör für Metalltore

126 AP, Zylinderrosette und **127 AD, Drückerrosette,** Leichtmetall F1, rund, 50 mm Ø, Schraublochabstand 38 mm

Best.nr.	EAN 4002730...
126AP	116071
127AD	116095

127, Schlüssel (B)-, Zylinder (P)- oder Drückerrosette (D), Temperguss, rund, schwarz, 50 mm Ø, 38 mm Lochabstand, 18 mm Führung (Abverkauf)

Best.nr.	EAN 4002730...
127B	105020
127P	105037
127D	105013

A B V E R K A U F

14-360Z, Zubehörbeutel für 360P und 460P, 2 x Drückerführung (schwarz) und 4 x Besfestigungsschrauben M4 (Edelstahl)

Best.nr.	EAN 4002730...
14-360Z	116071

109 GK, Drücker aus Kunststoff, 8 mm Vierkant, gekröpft, Stift 60-62 mm vorstehend

schwarz	
Best.nr.	EAN 4002730...
109GK	114091

Ersatz Maden-schraube auf Seite 171

127 G, Drückerführung, Kunststoff, schwarz, Innen Ø 19,2 mm, Außen Ø 27,5 mm

Best.nr.	EAN 4002730...
127G	121365

109 AGK, Drücker aus Leichtmetall, F1, gekröpft, Stift 62-85 mm vorstehend

Best.nr.	EAN 4002730...	
109AGK62	105204	für 300P + 400P
109AGK68	128821	für 400P + 500P
109AGK85	128838	für 600P
109AGKLT	105211	Lochteil

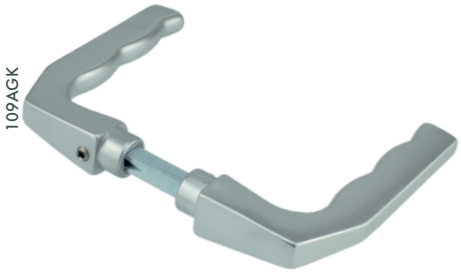

Passendes Langschild auf Seite 112

Ersatz Maden-schraube auf Seite 171

127 DK, Drückerführung, Kunststoff, weiß, Innen Ø 18 mm, Außen Ø 20 mm

Best.nr.	EAN 4002730...
127DK	105495

403 P, Gummipuffer zum Anschlag 303 und 403, schwarz

Best.nr.	EAN 4002730...
403P	002756

126 G, Buntbartrosette für Schlosskästen, Kunststoff, schwarz, 13,5 x 28,5 mm

Best.nr.	EAN 4002730...
126G	116170

3305, Torband, 180° Öffnungswinkel, in Höhe und Breite verstellbar, je 1 Anschweißstück für Pfosten und Tor, Gewinde M 12 – 24, Eisen roh, Schrauben und Muttern verzinkt

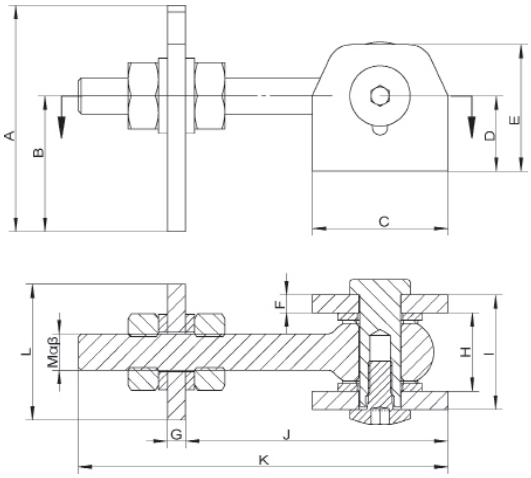

	Best.nr.	EAN 4002730...
Torband M 12	3305M12	105129
Torband M 16	3305M16	105136
Torband M 20	3305M20	117146
Torband M 24	3305M24	117634

Abmessungen ca. mm						
	A	**B**	**C**	**D**	**E**	**F**
M12	75	45-60	45	25	42	6
M16	87	50-70	45	25	42	6
M 20	130	85-105	55	35	58	8
M 24	130	85-100	55	35	58	8
	G	**H**	**I**	**J**	**K**	**L**
M12	6	26	38	55-105	123	45
M16	8	26	38	60-120	143	60
M 20	8	37	53	85-105	168	60
M 24	12	35	51	75-150	188	70

35, Bandrollen, Eisen roh, für 13 oder 16 mm Stift, 25 – 80 mm Lappen

	Best.nr.	EAN 4002730...
Bandrolle, 13 x 30 mm	3530	117481
Bandrolle, 13 x 80 mm	3580	128357
Bandrolle, 16 x 25 mm	3525	128364
Bandrolle, 16 x 75 mm	3575	128371

	Stiftstärke	Länge Mitte Rolle – Ende Band	Material
3530	13 mm	30 mm	40 x 5 mm
3580	13 mm	80 mm	40 x 5 mm
3525	16 mm	25 mm	45 x 6 mm
3575	16 mm	75 mm	45 x 6 mm

3823, Feststellriegel, verzinkt

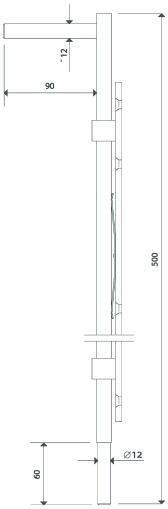

selbsthemmend	
Best.nr.	EAN 4002730...
3823	122683

3811, Torfeststeller, für Bodenbefestigung, mit Schließwinkel

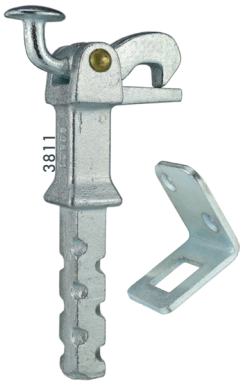

Zum Einmauern Länge: 170 mm	
Best.nr.	EAN 4002730...
3811	118501

3817, Torfeststeller, mit Bodenplatte (65 x 65 mm), mit Schließwinkel

Zum Anschrauben Länge: 95 mm	
Best.nr.	EAN 4002730...
3817	118549

3817, Wandtorfeststeller, mit Platte (65 x 65 mm), mit Schließwinkel

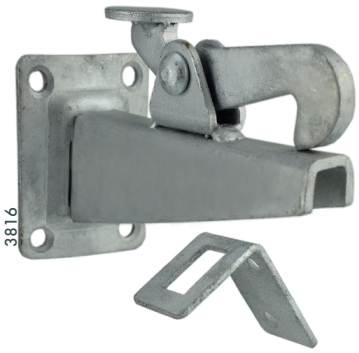

Zum Anschrauben Länge: 100 mm	
Best.nr.	EAN 4002730...
3816	118532

Rohrrahmenschlösser, vorgerichtet für Profilzylinder

1004, Rohrrahmenschlösser, ohne und mit Anti-Panikfunktion, 1-tourig, mit Wechsel, Riegelausschluss 11 mm, Falle auch nach Einbau auf rechts oder links umlegbar, Lochung für Schutzbeschlag, Falle aus Zinkdruckguss bündig, 5 mm vorstehend, Riegel aus Zinkdruckguss bündig, Nuss aus Zinkdruckguss mit Stahlkern, 8 oder 10 mm, Stulp verzinkt oder Edelstahl

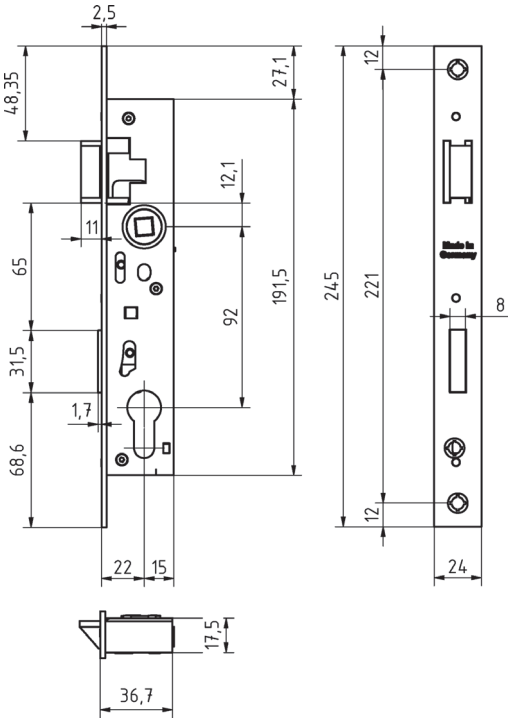

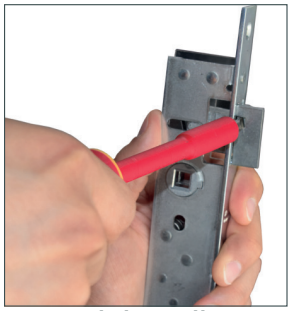

So wird die Falle umgelegt (auch nach Einbau möglich!)

QUALITÄT AUS DEUTSCHLAND

Passendes Schließ-blech auf Seite 150

ohne Anti-Panikfunktion

Dorn-maß mm	Stulp	Falle + Riegel vorstehend	Nuss 8 mm		Nuss 10 mm	
			Best.nr.	EAN 4002730...	Best.nr.	EAN 4002730...
18	verzinkt	nein	100418	114947	10041018	114947
18	verzinkt	5 mm	100418V	115029	10041018V	115180
18	Edelstahl	nein	100418E	126018		
20	verzinkt	nein	100420	114954	10041020	115111
20	verzinkt	5 mm	100420V	115036	10041020V	115197
20	Edelstahl	nein	100420E	118624		
22	verzinkt	nein	100422	114961	10041022	115128
22	verzinkt	5 mm	100422V	115043	10041022V	115203
22	Edelstahl	nein	100422E	126384		

Anti-Panikschlösser

Für Wechselgarnitur (Drücker – Knopf) : Schloss mit fester Nuss
Für Drückergarnitur (Drücker – Drücker): Schloss mit geteilter Nuss

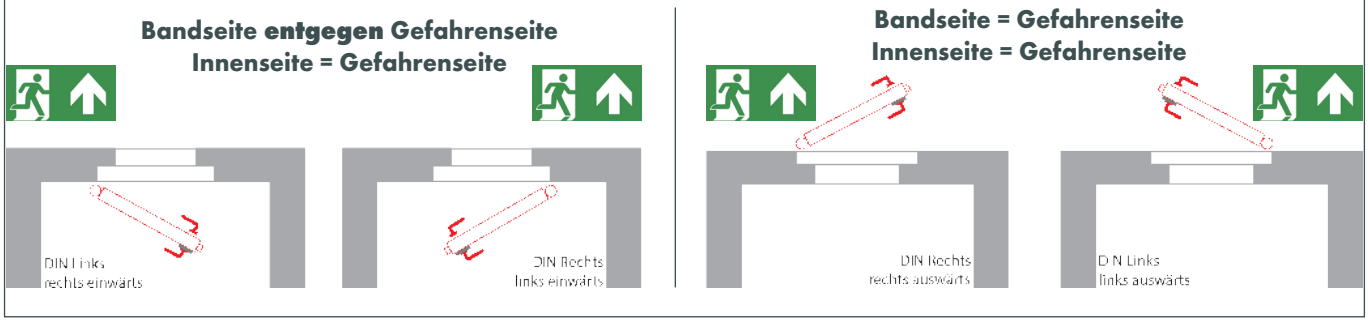

1005 P, Rohrrahmenschlösser, mit Anti-Panikfunktion E, Klasse 3, nach DIN 18250 FS
1-tourig, mit Wechsel, Riegelausschluss 21 mm, Falle auf rechts oder links umlegbar, Lochung für Schutzbeschlag, mit Flüsterfalle, Nuss 9 mm, Stulp aus Edelstahl, EN179

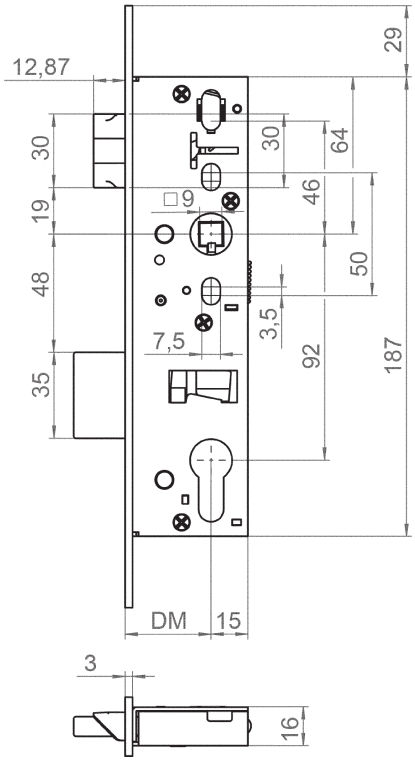

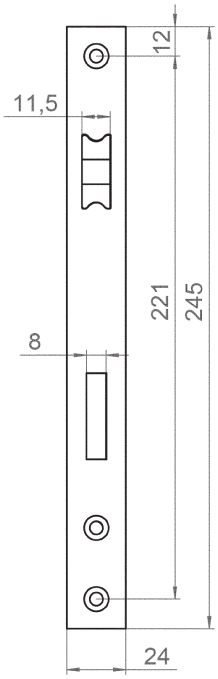

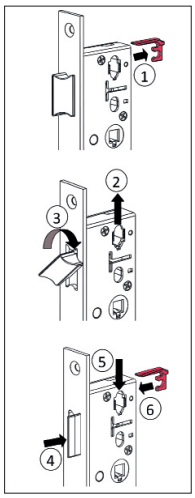

So wird die Falle umgelegt (nicht nach Einbau möglich!)

mit Anti-Panikfunktion E, mit fester Nuss für Wechselgarnitur

Dorn-maß mm	Rich-tung	Stulp	Falle + Riegel vorstehend	Nuss 9 mm Best.nr.	EAN 4002730...
30	r + l	Edelstahl	ja	1005PE30	106256
35	r + l	Edelstahl	ja	1005PE35	106263
40	r + l	Edelstahl	ja	1005PE40	106270
45	r + l	Edelstahl	ja	1005PE45	106508

1005 P, Rohrrahmenschlösser, mit Anti-Panikfunktion D oder B, Klasse 3,
nach DIN 18250 FS

1-tourig, ohne Wechsel, Riegelausschluss 21 mm, Lochung für Schutzbeschlag, mit Flüsterfalle, Nuss 9 mm, Stulp aus Edelstahl

mit Anti-Panikfunktion D, mit geteilter Nuss für Drückergarnitur

Dornmaß mm	Richtung	Stulp	Falle + Riegel vorstehend	Nuss 9 mm Best.nr.	Nuss 9 mm EAN 4002730...
30	links	Edelstahl	nein	1005PD30L	103781
30	rechts	Edelstahl	nein	1005PD30R	104955
35	links	Edelstahl	nein	1005PD35L	106188
35	rechts	Edelstahl	nein	1005PD35R	106195
40	links	Edelstahl	nein	1005PD40L	106218
40	rechts	Edelstahl	nein	1005PD40R	106225
45	links	Edelstahl	nein	1005PD45L	106232
45	rechts	Edelstahl	nein	1005PD45R	106249

Auf Anfrage auch für „einwärts" lieferbar

mit Anti-Panikfunktion B, mit geteilter Nuss für Drückergarnitur

Dornmaß mm	Richtung	Stulp	Falle + Riegel vorstehend	Nuss 9 mm Best.nr.	Nuss 9 mm EAN 4002730...
30	links	Edelstahl	nein	1005PB30L	002671
30	rechts	Edelstahl	nein	1005PB30R	102906
35	links	Edelstahl	nein	1005PB35L	102920
35	rechts	Edelstahl	nein	1005PB35R	103194
40	links	Edelstahl	nein	1005PB40L	103200
40	rechts	Edelstahl	nein	1005PB40R	103217
45	links	Edelstahl	nein	1005PB45L	103767
45	rechts	Edelstahl	nein	1005PB45R	103774

Auf Anfrage auch für „einwärts" lieferbar

1004 R, Rohrrahmenschlösser mit Reparaturstulp, 1-tourig, mit Wechsel, Riegelausschluss 11 mm, Falle auch nach Einbau auf rechts oder links umlegbar, Lochung für Schutzbeschlag, Falle aus Zinkdruckguss bündig, 5 oder 10 mm vorstehend, Riegel aus Zinkdruckguss bündig, 5 vorstehend, Nuss aus Zinkdruckguss mit Stahlkern 10 mm, **Stulp 24 x 340 mm Edelstahl**

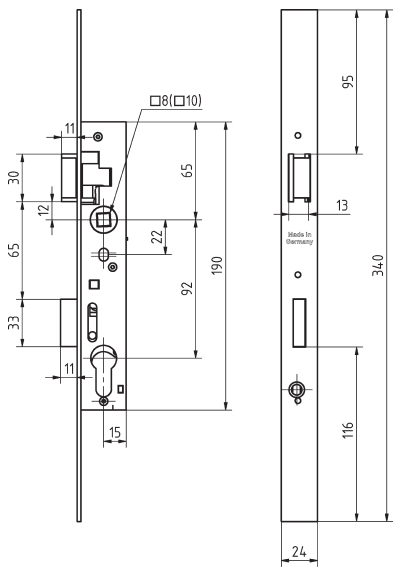

Schlösser für Metalltüren + Tore

QUALITÄT AUS DEUTSCHLAND

ohne Anti-Panikfunktion

Dornmaß mm	Stulp	Falle + Riegel vorstehend	Nuss 10 mm Best.nr.	EAN 4002730...
18	Edelstahl	nein	1004R1018	120252
18	Edelstahl	5 mm	1004R1018V	113988
20	Edelstahl	nein	1004R1020	120269
20	Edelstahl	5 mm	1004R1020V	002558
22	Edelstahl	nein	1004R1022	120276
22	Edelstahl	5 mm	1004R1022V	002541

Anti-Panikschlösser

Für Wechselgarnitur (Drücker – Knopf) : Schloss mit fester Nuss
Für Drückergarnitur (Drücker – Drücker): Schloss mit geteilter Nuss

Bandseite entgegen Gefahrenseite
Innenseite = Gefahrenseite

Bandseite = Gefahrenseite
Innenseite = Gefahrenseite

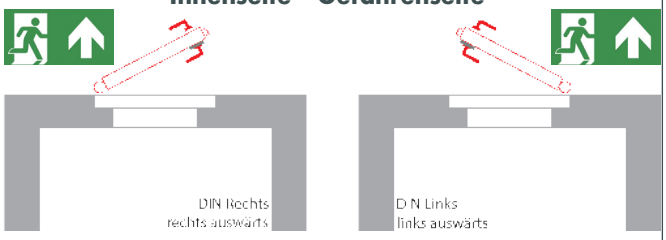

1005 R, Rohrrahmenschlösser mit Reparaturstulp, mit Anti-Panikfunktion E, Stulp 24 x 400 mm Edelstahl, Klasse 3, nach DIN 18250 FS

1-tourig, mit Wechsel, Riegelausschluss 21,5 mm, Lochung für Schutzbeschlag, mit Flüsterfalle, Nuss 9 mm

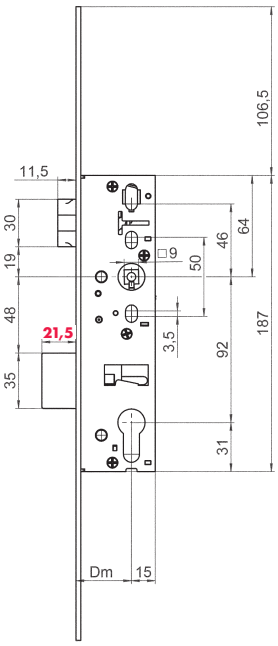

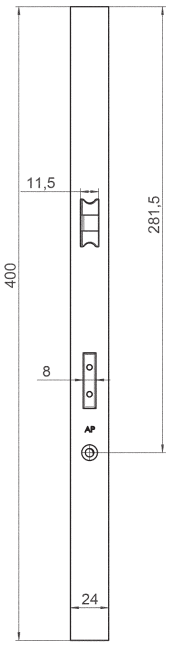

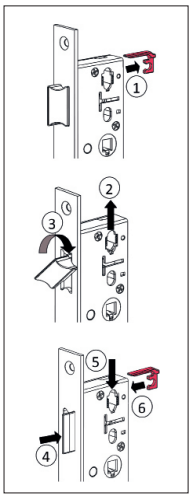

So wird die Falle umgelegt (nicht nach Einbau möglich!)

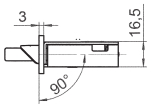

mit Anti-Panikfunktion E, mit fester Nuss für Wechselgarnitur

Dorn-maß mm	Rich-tung	Stulp	Falle + Riegel vorstehend	Nuss 9 mm Best.nr.	EAN 4002730...
30	r + l	Edelstahl	nein	1005RPE30	106911
35	r + l	Edelstahl	nein	1005RPE35	107017
40	r + l	Edelstahl	nein	1005RPE40	107222
45	r + l	Edelstahl	nein	1005RPE45	108229

1005 R, Rohrrahmenschlösser mit Reparaturstulp, mit Anti-Panikfunktion D oder B, Stulp 24 x 400 mm Edelstahl, Klasse 3, nach DIN 18250 FS

1-tourig, ohne Wechsel, Riegelausschluss 21,5 mm, Lochung für Schutzbeschlag, mit Flüsterfalle, Nuss 9 mm

mit Anti-Panikfunktion D, mit geteilter Nuss für Drückergarnitur

Dornmaß mm	Richtung	Stulp	Falle + Riegel vorstehend	Nuss 9 mm Best.nr.	EAN 4002730...
30	links	Edelstahl	nein	1005RPD30L	109448
30	rechts	Edelstahl	nein	1005RPD30R	109455
35	links	Edelstahl	nein	1005RPD35L	109462
35	rechts	Edelstahl	nein	1005RPD35R	109479
40	links	Edelstahl	nein	1005RPD40L	109783
40	rechts	Edelstahl	nein	1005RPD40R	109790
45	links	Edelstahl	nein	1005RPD45L	109806
45	rechts	Edelstahl	nein	1005RPD45R	109813

Auf Anfrage auch für „einwärts" lieferbar

mit Anti-Panikfunktion B, mit geteilter Nuss für Drückergarnitur

Dornmaß mm	Richtung	Stulp	Falle + Riegel vorstehend	Nuss 9 mm Best.nr.	EAN 4002730...
30	links	Edelstahl	nein	1005RPB30L	106515
30	rechts	Edelstahl	nein	1005RPB30R	106607
35	links	Edelstahl	nein	1005RPB35L	106614
35	rechts	Edelstahl	nein	1005RPB35R	106621
40	links	Edelstahl	nein	1005RPB40L	106638
40	rechts	Edelstahl	nein	1005RPB40R	106782
45	links	Edelstahl	nein	1005RPB45L	106799
45	rechts	Edelstahl	nein	1005RPB45R	109604

Auf Anfrage auch für „einwärts" lieferbar

1004 22 20 VE, Rohrrahmenschloss, 5 mm vorstehend, 1-tourig, **ohne Wechsel, Riegelausschluss 20 mm**, Falle auch nach Einbau auf rechts oder links umlegbar, Falle und Riegel aus Zinkdruckguss, Nuss aus Zinkdruckguss mit Stahleinleger 8 mm, Stulp Edelstahl V2A, für Rohrprofile 40/40 mm bzw. 40/60 mm, speziell für den Zaunbau geeignet

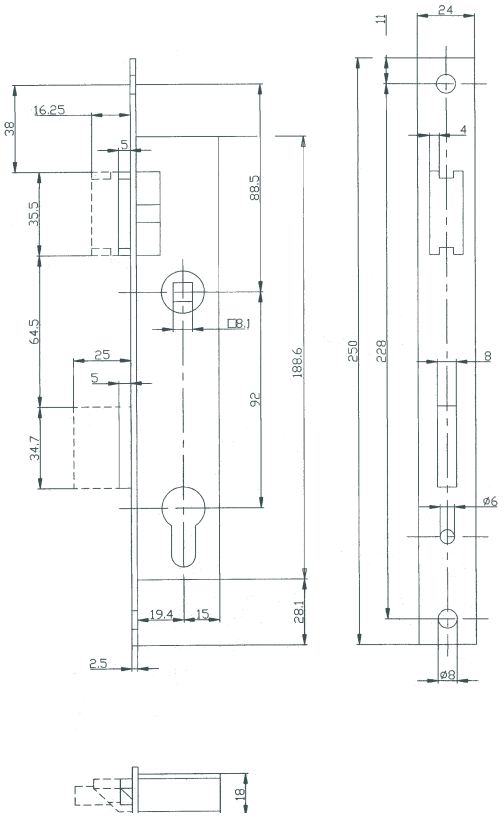

QUALITÄT AUS DEUTSCHLAND

ohne Anti-Panikfunktion

Dornmaß mm	Stulp	Falle + Riegel vorstehend	Nuss 8 mm	
			Best.nr.	EAN 4002730...
22	Edelstahl V2A	5 mm	10042220VE	103415

1006 U, Rohrrahmenschloss mit U-Stulp 24 x 245 x 6 mm, Klasse 3, Edelstahl, 1-tourig, mit Wechsel, Falle auf rechts oder links umlegbar, **Riegelausschluss 21 mm, Riegel 1mm vorstehend**

1006 PU, Rohrrahmenschloss mit U-Stulp 24 x 245 x 6 mm, mit Anti-Panik-Funktion E, Klasse 3, Edelstahl, 1-tourig, mit Wechsel, Falle auf rechts oder links umlegbar, **Riegelausschluss 21 mm, Riegel 1mm vorstehend, EN179**

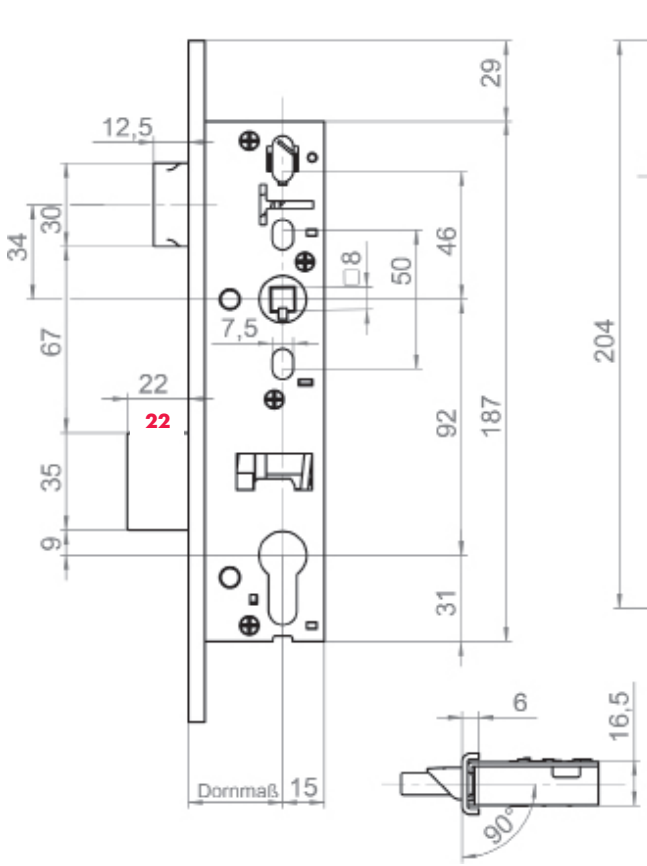

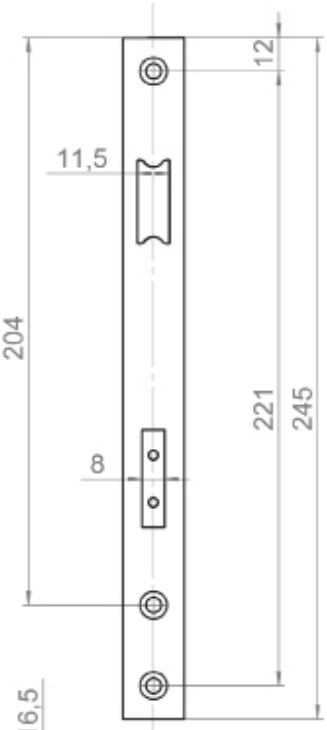

NEU IM SORTIMENT

Schlösser für Metalltüren + Tore

F

Dorn maß	Rich-tung	Stulp	ohne Anti-Panikfunktion		mit Anti-Panikfunktion		
mm		Farbe	Best.nr.	EAN 4002730...	Funktion	Best.nr.	EAN 4002730...
30	r+l	Edelstahl	1006U30	112790	E feste Nuss	1006PU30	112776
35	r+l	Edelstahl	1006U35	112806	E feste Nuss	1006PU35	112783

auch lieferbar in 40, 45 und 50mm

1022 70, Rohrrahmenschloss mit 70 mm Zargenmaß, 1-tourig, mit Wechsel, Falle auf rechts oder links umlegbar, Falle aus Zinkdruckguss mit Stahlbolzeneinsatz, **Riegelausschluss 22 mm**, Riegel aus Zinkdruckguss mit 6 mm Stahlkern

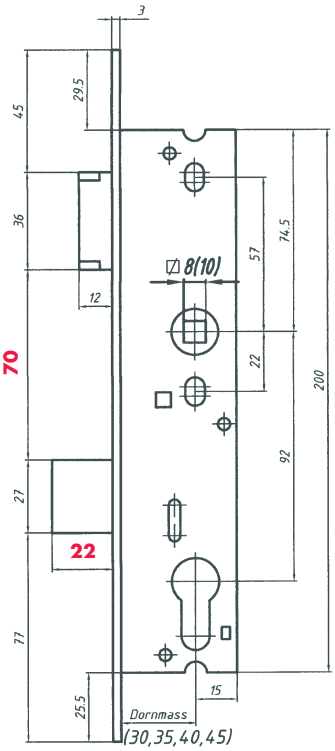

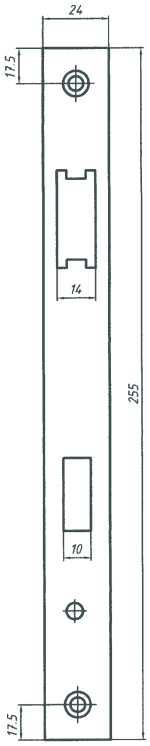

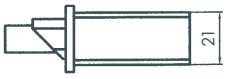

QUALITÄT AUS DEUTSCHLAND

ohne Anti-Panikfunktion

Dornmaß mm	Stulp	Falle + Riegel vorstehend	Nuss 8 mm		Nuss 10 mm	
			Best.nr.	EAN 4002730...	Best.nr.	EAN 4002730...
30	Edelstahl	nein	10223070	120405	1022103070	120443
30	Edelstahl	5 mm	10223070V	120573	1022103070V	105303
35	Edelstahl	nein	10223570	120412	1022103570	120450
35	Edelstahl	5 mm	10223570V	120580	1022103570V	105310
40	Edelstahl	nein	10224070	120429	1022104070	120467
40	Edelstahl	5 mm	10224070V	120597	1022104070V	105327
45	Edelstahl	nein	10224570	120436	1022104570	120474
45	Edelstahl	5 mm	10224570V	120634	1022104570V	105334

1022 „Scuteus", Rohrrahmenschlösser mit Fallenverriegelung, Riegelausschluss 22 mm, ohne Anti-Panikfunktion, mit extra starkem Riegel, 1-tourig, mit Wechsel, Falle auch nach Einbau auf rechts oder links umlegbar, Lochung für Schutzbeschlag, Falle aus Zinkdruckguss mit Stahlbolzeneinsatz, Riegel aus Zinkdruckguss mit 6 mm Stahlkern, Falle und Riegel bündig oder 5 mm vorstehend, Nuss aus Temperguss, Nuss 8 oder 10 mm, Stulp Edelstahl

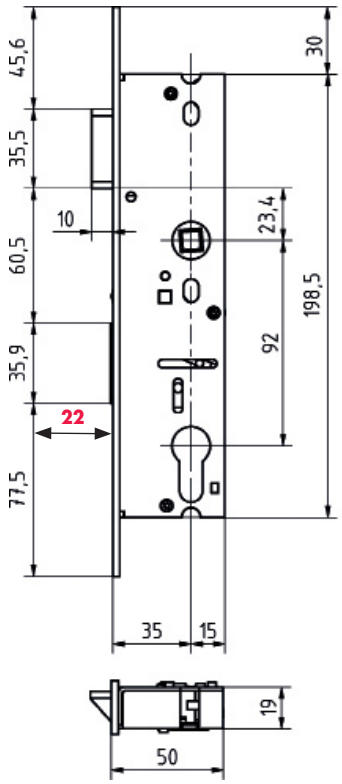

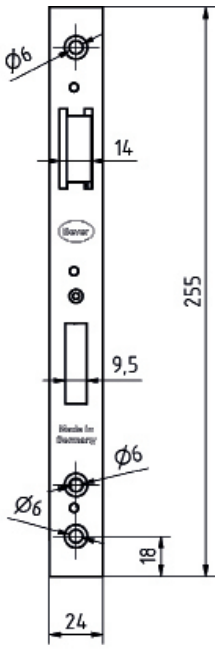

Passendes Schließ-blech auf Seite 150

QUALITÄT AUS DEUTSCHLAND

ohne Anti-Panikfunktion

Dorn-maß mm	Stulp	Falle + Riegel vorstehend	Nuss 8 mm		Nuss 10 mm	
			Best.nr.	EAN 4002730...	Best.nr.	EAN 4002730...
30	Edelstahl	nein	102230	114374	10221030	114534
30	Edelstahl	5 mm	102230V	114411	10221030V	114572
35	Edelstahl	nein	102235	114381	10221035	114541
35	Edelstahl	5 mm	102235V	114428	10221035V	114589
40	Edelstahl	nein	102240	114398	10221040	114558
40	Edelstahl	5 mm	102240V	114435	10221040V	114596
45	Edelstahl	nein	102245	114404	10221045	114565
45	Edelstahl	5 mm	102245V	114442	10221045V	114602

Anti-Panikschlösser

Für Wechselgarnitur (Drücker – Knopf) : Schloss mit fester Nuss
Für Drückergarnitur (Drücker – Drücker): Schloss mit geteilter Nuss

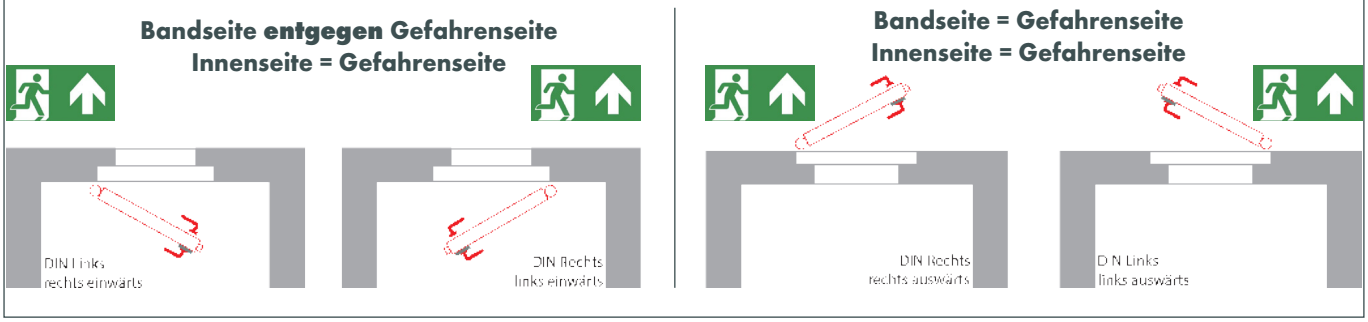

1023, Rohrrahmenschlösser, mit Anti-Panikfunktion E, Stulp 24 x 255 mm, Klasse 3, nach DIN 18250 FS

1-tourig, mit Wechsel, **Riegelausschluss 21 mm**, Falle auf rechts oder links umlegbar, Lochung für Schutzbeschlag, mit Flüsterfalle, Nuss 9 mm, Stulp aus Edelstahl, EN179

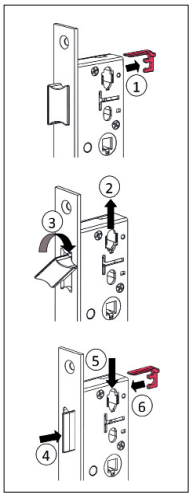

So wird die Falle umgelegt (nicht nach dem Einbau möglich!)

mit Anti-Panikfunktion E, mit fester Nuss für Wechselgarnitur

Dorn-maß mm	Rich-tung	Stulp	Falle + Riegel vorstehend	Nuss 9 mm Best.nr.	EAN 4002730...
30	r + l	Edelstahl	nein	1023PE30	109776
35	r + l	Edelstahl	nein	1023PE35	110116
40	r + l	Edelstahl	nein	1023PE40	110376
45	r + l	Edelstahl	nein	1023PE45	110390

1023, Rohrrahmenschlösser, mit Anti-Panikfunktion D oder B, Stulp 24 x 255 mm, Klasse 3, nach DIN 18250 FS

1-tourig, ohne Wechsel, Riegelausschluss 21 mm, Lochung für Schutzbeschlag, mit Flüsterfalle, Nuss 9 mm, Stulp aus Edelstahl

mit Anti-Panikfunktion D, mit geteilter Nuss für Drückergarnitur

Dornmaß mm	Richtung	Stulp	Falle + Riegel vorstehend	Nuss 9 mm Best.nr.	EAN 4002730...
30	links	Edelstahl	nein	1023PD30L	108571
30	rechts	Edelstahl	nein	1023PD30R	108762
35	links	Edelstahl	nein	1023PD35L	109493
35	rechts	Edelstahl	nein	1023PD35R	109608
40	links	Edelstahl	nein	1023PD40L	109622
40	rechts	Edelstahl	nein	1023PD40R	109721
45	links	Edelstahl	nein	1023PD45L	109738
45	rechts	Edelstahl	nein	1023PD45R	109752

Auf Anfrage auch in „einwärts" lieferbar

mit Anti-Panikfunktion B, mit geteilter Nuss für Drückergarnitur

Dornmaß mm	Richtung	Stulp	Falle + Riegel vorstehend	Nuss 9 mm Best.nr.	EAN 4002730...
30	links	Edelstahl	nein	1023PB30L	107246
30	rechts	Edelstahl	nein	1023PB30R	107628
35	links	Edelstahl	nein	1023PB35L	107635
35	rechts	Edelstahl	nein	1023PB35R	107642
40	links	Edelstahl	nein	1023PB40L	107659
40	rechts	Edelstahl	nein	1023PB40R	108205
45	links	Edelstahl	nein	1023PB45L	108212
45	rechts	Edelstahl	nein	1023PB45R	108564

Auf Anfrage auch in „einwärts" lieferbar

1022 R „Scuteus“, Rohrrahmenschlösser mit Reparaturstulp, ohne Fallenverriegelung, 1-tourig, mit Wechsel, mit extra starkem Riegel, Riegelausschluss 22 mm, Falle auch nach Einbau auf rechts oder links umlegbar, Lochung für Schutzbeschlag, Falle aus Zinkdruckguss, Riegel aus Zinkdruckguss mit Stahlkern, Falle und Riegel bündig, Nuss aus Zinkdruckguss (10mm) mit Stahlkern, Stulp Edelstahl, **Stulp ungelocht 24 x 340 bzw. 30 x 340 mm**

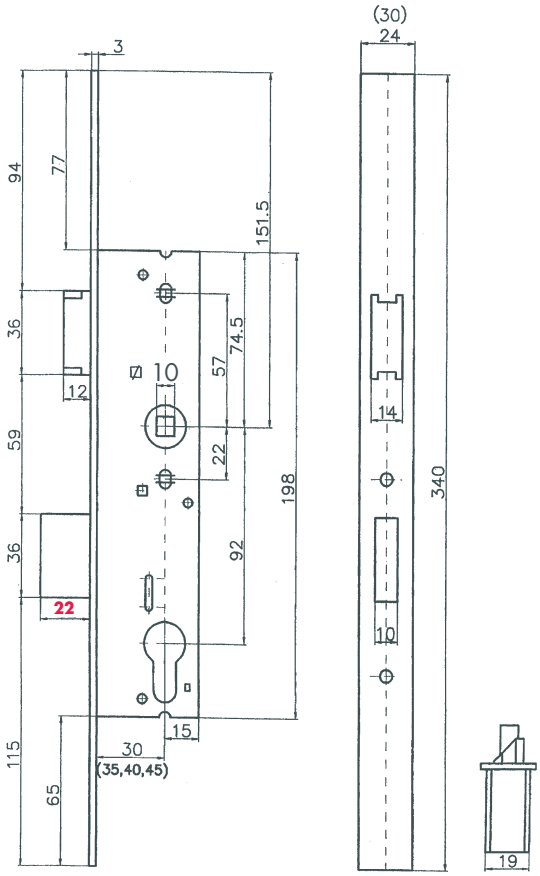

Dorn-maß	Stulp-breite	Stulp	Falle + Riegel vorstehend	Nuss 10 mm	
mm	mm			Best.nr.	EAN 4002730...
30	24	Edelstahl	nein	1022R102430	119782
35	24	Edelstahl	nein	1022R102435	119799
40	24	Edelstahl	nein	1022R102440	119805
45	24	Edelstahl	nein	1022R102445	119850
Auf Anfrage auch vorstehend lieferbar					

1004 72, Rohrrahmenschlösser, 72 mm Entfernung, 1-tourig, mit Wechsel, bündig oder 5 mm vorstehend, Falle auch nach Einbau auf rechts oder links umlegbar, Nuss, Falle und Riegel aus Zinkdruckguss, Stulp verzinkt

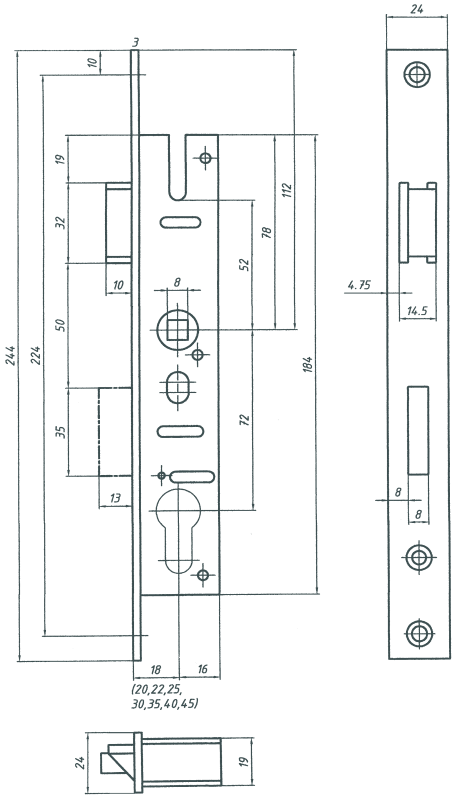

ÜBERARBEITETES PRODUKT
VERBESSERTE QUALITÄT

Schlösser für Metalltüren + Tore

Passendes Schließ-blech auf Seite 150

QUALITÄT AUS DEUTSCHLAND

ohne Anti-Panikfunktion

Dorn-maß mm	Stulp	Falle + Riegel vorstehend	Nuss 8 mm		Nuss 10 mm	
			Best.nr.	EAN 4002730...	Best.nr.	EAN 4002730...
18	verzinkt	nein	10047218	115425	1004107218	103019
18	verzinkt	5 mm	10047218V	118655	1004107218V	103026
18	Edelstahl	nein	10047218E	129583		
20	verzinkt	nein	10047220	115432	1004107220	112356
20	verzinkt	5 mm	10047220V	118662	1004107220V	103040
20	Edelstahl	nein	10047220E	129590		
22	verzinkt	nein	10047222	115449	1004107222	103057
22	verzinkt	5 mm	10047222V	118679	1004107222V	103064
22	Edelstahl	nein	10047222E	129606		
25	verzinkt	nein	10047225	115456	1004107225	103071
25	verzinkt	5 mm	10047225V	118723	1004107225V	103088
25	Edelstahl	nein	10047225E	129613		

ohne Anti-Panikfunktion

Dorn-maß	Stulp	Falle + Riegel vorstehend	Nuss 8 mm		Nuss 10 mm	
mm			Best.nr.	EAN 4002730...	Best.nr.	EAN 4002730...
30	verzinkt	nein	10047230	115463	1004107230	103095
30	verzinkt	5 mm	10047230V	118686	1004107230V	103101
30	Edelstahl	nein	10047230E	129620		
35	verzinkt	nein	10047235	115470	1004107235	103118
35	verzinkt	5 mm	10047235V	118693	1004107235V	103125
35	Edelstahl	nein	10047235E	129637		
40	verzinkt	nein	10047240	115487	1004107240	103132
40	verzinkt	5 mm	10047240V	118716	1004107240V	103149
40	Edelstahl	nein	10047240E	129644		
45	Edelstahl	nein	10047245E	129651		

mit 10 mm Nuss: 3 Wochen Lieferzeit

Rohrrahmen-Riegelschlösser, vorgerichtet für Profilzylinder

1011A, 1-tourig, Riegel aus Zinkdruckguss

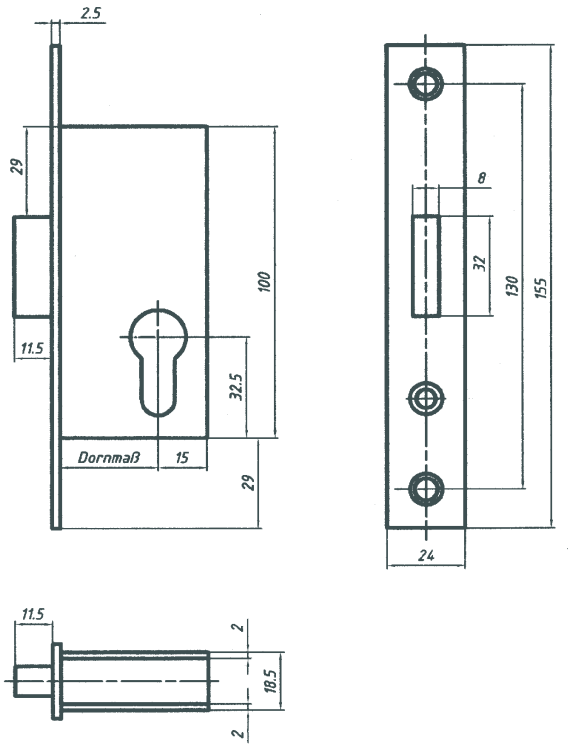

Passendes Schließblech auf Seite 152

QUALITÄT AUS DEUTSCHLAND

1011, 1-tourig, Riegel bündig	**Dornmaß** mm	Best.nr.	EAN 4002730...
Stulp verzinkt	18	1011A18	001254
Stulp verzinkt	20	1011A20	001315
Stulp verzinkt	22	1011A22	001261
Stulp verzinkt	24	1011A24	001278
Stulp verzinkt	25	1011A25	001285
Stulp verzinkt	30	1011A30	000912
Stulp verzinkt	35	1011A35	000905
Stulp verzinkt	40	1011A40	000899
Stulp verzinkt	45	1011A45	000882

1011 22, 1-tourig mit **22 mm Riegelausschluss**, Riegel Zinkdruckguss mit 6,5 mm Stahlkern

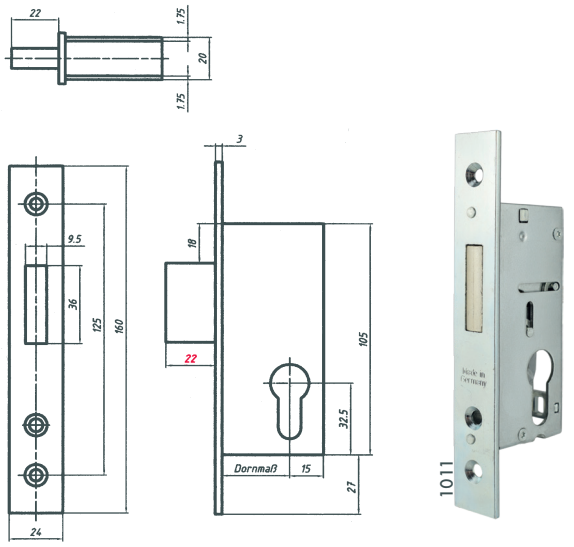

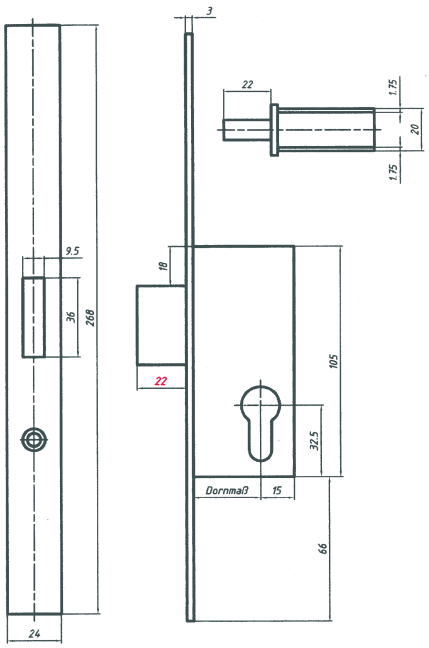

Passendes Schließ-blech auf Seite 150

QUALITÄT AUS DEUTSCHLAND

1011 22 + 1011 22 R, 1-tourig mit 22 mm Riegelausschluss, Riegel bündig	**Dornmaß** mm	Best.nr.	EAN 4002730...
Stulp verzinkt	30	10113022	116309
Stulp verzinkt	35	10113522	116323
Stulp verzinkt	40	10114022	116347
Stulp verzinkt	45	10114522	106361
Reparatur Stulp Edelstahl, Stulp ungelocht 24 x 268 mm	30	1011R3022	125622
Reparatur Stulp Edelstahl, Stulp ungelocht 24 x 268 mm	35	1011R3522	125615
Reparatur Stulp Edelstahl, Stulp ungelocht 24 x 268 mm	40	1011R4022	125608
Reparatur Stulp Edelstahl, Stulp ungelocht 24 x 268 mm	45	1011R4522	125592

1014 SR mit Schwenkriegel, ohne Falle, Riegel Stahl verzinkt

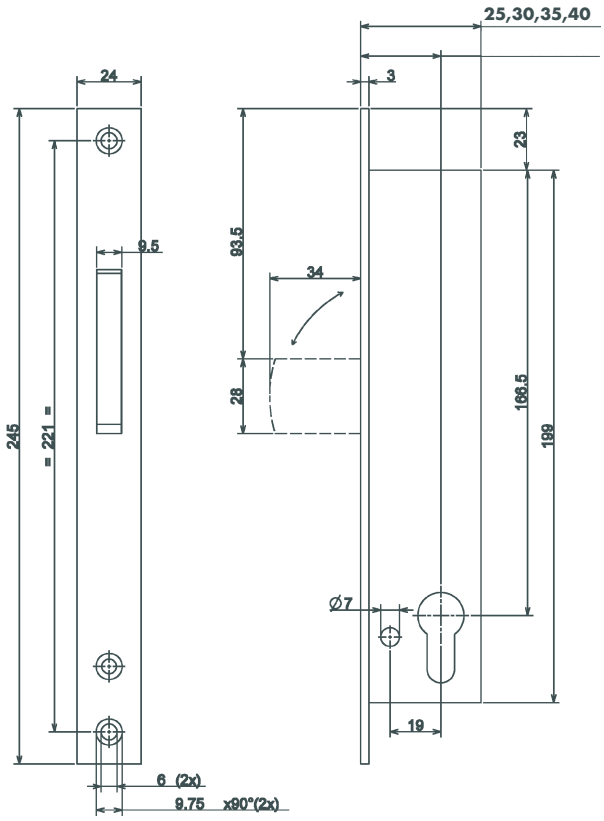

Passendes Schließ-blech auf Seite 150

Hinweis

Der Schwenkriegel ist im geöffnetem Zustand bündig mit der Stulpe!

1014, mit Schwenkriegel	**Dornmaß** mm	Best.nr.	EAN 4002730...
Stulp verzinkt	25	1014SR25	115630
Stulp verzinkt	30	1014SR30	115654
Stulp verzinkt	35	1014SR35	115678
Stulp verzinkt	40	1014SR40	115692

Rohrrahmen-Schiebetorschlösser, vorgerichtet für Profilzylinder

1012 mit Hakenfalle, Falle verzinkt, mit Wechsel

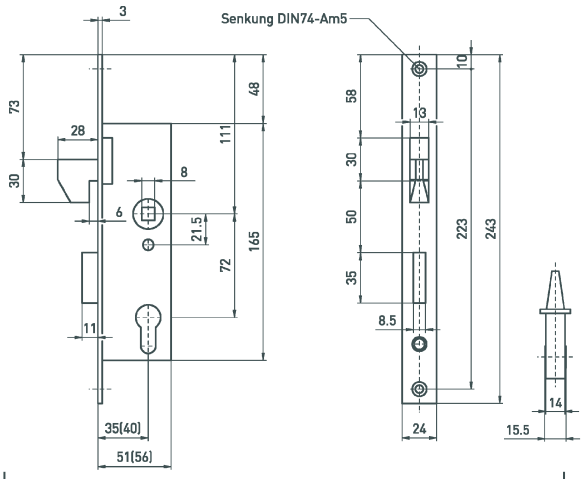

	Dornmaß mm	Best.nr.	EAN 4002730...
Stulp verzinkt	35	101235	115784
Stulp verzinkt	40	101240	115791
Stulp Edelstahl	35	101235E	126209
Stulp Edelstahl	40	101240E	126179

1014 SR H mit Haken-Schwenkriegel, ohne Falle, Riegel Stahl verzinkt

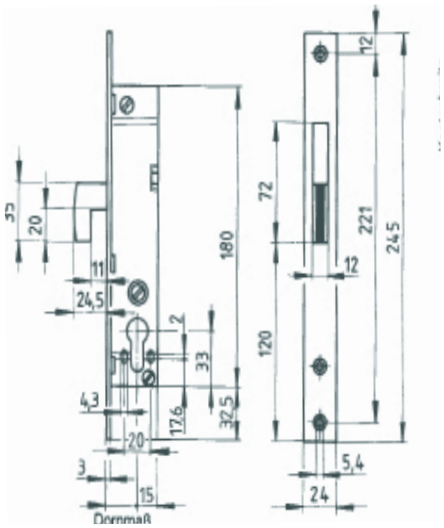

	Dornmaß mm	Best.nr.	EAN 4002730...
Stulp verzinkt	25	1014SRH25	115807
Stulp verzinkt	30	1014SRH30	115814
Stulp verzinkt	35	1014SRH35	115821
Stulp verzinkt	40	1014SRH40	115838

Rohrrahmen-Pendeltürschlösser, vorgerichtet für Profilzylinder

1013 mit Rollfalle, horizontal verstellbar, 1-tourig, mit Wechsel, Riegel aus Zinkdruckguss

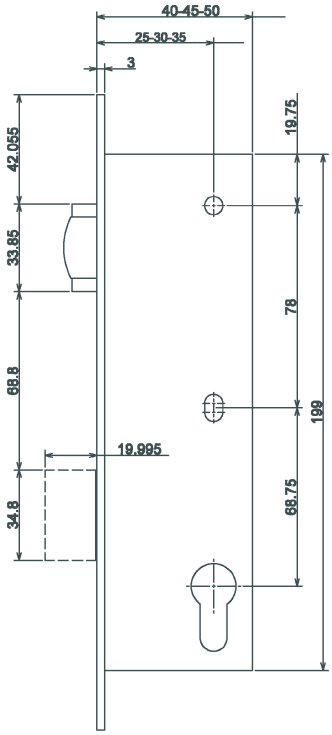

Passendes Schließ-blech auf Seite 150

	Dornmaß mm	Best.nr.	EAN 4002730...
Stulp verzinkt	25	101325	115876
Stulp verzinkt	30	101330	115883
Stulp verzinkt	35	101335	115890
Stulp verzinkt	40	101340	115906
Stulp verzinkt	45	101345	115913

Rohrrahmenschlösser, Fremdfabrikate

7667, Wilka, selbstverriegelnd mit Anti-Panikfunktion E, zugelassen für Fluchttüren nach DIN EN 179 & DIN EN 1125, Feuerschutz geprüft nach DIN 4102-18, zertifiziert nach EN 12 209 Stulp aus Edelstahl, Falle und Riegel vernickelt, 9 mm Nuss, mit Wechsel, Falle auf rechts oder links umlegbar, Riegelausschluss 20 mm

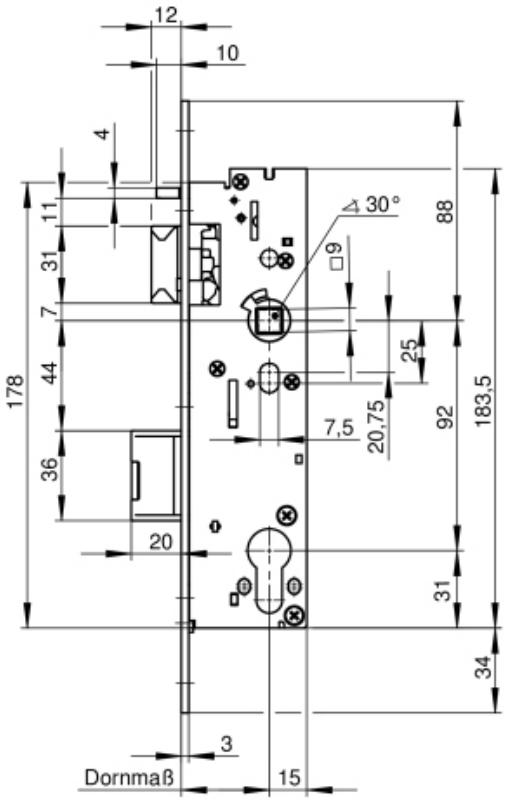

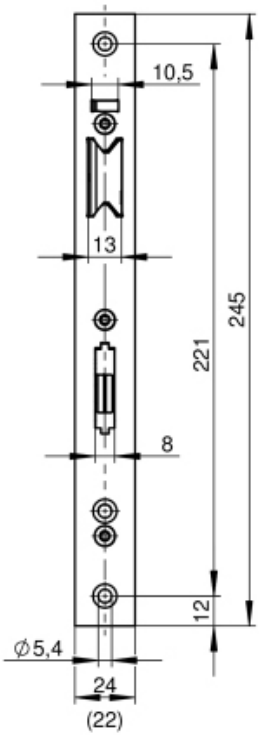

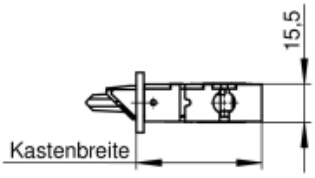

	Dornmaß mm	Best.nr.	EAN 4002730...
Wilka 7667, selbstverriegelnd	30	766730	002282
Wilka 7667, selbstverriegelnd	35	766735	002275
Wilka 7667, selbstverriegelnd	40	766740	002268
Wilka 7667, selbstverriegelnd	45	766745	002251

1-120, Schlechtendahl, mit Wechsel, Falle auf rechts oder links umlegbar, mit 24 mm Stulpbreite

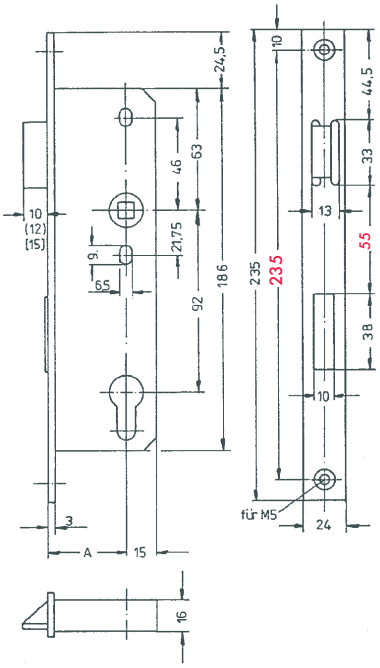

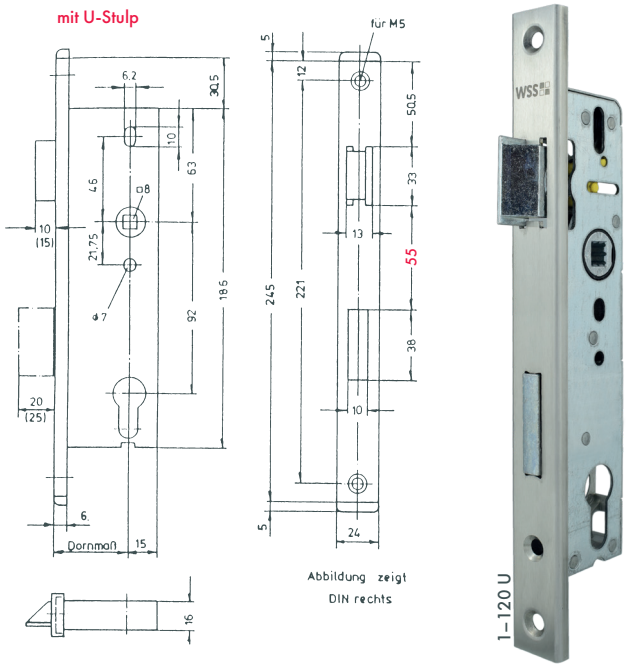

	Dornmaß mm	Richtung	Stulpform	Stulp	Best.nr.	EAN 4002730...
1-120, Schlechtendahl, Stulpbreite 24 mm	24	r + l	flach	Edelstahl	1-12024	116644
1-120, Schlechtendahl, Stulpbreite 24 mm	30	r + l	flach	Edelstahl	1-12030	116668
1-120, Schlechtendahl, Stulpbreite 24 mm	35	r + l	flach	Edelstahl	1-12035	116675
1-120, Schlechtendahl, Stulpbreite 24 mm	40	r + l	flach	Edelstahl	1-12040	116682
1-120, Schlechtendahl, U-Stulpbreite 24 mm	30	r + l	U-Form	Edelstahl	1-12030U	119645
1-120, Schlechtendahl, U-Stulpbreite 24 mm	34	r + l	U-Form	Edelstahl	1-12034U	119652

49 P, Stulpbreite 16 mm, mit Wechsel, mit 8 mm Nuss aus Zinkdruckguss, Falle und Riegel aus Zinkdruckguss vernickelt, Stulp verzinkt, Falle auf rechts oder links umlegbar

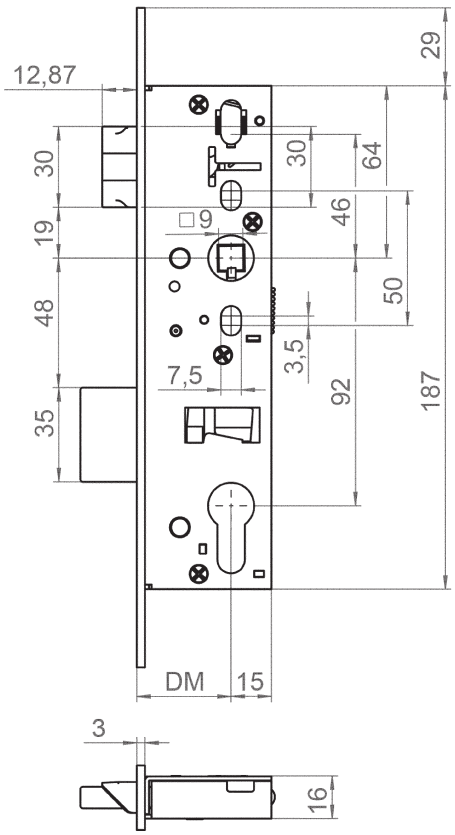

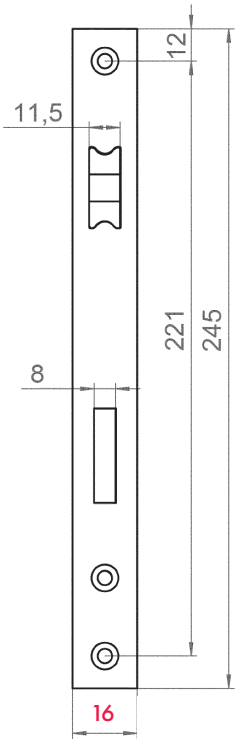

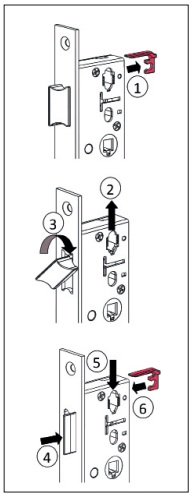

So wird die Falle umgelegt (nicht nach Einbau möglich!)

	Stulp	Dornmaß mm	Richtung	Best.nr.	EAN 4002730...
49 P	16 x 245	25	r + l	49P25245	104023
49 P	16 x 245	30	r + l	49P30245	102302
49 P	16 x 245	35	r + l	49P35245	102326
49 P	16 x 245	40	r + l	49P40245	102340
49 P	16 x 245	45	r + l	49P45245	102364

1.11.204, Steinbach & Vollmann (Stuv), mit Wechsel, bündig oder Falle und Riegel 5 mm vorstehend

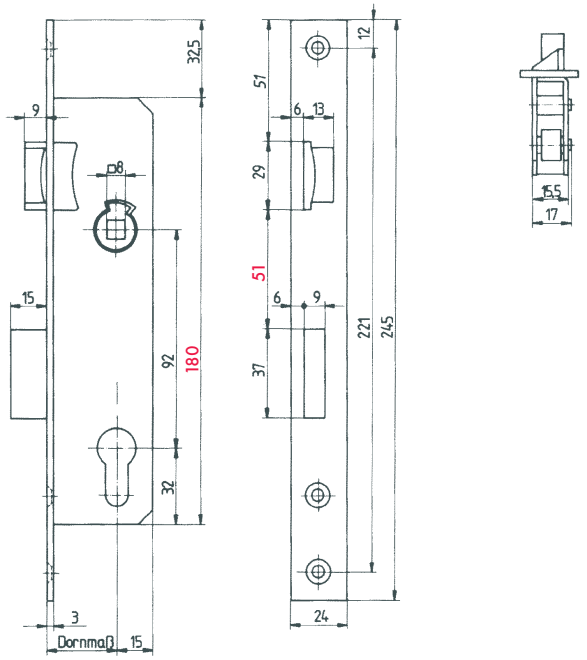

	Dorn-maß mm	Rich-tung	F. + R. vorst.	Best.nr.	EAN 4002730...
1.11.204, Steinbach & Vollmann	24	links	nein	1.11.20424L	116705
1.11.204, Steinbach & Vollmann	24	rechts	nein	1.11.20424R	116699
1.11.204, Steinbach & Vollmann	30	links	nein	1.11.20430L	116729
1.11.204, Steinbach & Vollmann	30	rechts	nein	1.11.20430R	116712
1.11.204, Steinbach & Vollmann	35	links	nein	1.11.20435L	116743
1.11.204, Steinbach & Vollmann	35	rechts	nein	1.11.20435R	116736
1.11.204, Steinbach & Vollmann	40	links	nein	1.11.20440L	116767
1.11.204, Steinbach & Vollmann	40	rechts	nein	1.11.20440R	116750
1.11.204, Steinbach & Vollmann	24	links	5 mm	1.11.20424LV	126285
1.11.204, Steinbach & Vollmann	24	rechts	5 mm	1.11.20424RV	126544
1.11.204, Steinbach & Vollmann	30	links	5 mm	1.11.20430LV	125912
1.11.204, Steinbach & Vollmann	30	rechts	5 mm	1.11.20430RV	125929
1.11.204, Steinbach & Vollmann	35	links	5 mm	1.11.20435LV	125806
1.11.204, Steinbach & Vollmann	35	rechts	5 mm	1.11.20435RV	125813
1.11.204, Steinbach & Vollmann	40	links	5 mm	1.11.20440LV	125820
1.11.204, Steinbach & Vollmann	40	rechts	5 mm	1.11.20440RV	125837

6527, Stulp 24 x 250 mm

mit Wechsel, Falle auf rechts oder links umlegbar, vorstehend und 10 mm Nuss nur auf Anfrage

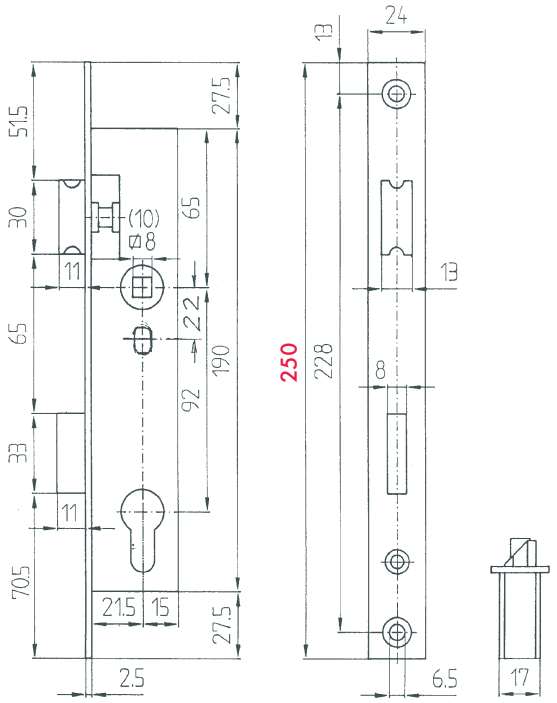

	Dorn-maß mm	Rich-tung	Best.nr.	EAN 4002730...
6527	18	r + l	652718	116774
6527	20	r + l	652720	116781
6527	22	r + l	652722	116798
6527	24	r + l	652724	116804
6527	30	r + l	652730	116811
6527	35	r + l	652735	116828
6527	40	r + l	652740	116835
6527	45	r + l	652745	111519

8305, Schulte-Schlagbaum

mit Wechsel, Falle auf rechts oder links umlegbar, bündig

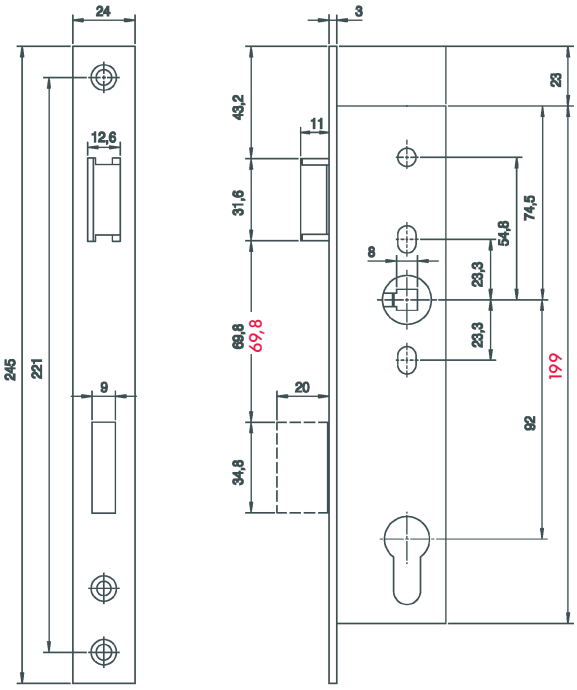

	Dorn-maß mm	Rich-tung	Best.nr.	EAN 4002730...
8305	25	r + l	830525	116873
8305	30	r + l	830530	116897
8305	35	r + l	830535	116903
8305	40	r + l	830540	116910
8305	45	r + l	830545	116927

1433 Wilka, Riegelausschluss 15 mm,
1438 Wilka, Riegelausschluss 21 mm,
mit Wechsel, Falle auf rechts oder links umlegbar, vorstehend nur auf Anfrage

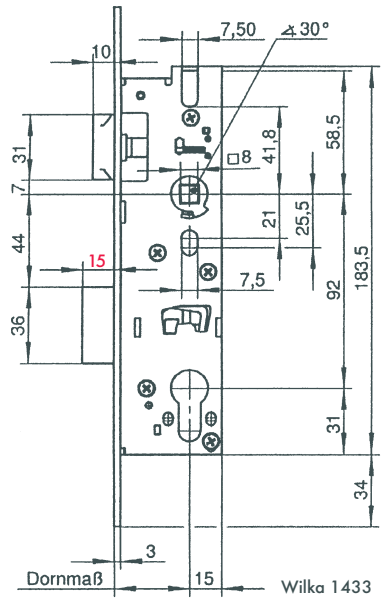

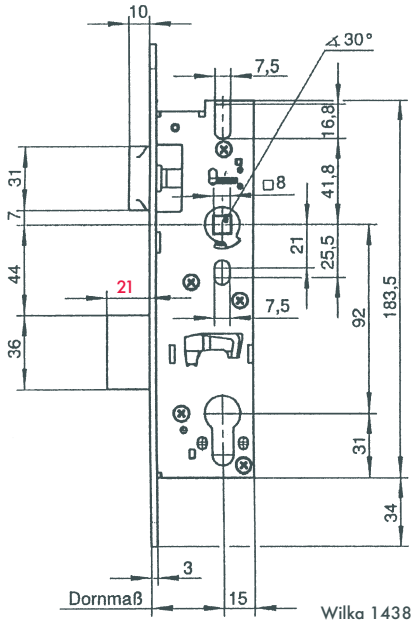

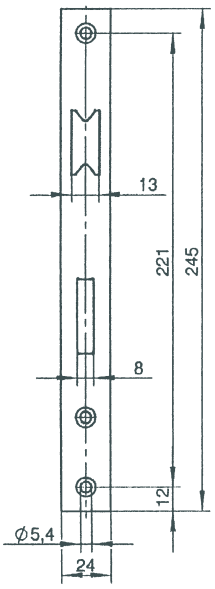

Passendes Schließ-blech auf Seite 150

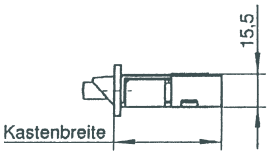

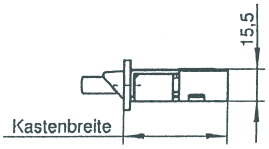

Dornmaß	Richtung	Riegelauschluss 15 mm		Riegelauschluss 21 mm	
mm		Best.nr.	EAN 4002730...	Best.nr.	EAN 4002730...
25	r + l	143325	103316	143825	116943
30	r + l	143330	103323	143830	116941
35	r + l	143335	103330	143835	116958
40	r + l	143340	103347	143840	116965
45	r + l			143845	116972

Esco, mit Hilfsrolle in der Falle, mit Wechsel

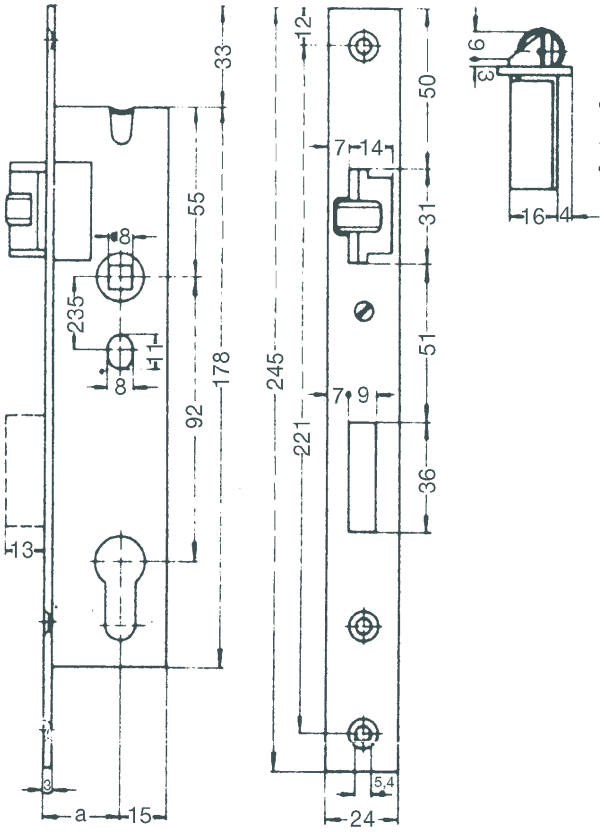

ESCO mit Hilfsrolle in der Falle

	Dornmaß mm	Richtung	Best.nr.	EAN 4002730...
Esco, mit Hilfsrolle in der Falle	25	links	25EHRL	116996
Esco, mit Hilfsrolle in der Falle	25	rechts	25EHRR	116989
Esco, mit Hilfsrolle in der Falle	30	links	30EHRL	117016
Esco, mit Hilfsrolle in der Falle	30	rechts	30EHRR	117009
Esco, mit Hilfsrolle in der Falle	35	links	35EHRL	117030
Esco, mit Hilfsrolle in der Falle	35	rechts	35EHRR	117023
Esco, mit Hilfsrolle in der Falle	40	links	40EHRL	117054
Esco, mit Hilfsrolle in der Falle	40	rechts	40EHRR	117047

1022 G, baugleich Götz 29, mit Wechsel, 1-tourig, 22 mm Riegelausschluss, Falle auf rechts oder links umlegbar

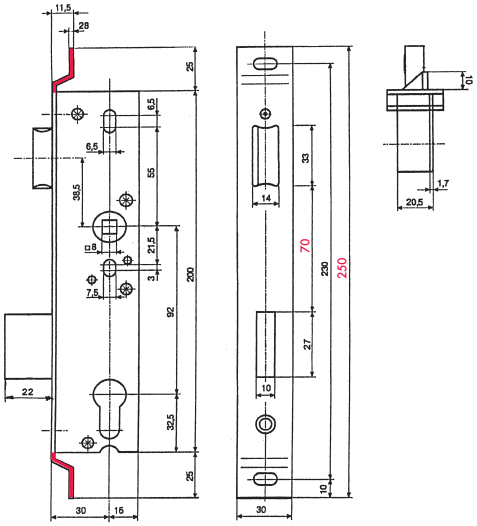

Passendes Schließ-blech auf Seite 150

	Dornmaß mm	Richtung	Best.nr.	EAN 4002730...
Stulp Edelstahl	30	r + l	1022G	117115

725, Götz, mit Wechsel

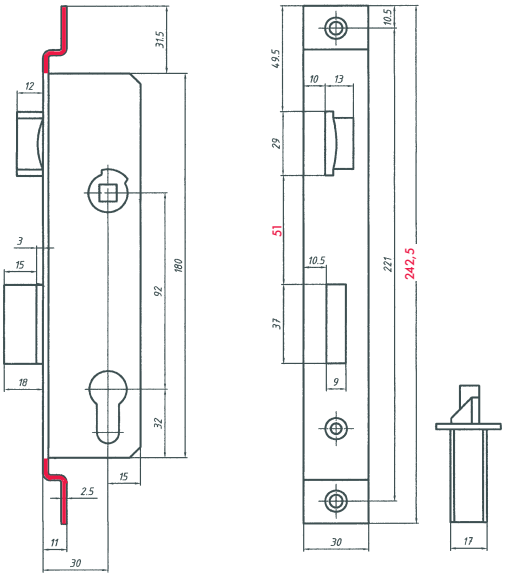

	Dornmaß mm	Richtung	Best.nr.	EAN 4002730...
Stulp silber	30	links	725L	117108
Stulp silber	30	rechts	725R	113513

W1, W2 und W4, Giesche, mit Wechsel, bitte DIN rechts oder links angeben

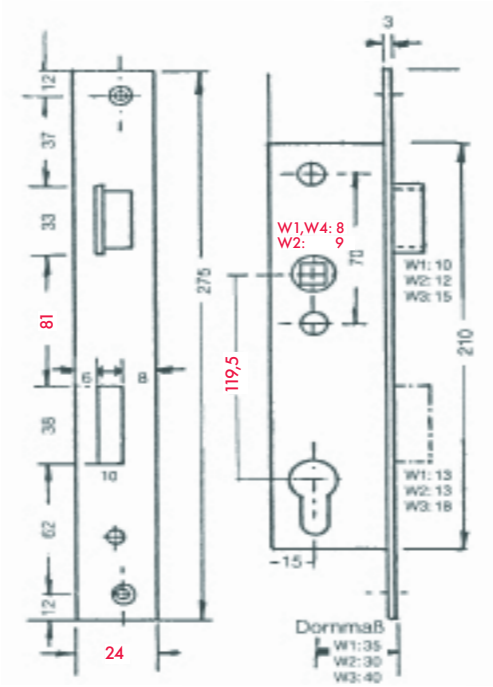

Passendes Schließ-blech auf Seite 150

	Dorn-maß mm	Rich-tung	Best.nr.	EAN 4002730...
W1, Giesche, Falle und Riegel bündig, 8 mm Nuss, Stulp verzinkt	35	links	1WL	117221
W1, Giesche, Falle und Riegel bündig, 8 mm Nuss, Stulp verzinkt	35	rechts	1WR	117214
W2, Giesche, Falle 3mm vorst. u. Riegel bündig, 9 mm Nuss, Stulp Edelstahl	30	links	2WL	117245
W2, Giesche, Falle 3mm vorst. u. Riegel bündig, 9 mm Nuss, Stulp Edelstahl	30	rechts	2WR	117238
W4, Giesche, Falle u. Riegel bündig, 8 mm Nuss, Stulp verzinkt	40	links	4WL	113759
W4, Giesche, Falle u. Riegel bündig, 8 mm Nuss, Stulp verzinkt	40	rechts	4WR	113766

61 und 52 Jore, Entfernung 80 mm
mit Wechsel, mit Edelstahlstulp, 1-tourig

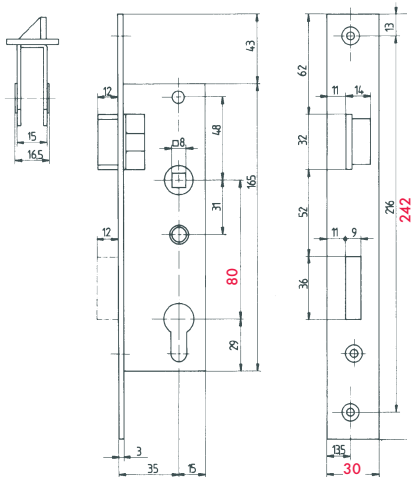

	Dornmaß mm	Richtung	Best.nr.	EAN 4002730...
61 Jore, 80 mm Entf., Falle und Riegel **bündig,** Stulp 242 x 30 mm	35	links	61joreL	115531
61 Jore, 80 mm Entf., Falle und Riegel **bündig,** Stulp 242 x 30 mm	35	rechts	61joreR	121419
52 Jore, 80 mm Entf., Falle und Riegel **5 mm vorstehend,** Stulp 242 x 30 mm	35	links	52joreL	117160
52 Jore, 80 mm Entf., Falle und Riegel **5 mm vorstehend,** Stulp 242 x 30 mm	35	rechts	52joreR	117153

1230, Einsteck-Spezialschloss, mit Wechsel, vorgesehen zur Verwendung an Türen, an denen die Schließung durch zwei verschieden schließende Zylinder gefordert wird, Riegelausschluss 9,5 mm, 1-tourig, Falle und Riegel aus Zinkdruckguss

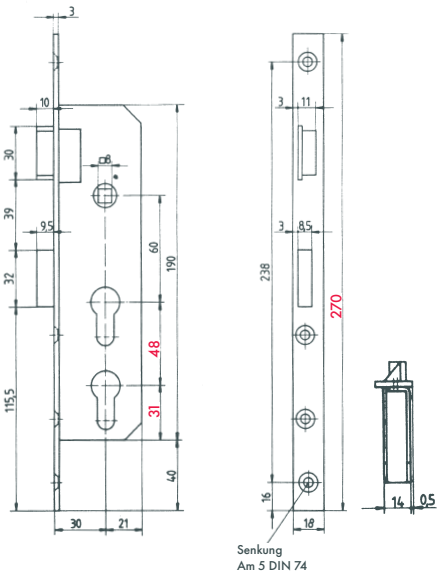

Passendes Schließblech auf Seite 150

Passende Rosette und Langschild auf Seite 152

Passende Garnituren auf Seite 152

	Dornmaß mm	Richtung	Best.nr.	EAN 4002730...
Falle und Riegel bündig, Stulp Edelstahl	30	links	1230PL	101558
Falle und Riegel bündig, Stulp Edelstahl	30	rechts	1230PR	101565
Mit Anti-Panikfunktion oder in 60 mm Dorn auf Anfrage lieferbar				

Schließbleche für Rohrrahmenschlösser

1 W BL, Schließblech für Schloss Giesche 1W, 2W und 4W, Edelstahl

Produkt gelasert

QUALITÄT AUS DEUTSCHLAND

275 x 25 x 3 mm	Best.nr.	EAN 4002730...
Edelstahl	1WBL	114114

1004 BL, Schließblech für Schloss Nr. 1004, 1022 und 1012, Oberfläche verzinkt oder aus Edelstahl

QUALITÄT AUS DEUTSCHLAND

245 x 24 mm	Best.nr.	EAN 4002730...
verzinkt, für 72 und 92 mm Entfernung	100492BL	111755
Edelstahl, für 72 und 92 mm Entfernung	100492EBL	115548

1011 BL, Schließblech für Schloss Nr. 1011, verzinkt

QUALITÄT AUS DEUTSCHLAND

90 x 24 mm	Best.nr.	EAN 4002730...
verzinkt	1011BL	111779

1013 BL, Schließblech für Schloss Nr. 1013, verzinkt

243 x 24 mm	Best.nr.	EAN 4002730...
verzinkt	1013BL	002206

1014 BL, Schließblech für Schloss Nr. 1014 SR, verzinkt

245 x 24 x 3 mm	Best.nr.	EAN 4002730...
verzinkt	1014BL	105808

QUALITÄT AUS DEUTSCHLAND

1230 BL und 1230 BR, Schließblech für Spezialschloss Nr. 1230, Edelstahl

Produkt gelasert

QUALITÄT AUS DEUTSCHLAND

20 x 270 mm	Best.nr.	EAN 4002730...
Edelstahl	1230BL	002190
Edelstahl	1230BR	002183

Schilder, Garnituren, Knöpfe, Drücker und Rosetten für Schmalrahmen

10047292 DG, Metalltür-Drückergarnitur Vario,
10047292 WG, Metalltür-Wechselgarnitur Vario, 8 mm Vierkant, **für 72 und 92 mm Entfernung**, Zinkdruckguss, Außenschild von innen verschraubt, Drücker fest drehbar gelagert, Drücker federunterstützt, rechts und links verwendbar, **Lochabstand bis 25 mm variabel verstellbar**

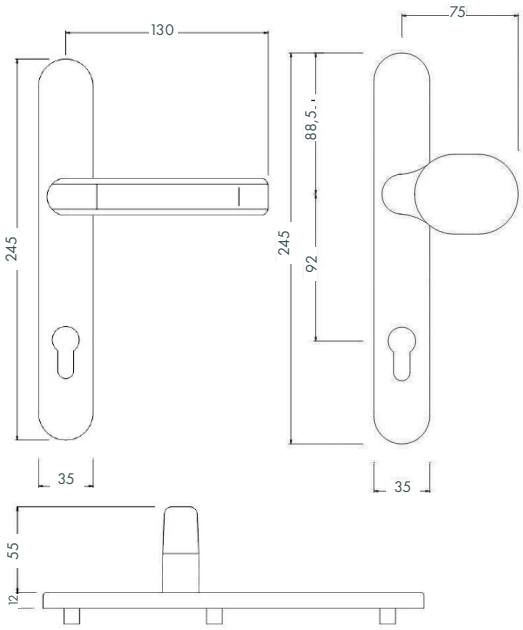

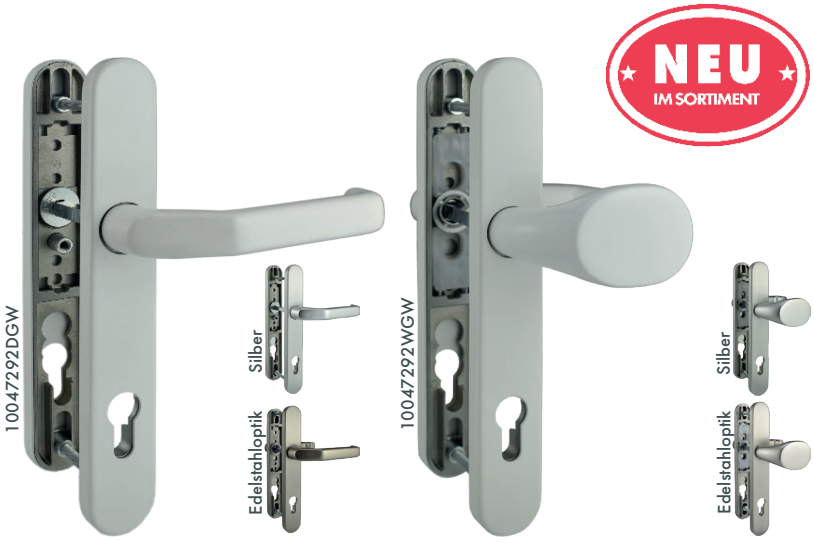

QUALITÄT AUS DEUTSCHLAND

Lochabstand bis 25 mm variabel verstellbar

	Material	Best.nr.	EAN 4002730...
PZ Drückergarnitur für Schmalrahmen, weiss	Leichtmetall	10047292DGW	002343
PZ Drückergarnitur für Schmalrahmen, silber	Leichtmetall	10047292DGS	002336
PZ Drückergarnitur für Schmalrahmen, Edelstahloptik	Leichtmetall	10047292DGE	002329
PZ Wechselgarnitur für Schmalrahmen, weiss	Leichtmetall	10047292WGW	002312
PZ Wechselgarnitur für Schmalrahmen, silber	Leichtmetall	10047292WGS	002305
PZ Wechselgarnitur für Schmalrahmen, Edelstahloptik	Leichtmetall	10047292WGE	002299

100472S , Austauschschilder passend zu Vario Garnituren,
für 72 mm Entfernung, Außen- und Innenschild

72 mm Entfernung

	Material	Best.nr.	EAN 4002730...
PZ Austauschschild, weiss	Leichtmetall	100472SW	002374
PZ Austauschschild, silber	Leichtmetall	100472SI	002367
PZ Austauschschild, Edelstahloptik	Leichtmetall	100472SE	002350

1230 DG und **1230 WG,** Garnituren für Spezialschloss Nr. 1230, Entfernung 60 + 108 mm, Leichtmetall, massiv

NEU IM SORTIMENT

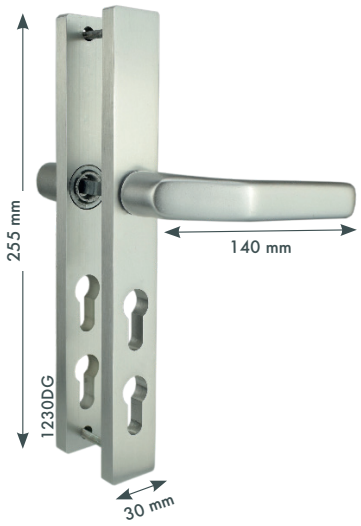

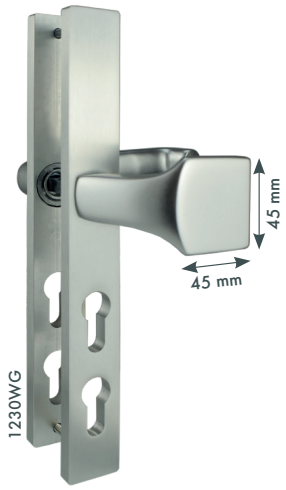

Passendes Schoss auf Seite 148

QUALITÄT AUS DEUTSCHLAND

	Material	Best.nr.	EAN 4002730...
Drückergarnitur für doppel PZ	Leichtmetall	1230DG	101046
Wechselgarnitur für doppel PZ	Leichtmetall	1230WG	105280

1230 SCH, Schild für Spezialschloss Nr. 1230, Edelstahl
1230 R, Rosette für Spezialschloss Nr. 1230, Edelstahl

Schild: 40 x 258 mm x 2,5 mm
Rosette: 40 x 120 x 6 mm

	Material	Best.nr.	EAN 4002730...
PZ Schild, oval	Edelstahl	1230SCH	105273
PZ Rosette, oval, massiv	Edelstahl	1230R	103415

Passender Drücker 109GE auf Seite 153

Produkt gelasert

QUALITÄT AUS DEUTSCHLAND

Knauf auf Rosette, fest oder drehbar, Schraublochabstand 50 mm

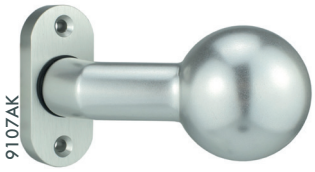
9107AK

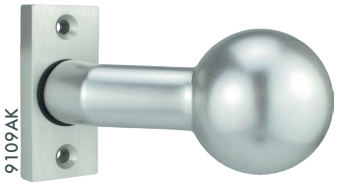
9109AK

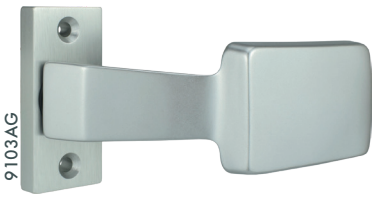
9103AG

9105AK

Knauf auf Rosette für Rohrrahmenschlösser 67 x 30 x 10 mm	Material	Best.nr.	EAN 4002730...
Knauf auf Rosette, oval, drehbar, DIN Ls/Rs umstellbar	Leichtmetall	9107AK	121181
Knauf auf Rosette, oval, fest, DIN Ls/Rs umstellbar	Leichtmetall	9108AK	121198
Knauf auf Rosette, kantig, drehbar, DIN Ls/Rs umstellbar	Leichtmetall	9109AK	121204
Knauf auf Rosette, kantig, fest, DIN Ls/Rs umstellbar	Leichtmetall	9110AK	121211
Griff auf Rosette, kantig, drehbar, DIN Ls/Rs umstellbar	Leichtmetall	9103AG	121143
Griff auf Rosette, kantig, fest, Gewinde M12, DIN Ls/Rs umstellbar	Leichtmetall	9104AG	121150
Knauf auf Rosette, kantig, drehbar, DIN Ls/Rs verwendbar	Leichtmetall	9105AK	121167
Knauf auf Rosette, kantig, fest, Gewinde M12, DIN Ls/Rs verwendbar	Leichtmetall	9106AK	121174

Drücker 9100 AD, 9101 AD und 9102 AD, Vierkantloch 8 mm, Schraublochabstand 50 mm

9100AD

9101AD

9102AD

109GE

Drücker	Material	Best.nr.	EAN 4002730...
Drücker auf Massivrosette, oval, DIN Ls/Rs verwendbar	Leichtmetall	9100AD	121112
Drücker auf Massivrosette, kantig, DIN Ls/Rs verwendbar	Leichtmetall	9101AD	121129
Drücker auf Stanzrosette, kantig, DIN Ls/Rs verwendbar	Leichtmetall	9102AD	121136
Drückerpaar, geschwungen, 8 mm Vierkantstift	Edelstahl	109GE	119041

Rosetten für Schmalrahmen, Schraublochabstand 50 mm

25 x 65 x 7 mm

	Material	Best.nr.	EAN 4002730...
Drückerrosette, oval, gestanzt	Leichtmetall	9111AR	121228
PZ Rosette, oval, gestanzt	Leichtmetall	9112AR	121235

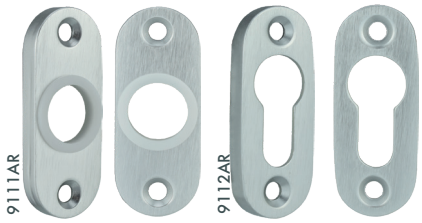

27 x 67 x 6 mm

	Material	Best.nr.	EAN 4002730...
Drückerrosette, kantig, gestanzt	Leichtmetall	127AKD	104948
PZ Rosette, kantig, gestanzt	Leichtmetall	1126P	125943

30 x 67 x 10 mm

	Material	Best.nr.	EAN 4002730...
Drückerrosette, oval, massiv	Leichtmetall	9115AR	121266
PZ Rosette, oval, massiv	Leichtmetall	9116AR	121273

30 x 67 x 10 mm

	Material	Best.nr.	EAN 4002730...
Drückerrosette, kantig, massiv	Leichtmetall	9113AR	121242
PZ Rosette, kantig, massiv	Leichtmetall	9114AR	121259

33 x 75 x 14 + 2 mm

	Material	Best.nr.	EAN 4002730...
PZ Clipsrosette mit Zylinderabdeckung, oval	Leichtmetall	9119AR	121303

28 x 65 x 3 mm | 35 x 75 x 6 mm

	Material	Best.nr.	EAN 4002730...
PZ Kleberosette, oval	Leichtmetall	9121AR	122539
Blindrosette, oval	Leichtmetall	9125AR	122577

35 x 75 x 6 mm

	Material	Best.nr.	EAN 4002730...
PZ Clipsrosette, oval	Leichtmetall	9123AR	122553

Feuerschutzrosette für Schmalrahmen

35 x 75 x 6 mm

	Material	Best.nr.	EAN 4002730...
PZ Feuerschutz Clipsrosette, oval	Leichtmetall	9127AR	122591

F

Notizen

Art. Gruppe 4

STUCO SAFE-Fenstersicherungen

STUCO®

-FENSTERSICHERUNGEN

Einbruchschutz für Fenster und Fenstertüren

STUCO SAFE-Fenstersicherungen schützen Ihre Fenster und Türen gegen Einbruch und sind gleichzeitig eine hervorragende Kindersicherung. Diese neuartige, robuste und widerstandsfähige Einbruchssicherung besticht durch gradlinige Eleganz.
Ohne wesentliche optische Störung kann sie je nach Bedarf an einer oder mehreren Stellen an Fenster oder Tür montiert werden. Sie arretiert nach dem Verriegeln automatisch und muss mit einem speziellen Schlüssel entriegelt werden. Dadurch ist sie auch bestens geeignet als Kindersicherung.

- Erschwert das Aufhebeln der Fenster- und Fenstertüren mit Dreh- und Kippsystemen
- Für Kunststoff- und Holzrahmen geeignet
- Zur Befestigung an Kopf- und Griffseiten geeignet
- Die Sicherungen sind alle mit einem Schlüssel zu schließen
- Einfache Montage
- Empfehlung: Montieren Sie eine zweite STUCO SAFE- Fenstersicherung, wenn die Glasfläche des Fensters 1 m in der Diagonale überschreitet. Die Fenstersicherung ist am wirksamsten, wenn sie etwa 15-20 cm vom unteren oder oberen Rand des Flügels montiert wird.

BANDSEITENSICHERUNG

PRODUKTBESONDERHEITEN

- massive Bauweise
- Gelenkstift aus Edelstahl
- inkl. Bohrschablone
- aufeinander abgestimmtes Design
- einfache Montage
- für Kunststoff- und Holzrahmen
- erschwert das Aufhebeln der Fenster- und Fenstertüren

KEINBRUCH

SICHERN SIE IHR ZUHAUSE! WWW.K-EINBRUCH.DE

Benannt im polizeilichen Herstellerverzeichnis für geprüfte und zertifizierte einbruchhemmende Produkte.

AUCH ALS SET ERHÄLTLICH

Dieses Produkt ist auch im Set erhältlich. Auf den nächsten Seiten sehen Sie die dazugehörigen Produkte.

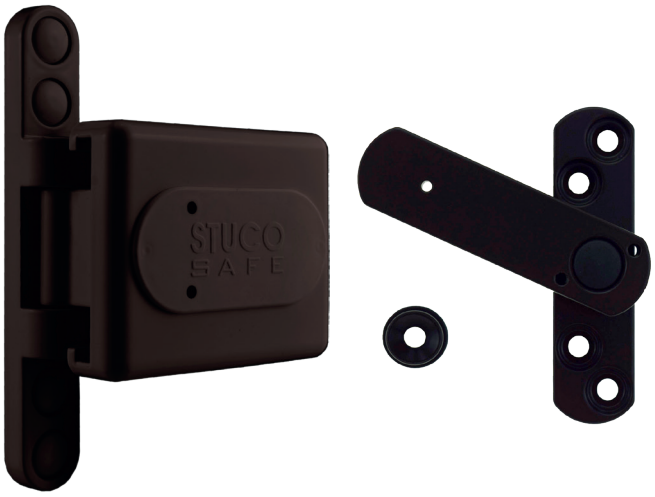

inkl. Video zur Montageanleitung

QUALITÄT AUS DEUTSCHLAND

23 S, STUCO SAFE Bandseitensicherung, aus Zinkdruckguss **massiv**, für einflügelige Fenster und Fenstertüren aus Holz und Kunstsoff, für 15-18 mm Überschlaghöhe, weiß, braun oder silber, mit Spezial-Schlüssel zum Entriegeln, mit 6 Befestigungsschrauben 5 x 50 mm, mit 4 Ausgleichsplatten, **inkl. Bohrschablone (rot)**

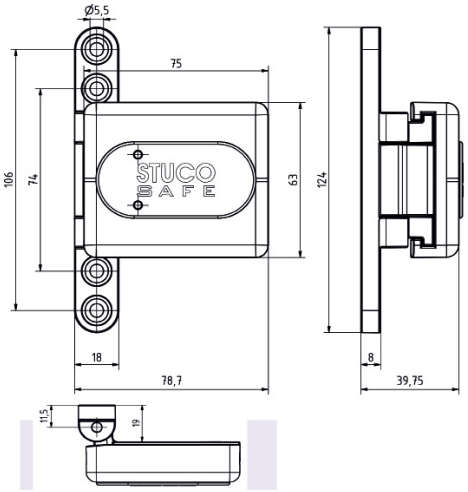

QUALITÄT AUS DEUTSCHLAND

inkl. Video zur Montageanleitung

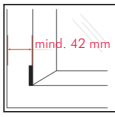

Bitte beachten Sie folgenden Hinweis!
Zwischen Fensterflügel und Fensterlaibung muss ein Mindestabstand von **42 mm** gewährleistet sein !

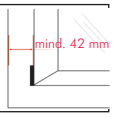

	Farbe	RAL	Best.nr.	EAN 4002730...
Bandseitensicherung	weiß	9016	23SW	126612
Bandseitensicherung	silber	9006	23SI	126636
Bandseitensicherung	braun	8019	23SB	126629

25 S, STUCO SAFE Bandseitensicherung Set, bestehend aus 23 S und 22 S

QUALITÄT AUS DEUTSCHLAND

	Farbe	RAL	Best.nr.	EAN 4002730...
Bandseitensicherung Set	weiß	9016	25SW	126667
Bandseitensicherung Set	silber	9006	25SI	126957
Bandseitensicherung Set	braun	8019	25SB	126674

21 S, STUCO SAFE Fenstersicherung, zweiflügelig, aus Aluguß, für zweiflügelige Fenster und Fenstertüren für 15-18 mm Überschlaghöhe, weiß, braun oder silber, mit Spezial-Schlüssel zum Entriegeln, mit 4 Befestigungsschrauben 5 x 50 mm, mit 2 Ausgleichsplatten

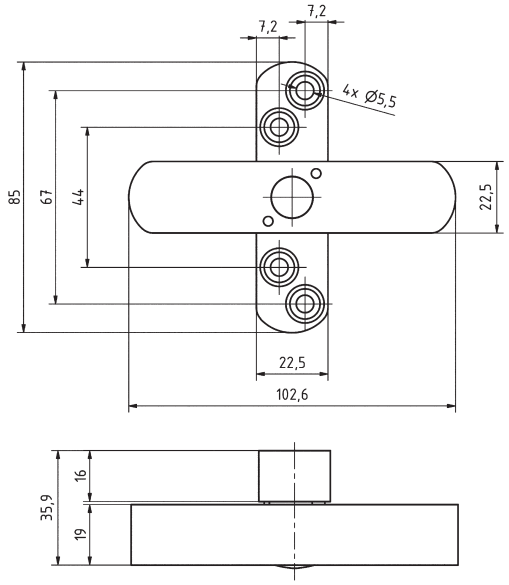

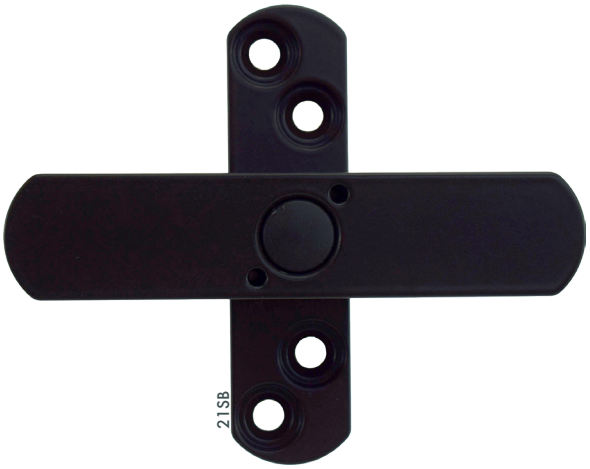

QUALITÄT AUS DEUTSCHLAND

STUCO SAFE Fenstersicherungen

	Farbe	RAL	Best.nr.	EAN 4002730...
Fenstersicherung, zweiflügelig	weiß	9016	21SW	118389
Fenstersicherung, zweiflügelig	silber	9006	21SI	120160
Fenstersicherung, zweiflügelig	braun	8019	21SB	118273

22 S, STUCO SAFE Fenstersicherung, einflügelig mit Pilzkopf, aus Aluguß, für einflügelige Fenster und Fenstertüren für 15-18 mm Überschlaghöhe, weiß, braun oder silber, mit Spezial-Schlüssel zum Entriegeln, mit 4 Befestigungsschrauben 5 x 50 mm, mit 2 Ausgleichsplatten

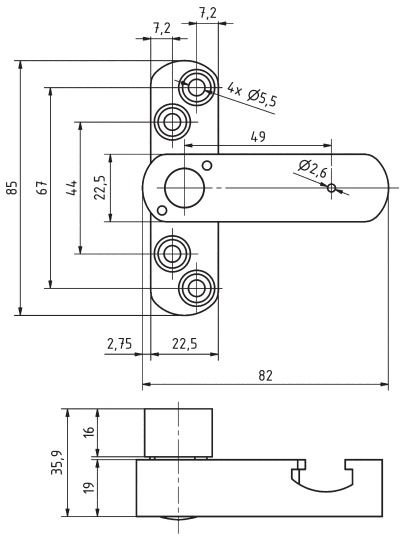

geprüft und zertifiziert nach DIN 18104-1

PIV

QUALITÄT AUS DEUTSCHLAND

inkl. Video zur Montageanleitung

	Farbe	RAL	Best.nr.	EAN 4002730...
Fenstersicherung, einflügelig mit Pilzkopf	weiß	9016	22SW	112110
Fenstersicherung, einflügelig mit Pilzkopf	silber	9006	22SI	120177
Fenstersicherung, einflügelig mit Pilzkopf	braun	8019	22SB	112097

20 S, STUCO SAFE Fenstersicherung, einflügelig, aus Aluguß, für einflügelige Fenster und Fenstertüren für 15-18 mm Überschlaghöhe, weiß, braun oder silber, mit Spezial-Schlüssel zum Entriegeln, mit 4 Befestigungsschrauben 5 x 50 mm, mit 2 Ausgleichsplatten

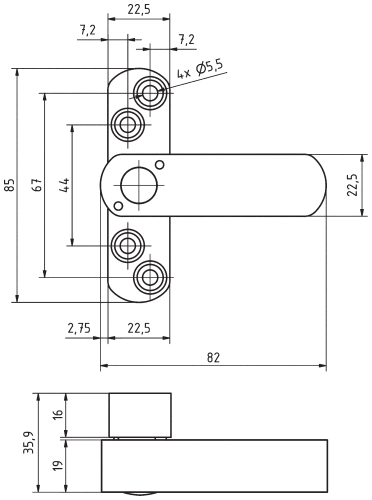

QUALITÄT AUS DEUTSCHLAND

inkl. Video zur Montageanleitung

STUCO SAFE Fenstersicherungen

	Farbe	RAL	Best.nr.	EAN 4002730...
Fenstersicherung, einflügelig	weiß	9016	20SW	118297
Fenstersicherung, einflügelig	silber	9006	20SI	120153
Fenstersicherung, einflügelig	braun	8019	20SB	118280

24 S, STUCO SAFE Fenstersicherung Zubehör, 5 x 1 u. 2 mm Ausgleichsplatten zum ausgleichen von Höhenunterschieden, 1 Spezial-Schlüssel

26 S, STUCO SAFE Bandseitensicherung Zubehör, 3 x 1 u. 2 mm Ausgleichsplatten, 1 Spezial-Schlüssel

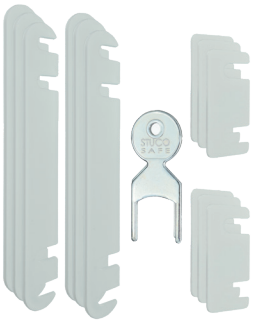

	Farbe	Best.nr.	EAN 4002730...
Ausgleichsplatten Fenstersicherung	weiß	24SW	126445
Ausgleichsplatten Fenstersicherung	silber	24SI	126858
Ausgleichsplatten Fenstersicherung	braun	24SB	126438
Ausgleichsplatten Bandseitensicherung	weiß	26SW	126643
Ausgleichsplatten Bandseitensicherung	silber	26SI	126940
Ausgleichsplatten Bandseitensicherung	braun	26SB	126650

42-SFS, STUCO SAFE Spezial-Schlüssel

	Best.nr.	EAN 4002730...
Stuco Safe Spezial Schlüssel	42-SFS	103439

Unsere Präsentationsmöglichkeiten

Seitenbehang

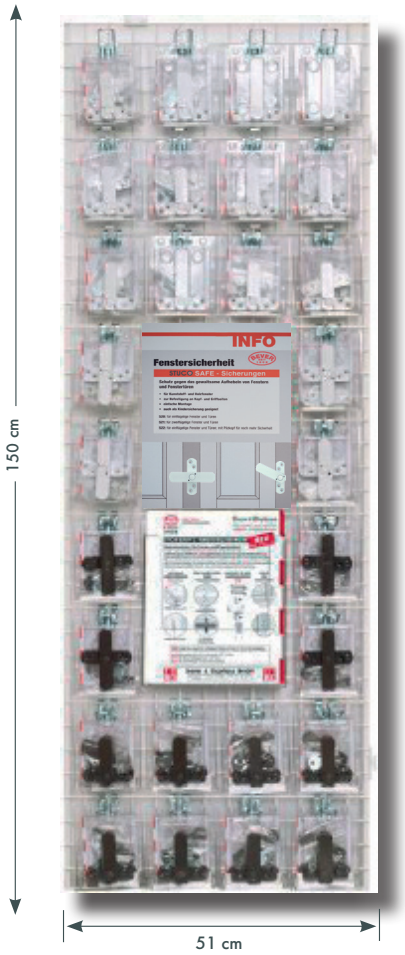

Trapezbehang

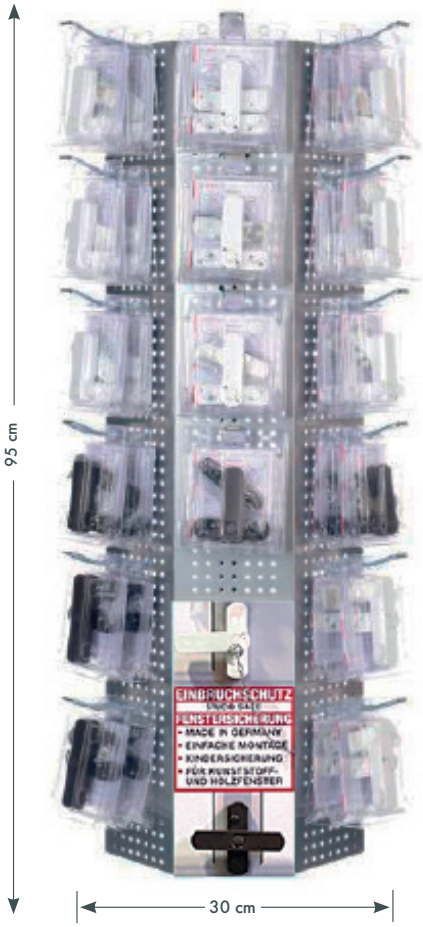

Verkaufsdisplay

STUCO SAFE Fenstersicherungen

Für Ihre Theke

Bandseitensicherung Verkaufsdisplay

Thekendisplay inkl. Muster

Fenster Zubehör

Fenstergriff abschließbar, inkl. Befestigungsschrauben M5, Vierkant 7 mm, Stiftlänge 35 mm, inkl. 2 Schlüssel, 90° Rasterung, Schraublochabstand 43 mm, 100 Nm, verdeckte Verschraubung, einbruchhemmend, abschließbar (Kindersicherung)

NEU IM SORTIMENT

	Farbe	Best.nr.	EAN 4002730...
Fenstergriff	weiß	27FGW	113407
Fenstergriff	braun	27FGB	113421
andere Farben auf Anfrage			

Drehsperre für Fenster, für die nachträgliche Montage an der Fensterunterseite, um zu verhindern, dass das Fenster komplett geöffnet werden kann. Inkl. 2 Schlüssel, 1 Distanzscheibe, 4 Schnellbauschrauben

Art. Gruppe 5

Zubehör für Tür und Schloss

Artikelnummer	Zubehör für Tür und Schloss	Seite
211	Stockhaken	167
393	Oberlichtschnäpper	167
708	Hebetürschnäpper	167
709 / 7094	Türfeder	167
710 / 711	Türfeststeller	168
712 / 712N / 707	Buntbart- bzw. Badeinsatz	168
714	Neubauschlüssel, gekröpft	168
713	Türfestesteller mit Arm, Türgewicht bis 100 kg.	169
716 / 716SG	Neubauschlüssel, gerade o. mit Seitengriff	169
718 / 719	Spaltwechselstift	169
721	Schraubwechselstift	170
723	Schraubwechselstift mit Gewinderolle	170
727	Patentschraubwechselstift	170
725	Panikstift	170
724	Vierkantvollstifte	171
728 / 729	Drückerstifte	171
731 / 732 / 733	Reduzierhülsen	171
737M6 / 730	Madenschrauben, Stiftschrauben	171
D / V	Dornschlüssel, Dreikant und Vierkant	172
739S / 739S7	Multischlüssel	172
770.1	Feuerwehr-Dreikantschlüssel, seitlich	173
773.1	Feuerwehr-Dreikantschlüssel, gerade	173
740S	Multifunktionsschlüssel	173
830 / 840	Profilzylinder, ohne und mit Not- u. Gefahrenfunktion	174
UBZ	Universalblindzylinder	175
83017D / 8308D	Halbzylinder, Dreikant 8 und 17 mm	175

211 D, Stockhaken

Kunststoff schwarz	
Best.nr.	EAN 4002730...
211DS	102630

393, Oberlichtschnäpper, verzinkt

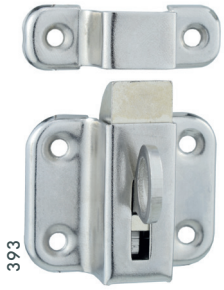

55 x 35 mm	
Best.nr.	EAN 4002730...
393	118457

708, Hebetürschnäpper

verzinkt	
Best.nr.	EAN 4002730...
708	118471

709, Türfeder, verzinkt, rechts und links verwendbar

	Best.nr.	EAN 4002730...
bis 25 kg, 95 x 280 mm	709	118396
bis 80 kg, 170 x 350 mm	7094	129156

710, Türfeststeller, Alu, silberfarbig
711, dto.

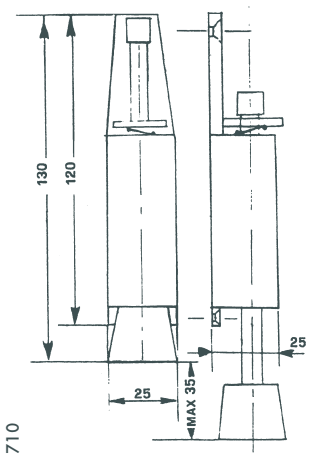

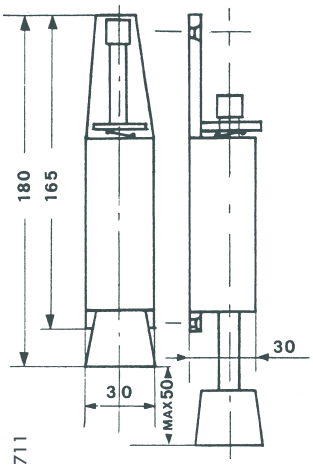

	Best.nr.	EAN 4002730...
für Türen bis max. 25 kg	710	118402
für Türen bis max. 40 kg	711	118419
Ersatz Gummistopper zu 710	710G	112400
Ersatz Gummistopper zu 711	711G	115753

712, Buntbart-Einsatz, Zinkdruckguss, mit 2 Schlüsseln Art. 734
712N, Buntbart-Einsatz, Kunststoff, mit 2 Schlüsseln Art. 1N und 2 Rosetten
707, Bad-Einsatz, Zinkdruckguss

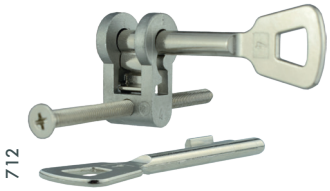

	Best.nr.	EAN 4002730...
Tiefe 18 mm	712	116330
712N	712N	116354
Bad-Einsatz	707	129163

714, Neubauschlüssel, gekröpft, Zinkdruckguss, 8 mm 4-kant-Loch, 7-10 mm 4-kant-Stift

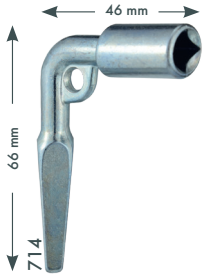

Best.nr.	EAN 4002730...
714	121358

713, Türfeststeller mit Arm, für mittelschwere bis schwere Türen, **Türgewicht bis 100 kg**, Feststeller mit Fanghaken, Rollenkloben aus Stahl, zum Aufschrauben, Puffer aus Gummi (gefedert)

NEU IM SORTIMENT

Best.nr.	EAN 4002730...
713	118440
Türstopper auf Anfrage	

716, Neubauschlüssel, Temperguss, vernickelt, 7-10 mm 4-kant-Stift

Best.nr.	EAN 4002730...
716	121341

716 SG, Neubauschlüssel mit Seitengriff, Temperguss, vernickelt, 6-9 mm 4-kant-Stift

Best.nr.	EAN 4002730...
716SG	102913

718 und 719, Spaltwechselstifte

	718		719	
	Best.nr.	EAN 4002730...	Best.nr.	EAN 4002730...
8 x 50 mm	718850	118082		
8 x 60 mm	718860	118623	719860	128647
10 x 60 mm	7181060	128630	7191060	128654

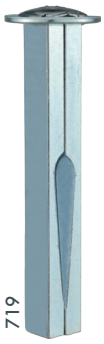

Passender Stift auf Seite 171

721, Schraubwechselstift

	Best.nr.	EAN 4002730...
8 x 60 mm	721860	118150
8 x 80 mm	721880	128609
9 x 60 mm	721960	128685
10 x 60 mm	7211060	118174
10 x 80 mm	7211080	128593

723, Schraubwechselstift mit Gewinderolle

	Best.nr.	EAN 4002730...
8 x 90 mm	723890	118198
8 x 100 mm	7238100	118204
10 x 95 mm	7231095	118211

727, Patentschraubwechselstift

	Best.nr.	EAN 4002730...
8-60 mm	727860	118259
8-80 mm	727880	118266
10-60 mm	7271060	117399

725, Panikstift, geteilt, 9 mm Vierkant

Türstärke	Best.nr.	EAN 4002730...	kurzes Stück mm	langes Stück mm
40-63 mm	72540	105891	47	61
52-75 mm	72552	105914	52	55

724, Vierkantvollstift, verzinkt

7 mm		8 mm	
Best.nr.	Länge	Best.nr.	Länge
7427200	200 mm	742880	80 mm
		7428100	100 mm
		7428120	120 mm
		7428150	150 mm
		7428200	200 mm
9 mm		**10 mm**	
Best.nr.	Länge	Best.nr.	Länge
7429200	200 mm	74210200	200 mm

728, Stift, gerillt 3 x 24 mm und
729, Stift, konisch 3 x 24 mm

728		729	
Best.nr.	EAN 4002730...	Best.nr.	EAN 4002730...
728	117405	729	116217

731, 732, 733, Reduzierhülsen

	15 mm		30 mm	
	Best.nr.	EAN 4002730...	Best.nr.	EAN 4002730...
9 - 8 mm	731	111762	73130	120238
10-9 mm	732	111748	73230	111618
10-8 mm	733	111724	73330	111632

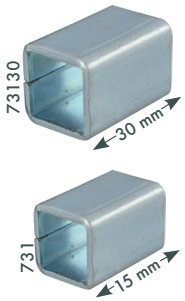

737M6, Madenschraube, M 6 x 10

Best.nr.	EAN 4002730...
737M6	110970

730, Stiftschraube, M 5 x 19

Best.nr.	EAN 4002730...
730	111076

D und **V, Dornschlüssel, Dreikant und Vierkant**, Zinkdruckguss

	⌀	Dreikant		Vierkant	
	mm außen	Best.nr.	EAN 4002730...	Best.nr.	EAN 4002730...
6 mm	10,5	6D	120122	6V	121365
7 mm	12,5	7D	121402	7V	121372
8 mm	13,7	8D	127152	8V	121389
9 mm	16,4	9D	127169	9V	121396
10 mm	17,2	10D	127177	10V	125936

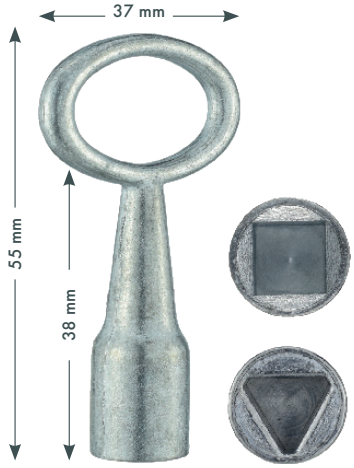

739 S, Multischlüssel aus Druckguss, vernickelt und **739 S 7, Displaykarton** mit 7 Stück

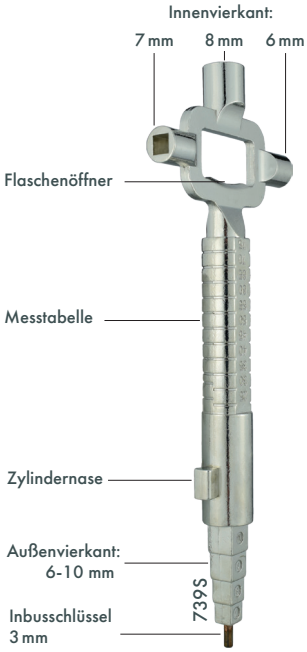

Best.nr.	EAN 4002730...
739S	104344
739S7	123468

770.1, Feuerwehr-Dreikantschlüssel, Steckschlüssel, seitlich, 17 mm

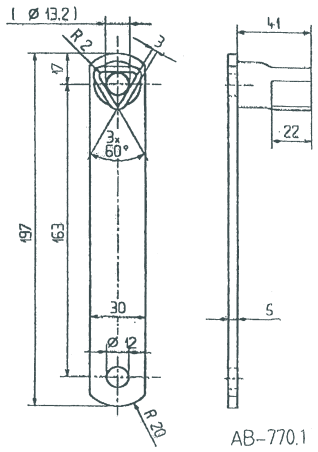

Best.nr.	EAN 4002730...
770.1	111212

773.1, Feuerwehr-Dreikantschlüssel, Steckschlüssel, gerade, 17 mm

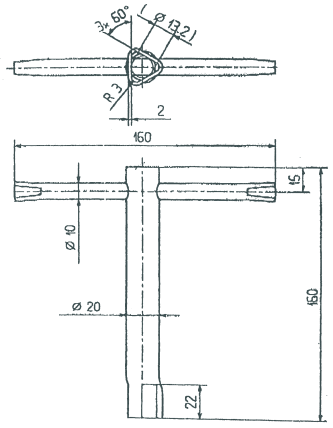

Best.nr.	EAN 4002730...
773.1	115777

740, Multifunktionsschlüssel, Außenvierkant 6-10 mm, Innenvierkant 5,7,8 mm, Innendreikant 8,9 mm, Kreuzschlitzschrauben, Bitaufnahme, Daimler-Benz, Schaltschrank, Schlitzschrauben, Zylindernase

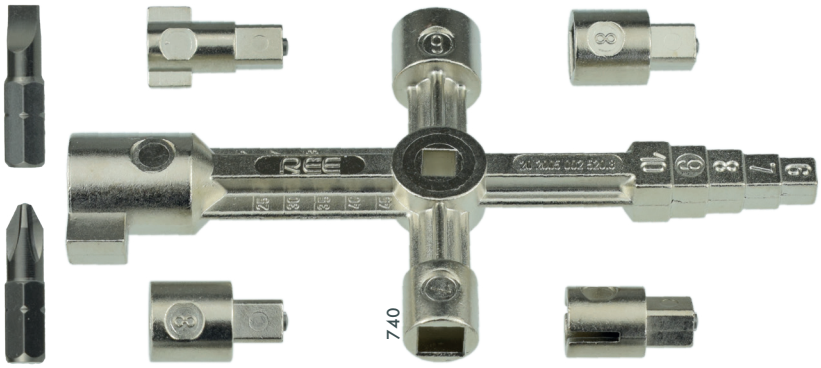

Best.nr.	EAN 4002730...
740S	117573

830, 840, Profilzylinder ohne und mit Not- und Gefahrenfunktion, Marke DOM, 5 Stifte, vernickelt, mit 3 Schlüsseln, mit Zylinderbefestigungsschraube

Länge	840 mit Not- und Gefahrenfunktion		830 ohne Not- und Gefahrenfunktion	
	Best.nr.	EAN 4002730...	Best.nr.	EAN 4002730...
27/35	8402735	105792		
30/10			8303010	101763
30/30	8403030	105815	8303030	101992
30/35	8403035	105822	8303035	101749
30/40	8403040	105839		
30/45	8403045	105846		
30/50	8403050	105853		
35/35	8403535	105860	8303535	101725
35/40	8403540	105877		
35/45	8403545	105884		
35/50	8403550	129088		
40/40	8404040	105891		
40/45	8404045	129095		
40/50	8404050	105907		

UBZ, Universalblindzylinder, Feuerschutztürtauglich, mit Zylinderbefestigungsschraube

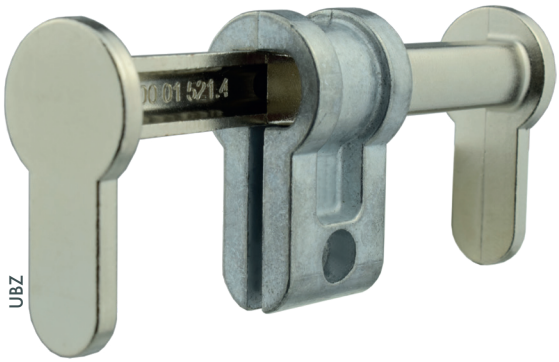

UBZ	Länge	Best.nr.	EAN 4002730...
Universal-Blindzylinder	35 - 56 mm	UBZ45	129101
Universal-Blindzylinder	50 - 86 mm	UBZ57	129118
Universal-Blindzylinder	84 - 144 mm	UBZ84	108786
Universal-Blindzylinder	35 - 154 mm	UBZUNI	131999

83017 D, Halbzylinder, dreikant, 17 mm
8308 D, Halbzylinder, dreikant, 8 mm

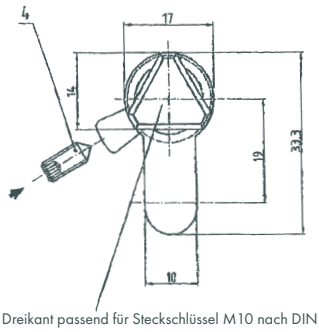

Dreikant passend für Steckschlüssel M10 nach DIN 22417

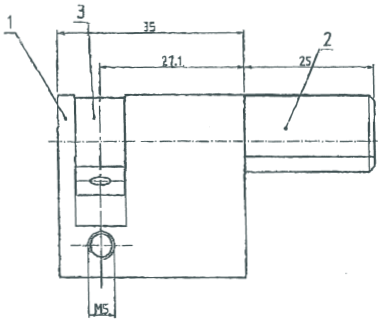

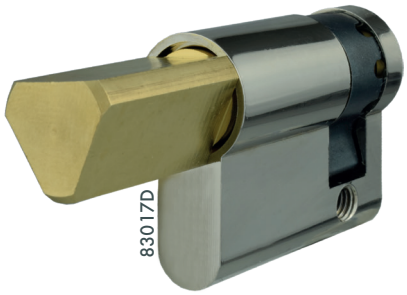

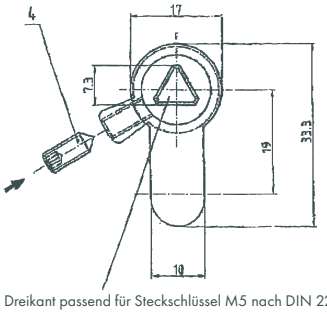

Dreikant passend für Steckschlüssel M5 nach DIN 22417

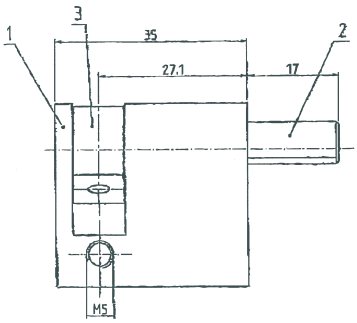

	Best.nr.	EAN 4002730...
Halbzylinder, 17 mm	83017D	115920
Halbzylinder, 8 mm	8308D	115937

Notizen

Art. Gruppe 6

Schlüssel

Artikelnummer	Schlüssel	Seite
M, MM, MN	Buntbartschlüssel für Zimmertürschlösser	179 ff.
734	Buntbartschlüssel für Buntbart-Einsatz und TGL-Schlösser	180
K	Schlüssel für Kastenriegelschlösser	181
HN, H	Schlüssel für Zimmertür-Kastenschlösser	181 ff.
N	Nutenschlüssel für Buntbart-Einsatz	182
HE, HB	Zierschlüssel	183

So bestimmen Sie die richtige Schweifung für Ihr Buntbartschloss!

Beispiel:

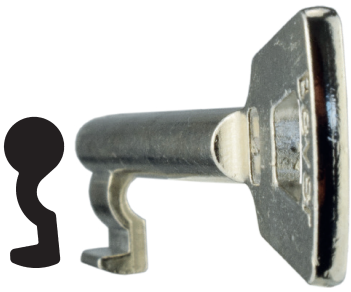

Die abgebildeten Bärte zeigen immer das Schlüsselloch

Maße:

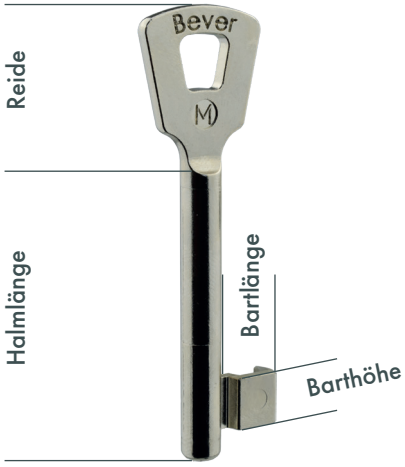

Schlüssel für Einsteckschlösser

M, Buntbartschlüssel für Zimmertürschlösser, Zinkdruckguss, vernickelt,

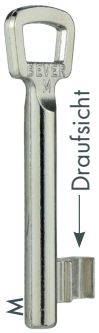

Bartlänge	13	mm
Barthöhe	10	mm
Halmstärke	7	mm
Halmlänge	50	mm

Standard-Schweifungen

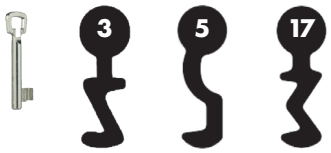

M	Best.nr.	EAN 4002730...
Buntbartschlüssel	1M	114619
Buntbartschlüssel	3M	118525
Buntbartschlüssel	5M	118365
Buntbartschlüssel	17M	118563

MM, Buntbartschlüssel für Zimmertürschlösser, Zinkdruckguss

Bartlänge	13	mm
Barthöhe	10	mm
Halmlänge	45	mm

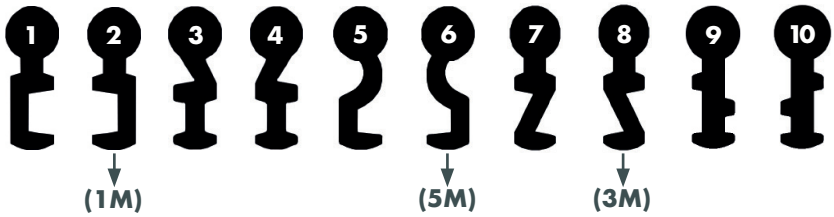

MM	Best.nr.	EAN 4002730...
Buntbartschlüssel	1MM	122447
Buntbartschlüssel	2MM	122454
Buntbartschlüssel	3MM	114626
Buntbartschlüssel	4MM	114633
Buntbartschlüssel	5MM	122461
Buntbartschlüssel	6MM	122478
Buntbartschlüssel	7MM	122485
Buntbartschlüssel	8MM	122492
Buntbartschlüssel	9MM	103422
Buntbartschlüssel	10MM	114220

MN, Buntbartschlüssel für Zimmertürschlösser, Zinkdruckguss, vernickelt

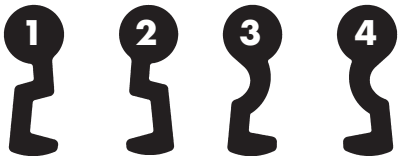

Bartlänge	10	mm
Barthöhe	10	mm
Halmstärke	7	mm
Halmlänge	50	mm

MN	Best.nr.	EAN 4002730...
Buntbartschlüssel	1MN	002886
Buntbartschlüssel	2MN	002893
Buntbartschlüssel	3MN	002909
Buntbartschlüssel	4MN	002916

734, Buntbartschlüssel für Buntbart-Einsatz Nr. 712 (Schweif.1–10), für TGL-Schlösser (Schweif. 1–8), für Nr. 139B (Schweif. 1–8), Zinkdruckguss, **bitte Best.- und Bart- Nr. angeben**

	Bartlänge	11,5	mm
	Barthöhe	9,5	mm
	Halmstärke	7	mm
734	Halmlänge	46	mm
734 L	Halmlänge	66	mm

734	Best.nr.	Beispiel	EAN 4002730...
Buntbartschlüssel, Halmlänge 46 mm (kurz)	734 + Schweifung Nr.	7341 oder 7348 usw.	116378
Buntbartschlüssel, Halmlänge 66 mm (lang)	734 + Schweifung Nr. + L	7341L oder 7348L usw.	107246

Schlüssel für Kastenriegelschlösser

K, Buntbartschlüssel für Kastenriegelschlösser Nr. 150B und 932U, Temperguss, vernickelt,
bitte Best.- und Bart- Nr. angeben

Bartlänge	13	mm
Barthöhe	12	mm
Halmstärke	6,5	mm
Halmlänge	75	mm

Standard-Schweifungen

K	Best.nr.	EAN 4002730...
Buntbartschlüssel	1K	104689
Buntbartschlüssel	10K	122133
Buntbartschlüssel	27K	122300
Buntbartschlüssel	28K	122317

Schlüssel für Kastenschlösser

HN, Buntbartschlüssel für Zimmertürkastenschlösser 79B und 89B, Zinkdruckguss, vernickelt,
bitte Best.- und Bart- Nr. angeben

Bartlänge	14	mm
Barthöhe	12	mm
Halmstärke	7	mm
Halmlänge	80	mm

Bitte beachten Sie die Reide

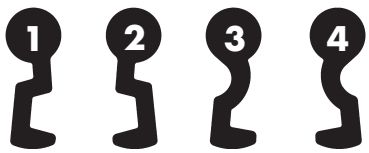

HN	Best.nr.	Beispiel
Buntbartschlüssel	HN + Schweifung Nr.	HN1 oder HN2 usw.

H, Buntbartschlüssel für Zimmertürkastenschlösser Nr. 7, 21 und 50K2, Zinkdruckguss, vernickelt,
bitte Best.- und Bart- Nr. angeben

Bitte beachten Sie die Reide

Standard-Schweifungen

Bartlänge	14 mm
Barthöhe	14 mm
Halmstärke	7 mm
Halmlänge	80 mm

H	Best.nr.	Beispiel
Buntbartschlüssel	Schweifung Nr. + H	112H oder 10H usw.

N, Nutenschlüssel für Buntbarteinsätze, Zinkdruckguss, vernickelt

N	Best.nr.	EAN 4002730...
Nutenschlüssel	1N	122676

Passender BB Einsatz auf Seite 170

Zierschlüssel für Kastenschlösser oder Einsteckschlösser

HE, HB, Zierschlüssel für Kastenschlösser,mit Eisenreide

Für Kastenschlösser	Best.nr.	EAN 4002730...
HE, Zierschlüssel mit Eisenreide	1HE	122706
HB, Zierschlüssel mit Eisenreide	1HB	

Notizen

Art. Gruppe 7

Rustikal-Programm

Art. Gruppe 7 – Inhaltsverzeichnis

Artikelnummer	Rustikal-Programm	Seite
200	Zimmertür-Kastenschloss mit schießender Falle	188
210	Zimmertür-Kastenschloss mit hebender Falle	189
205	Haustür-Kastenschloss mit schießender Falle	190
259, 4K	Drücker	191
225, 230, 263, 265, 266	Langschilder	192
264, 553, 554	Kurzschilder	193
HE, HB	Zierschlüssel	193
264	Drücker- und Schlüsselrosetten	194
55	Türfitsche	195
550 / 551	Türbänder	196
602	Fensterolive	197

Stilvoll renovieren und gestalten mit

BEVER-Rustikal

Mit viel Mühe, Geduld und Liebe zum Detail werden heute alte Häuser in Stadt und Land, ja ganze Altstadtkerne restauriert und bewohnbar gemacht. Viele Bauunternehmer haben sich inzwischen darauf spezialisiert – Handwerk und Industrie liefern heute hervorragende Nach bildungen alter Möbel zur Innenausstattung der sanier - ten Gebäude. Nur im Detail ist man oft zu Kompromissen oder sogar Stilbrüchen gezwungen. Diese Lücke möchten wir mit unserem Bever-Rustikal Programm schließen.

Nach mehr als 200jähriger Firmengeschichte haben wir uns bei allem Sinn für Technik und Fortschritt – ein gutes Gefühl für traditionelle Formen bewahrt. In uralten Katalogen holten wir unsere Anregungen und haben ein Schloss- und Beschlag-Programm geschaffen, das, stilistisch ausgewogen, den individuellen Gestaltungswillen und die handwerkliche Gediegenheit vergangener Zeiten widerspiegelt und damit die Atmosphäre eines alten Hauses erst vollkommen macht.

Mehr als 200 Jahre die Schlossfabrik in Schwelm

Rustikale Zimmertürkastenschlösser

Bezeichnungen für Kastenschlösser

~~200, Rustikales Kastenschloss mit schießender Falle, Eisen matt gebürstet, leicht geölt,~~ mit Messing- oder Eisenzierleisten geschwungen oder gerade (bitte angeben), Buntbart ohne Wechsel, PZ mit Wechsel, mit 1 Schlüssel, Drückeraufnahme 19 mm, einwärts mit Schließkasten (7FFH), auswärts mit Winkelblech (7BLH), für Falz- oder Stumpftüren (bitte angeben), Türrichtung bitte angeben, Türstärken über 45 mm bitte angeben, Schließkästen und Kloben siehe S. 62 ff., **Drücker und Schild nach Wahl** (nicht im Preis enthalten), mit **Zierschlüssel** (HB)

Pflegehinweis:

Dieses Produkt ist nicht korrosionsbeständig. Es bedarf einer regelmäßigen Pflege, indem man es mit einem leicht geölten Lappen behandelt. So behält es seinen natürlichen Glanz.

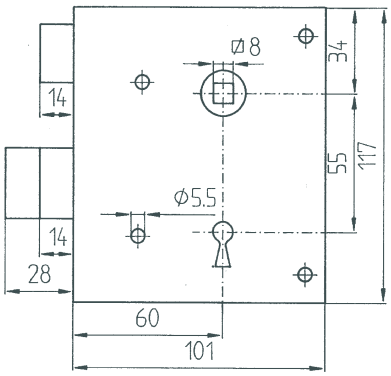

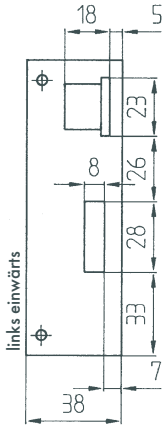

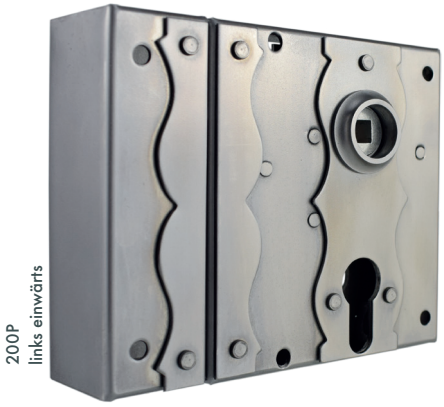

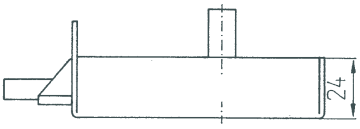

So bestimmen Sie die Profilzylinderlänge:
Türstärke + 15 mm + Außenschild

QUALITÄT AUS DEUTSCHLAND

Ausführung	Richtung	Buntbart		Profilzylinder mit Wechsel	
		Best.nr.	EAN 4002730...	Best.nr.	EAN 4002730...
Eisenzierleisten	links einwärts	200BELE	122775	200PWELE	122928
Eisenzierleisten	rechts einwärts	200BERE	122751	200PWERE	122904

210, Rustikales Kastenschloss mit hebender Falle, Eisen matt gebürstet, leicht geölt, mit Messing- oder Eisenzierleisten geschwungen (bitte angeben), Buntbart und PZ ohne Wechsel, mit 1 Schlüssel, Drückeraufnahme 19 mm, mit Einwärtskloben (21A, 21BH oder 21C) oder Auswärtskloben (21D), für Falz- oder Stumpftüren (bitte angeben), Türrichtung bitte angeben (siehe S. 164), Türstärken über 45 mm bitte angeben, **Drücker und Schild nach Wahl** (nicht im Preis enthalten), **Zierschlüssel nach Wahl** (im Preis enthalten)

Pflegehinweis:
Dieses Produkt ist nicht korrosionsbeständig. Es bedarf einer regelmäßigen Pflege, indem man es mit einem leicht geölten Lappen behandelt. So behält es seinen natürlichen Glanz.

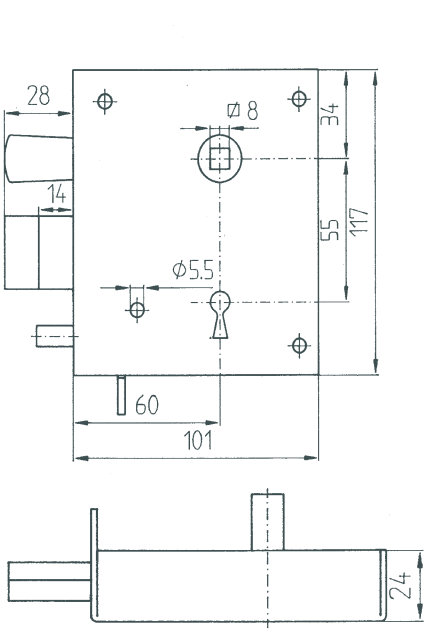

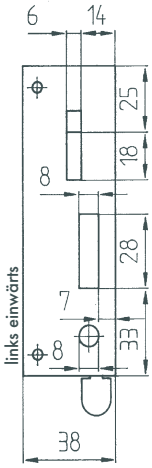

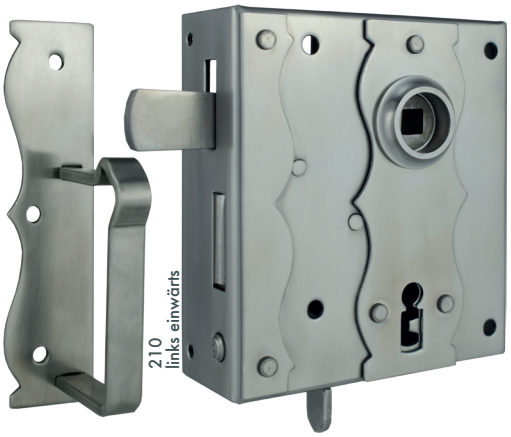

QUALITÄT AUS DEUTSCHLAND

So bestimmen Sie die Profilzylinderlänge:
Türstärke + 15 mm + Außenschild

Ausführung	Richtung	Buntbart		Profilzylinder ohne Wechsel	
		Best.nr.	EAN 4002730...	Best.nr.	EAN 4002730...
Eisenzierleisten	links einwärts	210BELE	123000	210PELE	123086
Eisenzierleisten	rechts einwärts	210BERE	122980	210PERE	123062
Eisenzierleisten	links auswärts	210BELA	123017	210PELA	123093
Eisenzierleisten	rechts auswärts	210BERA	122997	210PERA	123079

Rustikale Haustürkastenschlösser

205, Rustikale Haustürkastenschlösser mit schießender Falle, Eisen matt gebürstet, leicht geölt, mit Eisenzierleisten geschwungen oder gerade (bitte angeben), PZ mit Wechsel, mit 1 Schlüssel, Drückeraufnahme 21 mm, einwärts mit Schließkasten (100F), auswärts mit Winkelblech (100H), für Falz- oder Stumpftüren (bitte angeben), Türrichtung bitte angeben (siehe S. 178), Türstärken über 45 mm bitte angeben, Schließkästen siehe S. 64, **Drücker und Schild nach Wahl** (nicht im Preis enthalten)

Pflegehinweis:
Dieses Produkt ist nicht korrosionsbeständig. Es bedarf einer regelmäßigen Pflege, indem man es mit einem leicht geölten Lappen behandelt. So behält es seinen natürlichen Glanz.

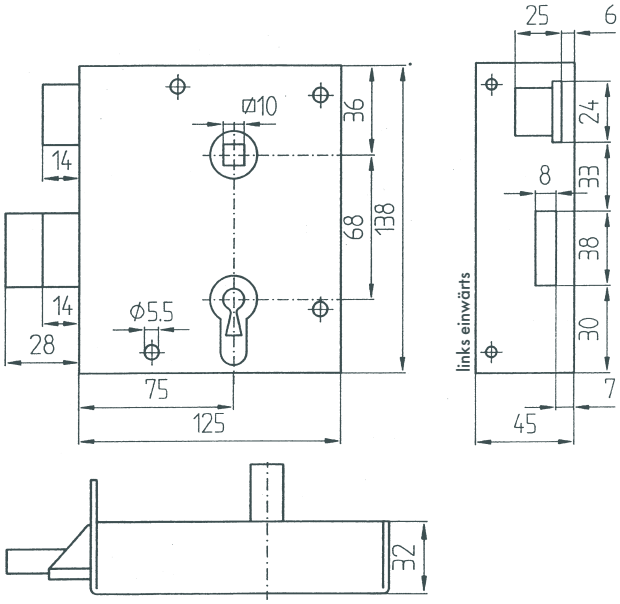

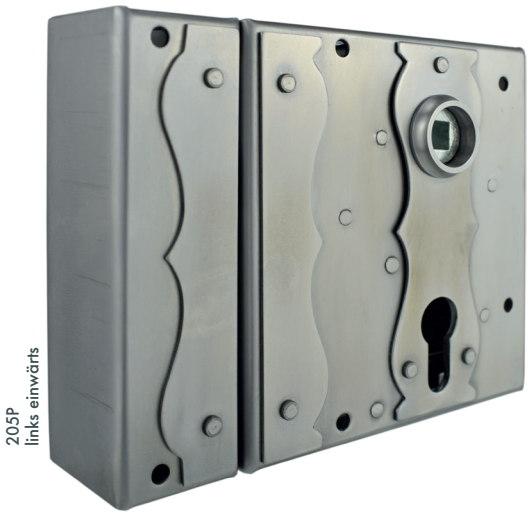

So bestimmen Sie die Profilzylinderlänge:
Türstärke + 20 mm + Außenschild

QUALITÄT AUS DEUTSCHLAND

Rustikal-programm

Ausführung	Richtung	Buntbart		Profilzylinder mit Wechsel	
		Best.nr.	EAN 4002730...	Best.nr.	EAN 4002730...
Eisenzierleisten	links einwärts	205BELE	123420	205PWELE	123673
Eisenzierleisten	rechts einwärts	205BERE	123406	205PWERE	123659

Drücker

Drücker für Zimmertürkastenschlösser (K) und Zimmertüreinsteckschlösser (E), Temperguss, Eisen matt gebürstet, leicht geölt, mit 8 mm Vierkantstift mit Schrägfräsung für Madenschraubenverbindung, Ansatz 6 x 18,5 mm, für Türstärken bis max. 45 mm

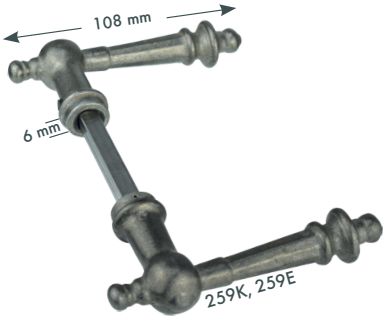

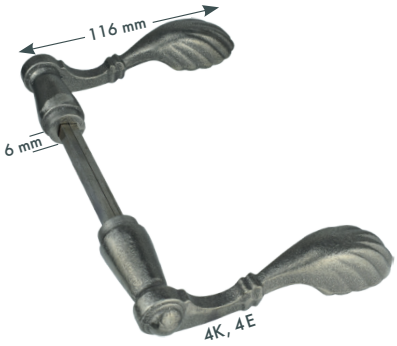

QUALITÄT AUS DEUTSCHLAND

Ausführung	Richtung	Best.nr.	EAN 4002730...
Drücker für Kastenschlösser, Temperguss	links	4KL	116392
Drücker für Kastenschlösser, Temperguss	rechts	4KR	116460
Drücker für Einsteckschlösser, Temperguss	links	4EL	116385
Drücker für Einsteckschlösser, Temperguss	rechts	4ER	116453
Drücker für Kastenschlösser, Temperguss	r + l	259K	123864
Drücker für Einsteckschlösser, Temperguss	r + l	259E	123871

Langschilder, für Zimmer- und Haustüren

Zimmertür- und Haustür-Langschilder, Buntbart (BB) oder PZ-gelocht, mit 55 und 72 mm Entfernung für Zimmertüren oder mit 67 bzw. 92 mm Entfernung für Haustüren, Eisen matt gebürstet, leicht geölt

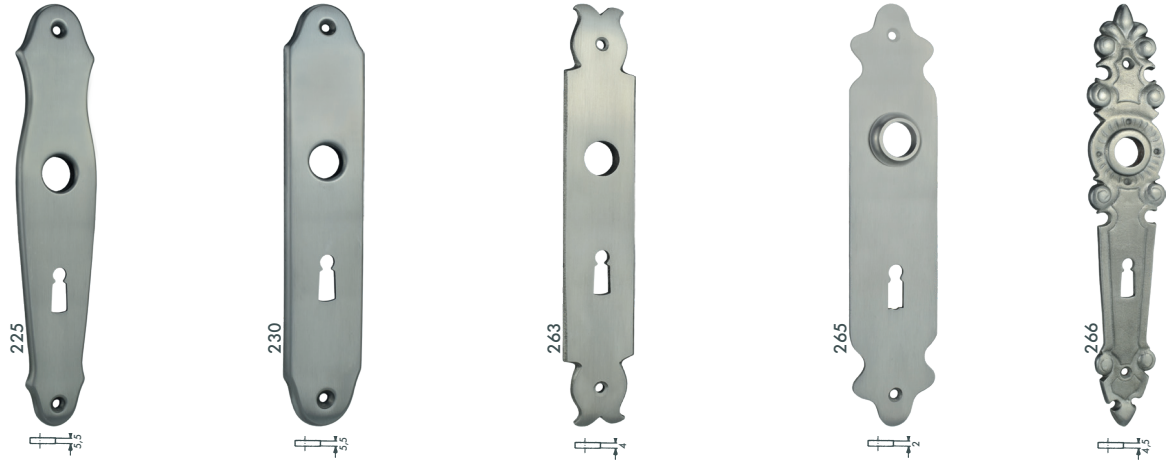

Ausführung	mit Buntbart-Lochung		vorgerichtet für Profilzylinder	
	Best.nr.	EAN 4002730...	Best.nr.	EAN 4002730...
55 mm Entfernung, 235 x 47 mm, geölt	225B55	124106	225P55	124120
72 mm Entfernung, 235 x 47 mm, geölt	225B72	124113	225P72	124137
55 mm Entfernung, 235 x 47 mm, geölt	230B55	124151	230P55	124175
67 mm Entfernung, 235 x 47 mm, geölt	230B67	124335	230P67	124359
72 mm Entfernung, 235 x 47 mm, geölt	230B72	124168	230P72	124182
92 mm Entfernung, 235 x 47 mm, geölt	230B92	124342	230P92	124366
55 mm Entfernung, 240 x 49 mm, geölt	263B55	124205	263P55	124229
67 mm Entfernung, 240 x 49 mm, geölt	263B67	124373	263P67	124397
72 mm Entfernung, 240 x 49 mm, geölt	263B72	124212	263P72	124236
92 mm Entfernung, 240 x 49 mm, geölt	263B92	124380	263P92	124403
55 mm Entfernung, 230 x 50 mm, geölt	265B55	124250	265P55	124274
67 mm Entfernung, 230 x 50 mm, geölt	265B67	124410	265P67	124434
72 mm Entfernung, 230 x 50 mm, geölt	265B72	124267	265P72	124281
92 mm Entfernung, 230 x 50 mm, geölt	265B92	124427	265P92	124441
55 mm Entfernung, 270 x 50 mm, geölt	266B55	124298	266P55	124311
67 mm Entfernung, 270 x 50 mm, geölt	266B67	124458	266P67	124472
72 mm Entfernung, 270 x 50 mm, geölt	266B72	124304	266P72	124328
92 mm Entfernung, 270 x 50 mm, geölt	266B92	124465	266P92	124189

Zimmertür- und Haustür-Kurzschilder, Buntbart (BB) oder PZ-gelocht, mit 55 und 72 mm Entfernung für Zimmertüren oder mit 67 mm Entfernung für Haustüren, Eisen matt gebürstet, leicht geölt

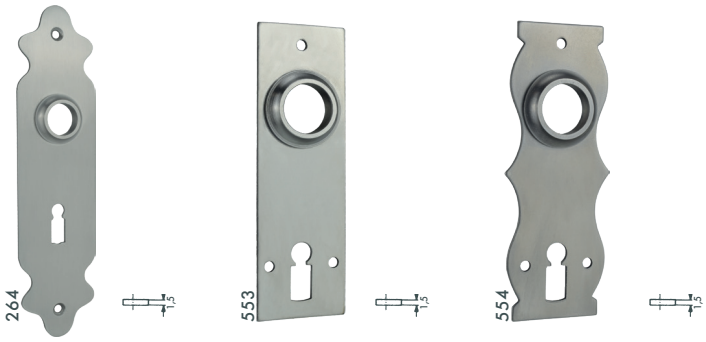

Ausführung	mit Buntbart-Lochung		vorgerichtet für Profilzylinder	
	Best.nr.	EAN 4002730...	Best.nr.	EAN 4002730...
55 mm Entfernung, 112 x 35 mm, geölt	553B55	124519	553P55	124526
67 mm Entfernung, 131 x 38 mm, geölt	553B67	118310	553P67	128753
72 mm Entfernung, 131 x 38 mm, geölt	553B72	128746	553P72	128760
55 mm Entfernung, 112 x 35 mm, geölt	554B55	124533	554P55	124540
67 mm Entfernung, 131 x 38 mm, geölt	554B67	128777	554P67	128791
72 mm Entfernung, 131 x 38 mm, geölt	554B72	128784	554P72	128807
55 mm Entfernung, 200 x 50 mm, geölt	264B55	124496	264P55	124502
67 mm Entfernung, 200 x 50 mm, geölt	264B67	127046	264P67	126988
72 mm Entfernung, 200 x 50 mm, geölt	264B72	118358	264P72	118303

Zierschlüssel für Kastenschlösser oder Einsteckschlösser

HE, HB, Zierschlüssel für Kastenschlösser,mit Eisenreide

Für Kastenschlösser	Best.nr.	EAN 4002730...
HE, Zierschlüssel mit Eisenreide	1HE	122706
HB, Zierschlüssel mit Eisenreide	1HB	

Drücker- und Schlüsselrosetten aus Temperguss, 38 mm Schraublochabstand

264D

264P

264B

Rosetten	Best.nr.	EAN 4002730...
264, Drückerrosette, 50 mm, 38 mm Schraublochabstand, 19 mm Drückerführung, leicht geölt	264D	124946
264, BB, Schlüsselrosette, 50 mm, 38 mm Schraublochabstand, leicht geölt	264B	124953
264, PZ, Schlüsselrosette, 50 mm, 38 mm Schraublochabstand, leicht geölt	264P	124960

Türfitschen und Türbänder

55, Türfitsche, 140 oder 160 mm, mit Eisenzierköpfen, Eisen matt gebürstet, leicht geölt, bitte Richtung angeben: DIN links oder DIN rechts

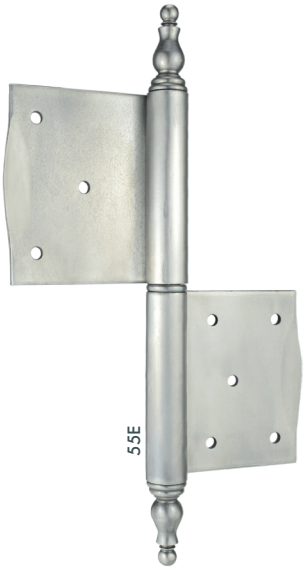

55, Türfitsche	Best.nr.	EAN 4002730...
Mit Eisenzierköpfen, Lappenbreite 50 mm, Lappendicke 2,5 mm, Stift 10 mm Ø, Länge 140 mm (mit Kappen 220 mm), DIN links	55EL	125073
Mit Eisenzierköpfen, Lappenbreite 50 mm, Lappendicke 2,5 mm, Stift 10 mm Ø, Länge 140 mm (mit Kappen 220 mm), DIN rechts	55ER	125080

550, 551, Türbänder, 140 mm, gerade für stumpfe Türen (550), gekröpft für Falztüren (551), mit Eisenzierköpfen, Eisen matt gebürstet, leicht geölt, bitte Richtung angeben: DIN links oder DIN rechts

Türbänder	Best.nr.	EAN 4002730...
550, mit Eisenzierköpfen, Lappenbreite 32 mm, Lappendicke 2,5 mm, Stift 10 mm Ø, Länge 140 mm (mit Kappen 220 mm), DIN links	550EL	124977
550, mit Eisenzierköpfen, Lappenbreite 32 mm, Lappendicke 2,5 mm, Stift 10 mm Ø, Länge 140 mm (mit Kappen 220 mm), DIN rechts	550ER	124984
551, mit Eisenzierköpfen, Lappen A 20 mm, Lappen B 17 mm, Lappendicke 2,5 mm, Stift 10 mm Ø, Länge 140 mm (mit Kappen 220 mm), DIN links	551EL	125011
551, mit Eisenzierköpfen, Lappen A 20 mm, Lappen B 17 mm, Lappendicke 2,5 mm, Stift 10 mm Ø, Länge 140 mm (mit Kappen 220 mm), DIN rechts	551ER	125028

Fensterbeschläge

602, Fensterolive, Griff 53 x 27 mm, Schraublochabstand 43 mm, schwarz lackiert

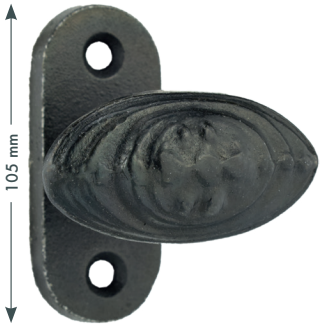

Fensterolive	Best.nr.	EAN 4002730...
602, Fensterolive, schwarz	602F	125370

Notizen

Art. Gruppe 8

Elektrische Türöffner und Bleche

Artikelnummer	Elektrische Türöffner	Seite
	Infoseiten	200 ff.
300 / 300G / 351	Serie 300, Schraublochabstand 52 mm	204
300OAW	Serie 300, Elektr. Türöffner für den Außenbereich, wassergeschützt	205
400OA / 400O / 400OW	Serie 400, Elektr. Türöffner mit schmaler Bauform passend zu Gegenkästen	206
500 / 500G / 501K	Serie 500, Schraublochabstand 62 mm	207
500US / 520US	Serie 500, Elektr. Türöffner für amerikanische Haus- und Zimmertürschlösser	208

Hinweise zur Betriebsspannung Serie 300

Volt		mA	Ohm
6V	Gleichstrom DC	390	9,5
6V	Wechselstrom AC	410	9,5
8V	Gleichstrom DC	620	9,5
8V	Wechselstrom AC	480	9,5
12V	Gleichstrom DC	980	9,5
12V	Wechselstrom AC	800	9,5

Hinweise zur Betriebsspannung Serie 500

6V	Gleichstrom DC	1050	4,1
6V	Wechselstrom AC	1100	4,1
8V	Gleichstrom DC	1350	4,1
8V	Wechselstrom AC	1500	4,1
12V	Gleichstrom DC, nur für Momentkontakt geeignet	500	18
12V	Wechselstrom AC, nur für Momentkontakt geeignet	450	18
12V	Gleichstrom DC, nur für Arbeitsstrom geeignet	100	85
12V	Wechselstrom AC, nur für Arbeitsstrom geeignet	85	85
24V	Gleichstrom DC, nur für Arbeitsstrom geeignet	150	140
24V	Wechselstrom AC, nur für Arbeitsstrom geeignet	120	140

Anwendungsbereiche für elektrische Türöffner
Für Gleich- und Wechselstrom

Hinweise zur Betriebsspannung
Alle Türöffner sind in Standardausführung mit Spulen für 5 – 8 Volt Momentkontaktgabe, oder 12 Volt / 18 Ohm Momentkontaktgabe (Sprechanlagen) ausgerüstet.

Für Gleich (DC)- und Wechselstrom (AC)

Arbeitsstrom-Funktion

- Momentkontakt-Türöffner: Die Tür kann nur während der Momentkontaktgabe geöffnet werden. Bei Wechselstrom ist ein Summton hörbar.
  Standardausführung: 5 – 8 Volt / 3,5 Ohm
  Sprechanlagen: 12 Volt / 18 Ohm
  Typischer Anwendungsfall: Haus- und Eingangstüren

- Dauerkontakt-Türöffner: 12 Volt = 85 Ohm 100mA
  24 Volt = 140 Ohm 150mA
  Typischer Anwendungsfall: Eingangstüren in Firmen oder Praxen, die während der ganzen Arbeitszeit frei durchgehbar sein sollen. Dauerkontakt durch Betätigen eines externen Schalters.

Türöffner mit mechanischer Entriegelung (Bezeichnung A)
Der Entriegelungshebel in dem Gehäuseausschnitt schaltet durch Betätigung des Entriegelungshebels die Türöffnerfalle frei. Dann ist die Türöffnerfalle frei beweglich, auch ohne elektrische Kontaktgabe. Typischer Anwendungsfall in Arztpraxen während der Sprechzeit.

Türöffner mit Vorauslösung (Bezeichnung V)
Nach Kontaktgabe bleibt der Türöffner so lange entriegelt, bis die Tür geöffnet wird. Einmaliges Eintreten ist möglich, danach ist die Tür wieder verriegelt.

Allgemeine Hinweise
Bitte beachten Sie bei der Auswahl und der Anwendung der Türöffner folgendes:

- Betriebsspannung prüfen
- Keine Feil- oder Schleifspäne
- Keine Farbe in den Mechanismus
- Türöffnermechanik darf nicht nachgeschmiert werden, da bereits dauergeschmiert
- Keine unsachgemäßen Eingriffe

Türöffner Serie 300

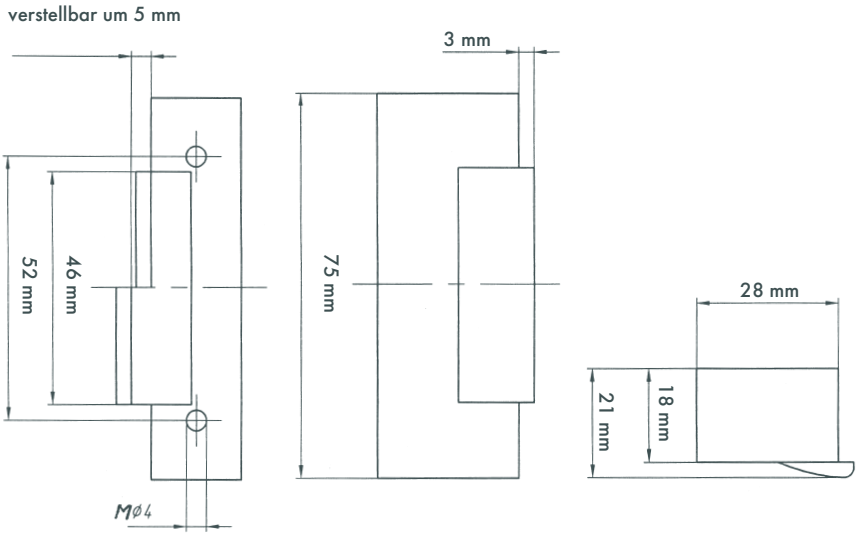

Türöffner Serie 300

Durch seine geringe Kastenbreite von 18 mm ist dieses Modell auch bei schmalen Profilen ideal einsetzbar. Die um 5 mm horizontal verstellbare Falle ermöglicht einen einfachen Dehnungsausgleich auch nach dem Einbau.
Durch die unterschiedlichen Schließbleche ist der Türöffner für den Holz – und Metallbau geeignet.
Der Schraublochabstand von 52 mm schafft eine Kompatibilität für den einfachen Austausch bestehender Modelle.

Lieferbare Ausführungen:

- Mit oder ohne mechanische Entriegelung
- Mit Schließblech 110 x 25 mm
- Mit Flachblech 250 x 25 mm
- Mit Winkelblech 250 x 35 x 25 mm
- Arbeitsstrom

Elektrische Daten:

	Betriebsspannung in Volt	Nennwiderstand in Ohm	AC-Stromaufnahme in mA	DC-Stromaufnahme in mA
bei 6 Volt	6 - 12	9,2	410	390
bei 8 Volt	6 - 12	9,2	480	620
bei 12 Volt	6 - 12	9,2	800	980

Türöffner Serie 500

- Schließblech-Schraublochabstand, mechanisches Teil 62 mm
- verstell- und fixierbar

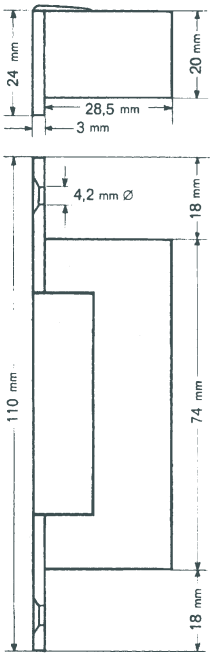

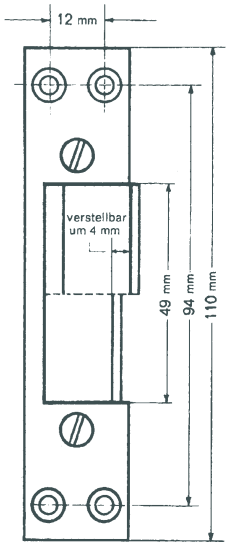

Das Schließblech kann durch die Langlöcher im Türöffner-Gehäuse bis zu 4 mm waagerecht verstellt werden. So kann der Türöffner bei der Montage leicht auf die Schlossfalle ausgerichtet werden.

Türöffner-Sonderfallen (serienmäßig bei Nr. 500)

Falle normal

Falle mit Fallenrücken

Falle 6 mm verlängert

Elektrische Türöffner, Serie 300, Schraublochabstand 52 mm, 6 – 12 Volt

300, 300 G und 351, für Gleich- und Wechselstrom, universell für DIN links und rechts einsetzbar, Gehäuse Zinkdruckguss, Falle aus Stahl, Schließblech aus Stahl verzinkt, mit Anschraublöchern

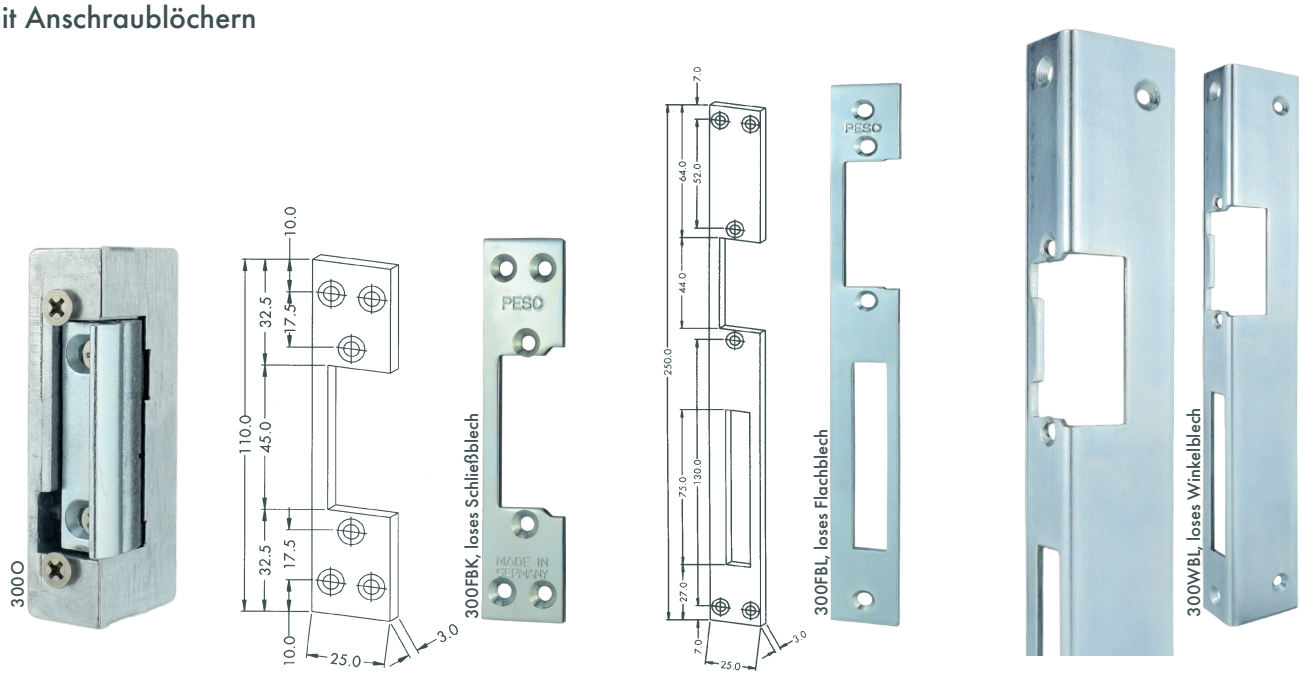

QUALITÄT AUS DEUTSCHLAND

Schraublochabstand 52 mm 6 – 12 Volt	Richtung	Öffner ohne Entriegelung		Öffner mit Entriegelung	
		Best.nr.	EAN 4002730...	Best.nr.	EAN 4002730...
ohne Schließblech	l + r	300O	126797	300OA	126803
mit Schließblech, 110 x 25 x 3 mm	l + r	300	126810	300A	126827
mit Flachblech, 250 x 25 x 3 mm	l + r	300G	126704	300GA	126711
mit Winkelblech, 250 x 35 x 25 mm	links	351L	126452	351AL	126124
mit Winkelblech, 250 x 35 x 25 mm	rechts	351R	126131	351AR	126117

Lose Bleche	Richtung	Best.nr.	EAN 4002730...
Schließblech 110 x 25 mm	l + r	300FBK	
Schließblech 110 x 25 mm, Edelstahl	l + r	300FBKE	
Flachblech 250 x 25 mm	l + r	300FBL	
Winkelblech 250 x 35 x 25 mm, verzinkt	links	300WBL	
Winkelblech 250 x 35 x 25 mm, verzinkt	rechts	300WBR	

300 OAW, Elektrischer Türöffner für den Außenbereich, wassergeschützt,
für den Holz- und Metallbau, mit Arretierung, Arbeitsstrom, Schraublochabstand 52 mm, 6- 12 Volt, horizontal verstellbare Falle ermöglicht einfachen Distanzausgleich auch nach dem Einbau, schmal, Kastenbreite 18 mm, links und rechts verwendbar

Für Holztüren:
- mit Schließblech 110 x 25 mm (300 FBK)
- mit Flachblech 250 x 25 mm (300 FBL)
- mit Winkelblech 250 x 35 x 25 mm (300WBL)

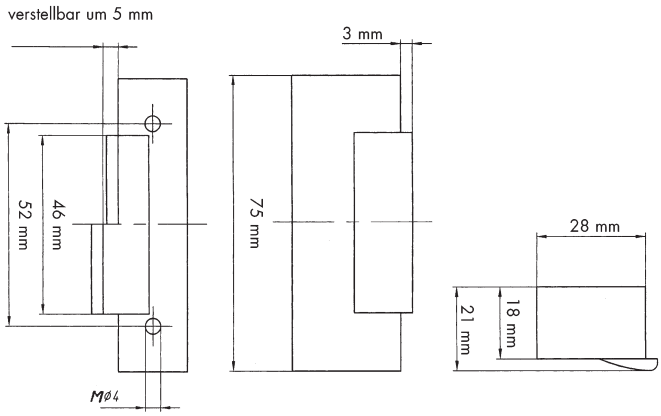

QUALITÄT AUS DEUTSCHLAND

Bitte beachten Sie folgenden Hinweis!
Dieser Elektrische Türöffner ist **nicht** geeignet für Schlossgegenkästen !

	Best.nr.	EAN 4002730...
Elektrischer Türöffner, wassergeschützt	300OAW	126292

Elektrische Türöffner, Serie 400, mit Radiusfalle, DIN links und rechts verwendbar, Gehäuse aus Zinkdruckguss, **Schraublochabstand 52 mm**

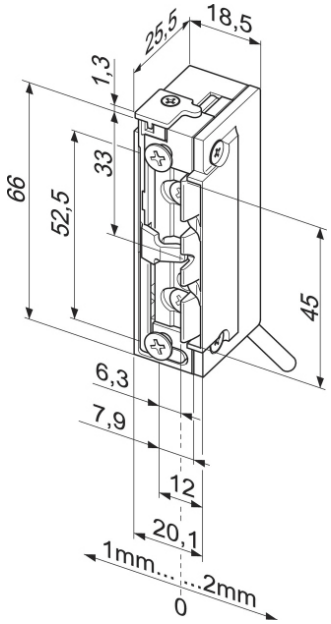

NEU IM SORTIMENT

	Betriebsspannung in Volt	Best.nr.	EAN 4002730...
E-Öffner mit mechanischer Entriegelung	10 - 24 V	400OA	126698
E-Öffner ohne mechanische Entriegelung	10 - 24 V	400O	126681

Elektrische Türöffner, Serie 400, mit Radiusfalle, wassergeschützt DIN links und rechts verwendbar, Gehäuse aus Zinkdruckguss, **Schraublochabstand 52 mm, passend für Schlossgegenkästen**

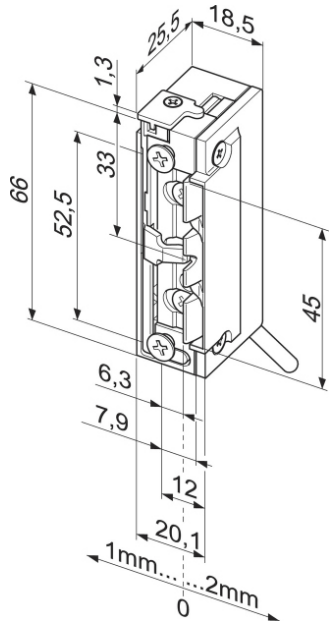

NEU IM SORTIMENT

	Betriebsspannung in Volt	Best.nr.	EAN 4002730...
E-Öffner, wassergeschützt	10 - 24 V	400OW	002480

Elektrische Türöffner, Serie 500, Schraublochabstand 62 mm

500, 500 G und 501 K, universell für DIN links und rechts einsetzbar durch die einfache Auf-Kopf-Montage des Türöffners, Schließblech aus Stahl verzinkt mit vier Anschraublöchern, durch die Langlöcher im Gehäuse lässt sich durch Lösen der Schließblechschrauben das Schließblech zum Justieren bis zu 4 mm waagerecht verstellen

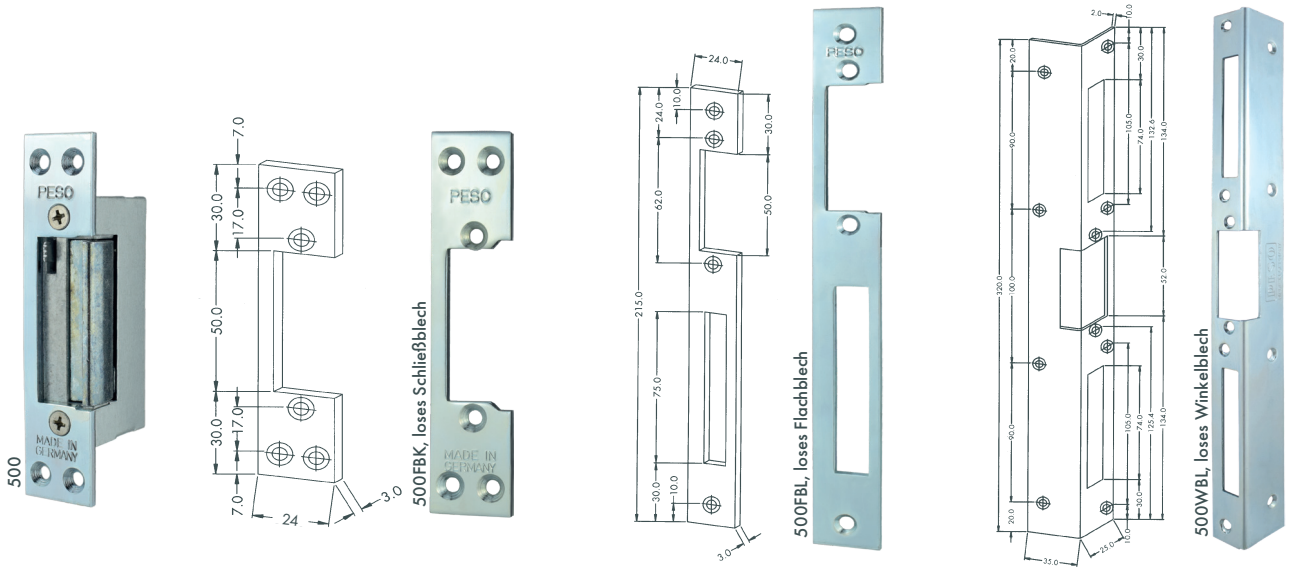

Schraublochabstand 62 mm	Richtung	Öffner ohne Entriegelung		Öffner mit Entriegelung	
		Best.nr.	EAN 4002730...	Best.nr.	EAN 4002730...
ohne Schließblech, 5–8 Volt	l + r	500O	122638	500OA	122645
ohne Schließblech, 12 Volt	l + r	500O12	120887	500OA12	103187
mit Schließblech, 110 x 25 x 3 mm, 5–8 Volt	l + r	500	118334	500A	118341
mit Schließblech, 110 x 25 x 3 mm, 12 Volt	l + r	50012	110826	500A12	110833
mit Flachblech, 215 x 24 x 3 mm, 5–8 Volt	l + r	500G	110147	500GA	110987
mit Flachblech, 215 x 24 x 3 mm, 12 Volt	l + r	500G12	110895	500GA12	114879
mit Winkelblech, 320 x 35 x 25 mm, 5–8 Volt	l + r	501K	110802	501KA	110918
mit Winkelblech, 320 x 35 x 25 mm, 12 Volt	l + r	501K12	110819	501KA12	110154

Lose Bleche	Richtung	Best.nr.	EAN 4002730...
Schließblech 110 x 24 mm	l + r	500FBK	118587
Schließblech Edelstahl, 110 x 24 mm	l + r	500FBKE	110161
Flachblech 215 x 24 mm	l + r	500FBL	118594
Winkelblech 320 x 35 x 24 mm	l + r	500WBL	119300

Elektrische Türöffner, Serie 500, für amerikanische Haus- und Zimmertürschlösser Schraublochabstand 62 mm

500US, universell für links oder rechts einsetzbar durch die einfache Auf-Kopf-Montage des Türöffners, Schließblech aus Zinkdruckguss eloxiert

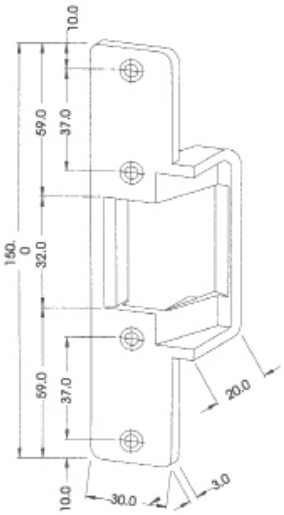

Schraublochabstand 62 mm	Richtung	Best.nr.
mit Schließblech 150 x 30 mm, 16 - 24 Volt, DC 40Ohm	l + r	500US
mit Schließblech 150 x 30 mm, 8 - 16 Volt, DC 18Ohm	l + r	500US12

QUALITÄT AUS DEUTSCHLAND

520US, universell für links oder rechts einsetzbar durch die einfache Auf-Kopf-Montage des Türöffners, Schließblech aus Zinkdruckguss eloxiert

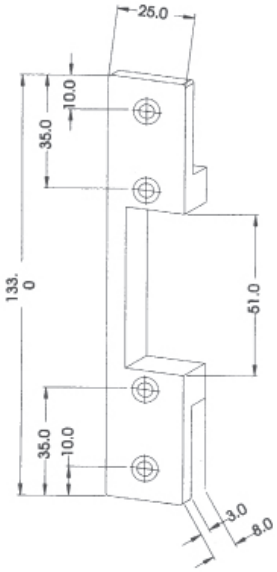

Schraublochabstand 62 mm	Richtung	Best.nr.
mit Schließblech 133 x 25 mm, 8 - 24 Volt	l + r	520US12

QUALITÄT AUS DEUTSCHLAND

Aufpreise

Ausführungen
Falle mit Fallenrücken, nur Serie 500
Falle 6 mm verlängert, für Serie 300 + 500
Mit Vorauslösung, nur Serie 300
Arbeitsstrom (Dauerkontakt) 12 V = 85 Ohm, nur Serie 500
Arbeitsstrom (Dauerkontakt) 24 V = 140 Ohm, nur Serie 500
Aufpreis für verstärkte Feder

Arbeitsstrom Die Tür kann nur während der Kontaktgabe geöffnet werden. Bei Wechselstrombetrieb ist ein Summton hörbar. Bei Gleichstrombetrieb kein Summton. Bei Montage mit Aufwurffeder oder Aufdruck-Bolzen ist die Tür nach Kontaktgabe sichtbar aufgesprungen.

Notizen

Art. Gruppe 9

Garagentorschlösser und Zubehör

Artikelnummer	Garagentorschlösser	Seite
8001 / 8002 / 8003/ 8004 / 8005 / 8006 / 8007 / 8008	Garagentorschlösser, nach unten schließend	213 ff.
8101	Garagentorschlösser, nach oben schließend	217
8301 / 8302	Garagentorschlösser, seitlich schließend	218
8303 / 8201	Garagentorschlösser, seitlich schließend / nach oben und unten schließend	219
	Garnituren und Zubehör	220 ff.

Garagentorschlösser nach unten schließend

8001, Garagentorschloss, nach unten schließend, Schlosskasten verzinkt, Nuss aus Zinkdruckguss, Stangenanschluss federnd, ohne Stange

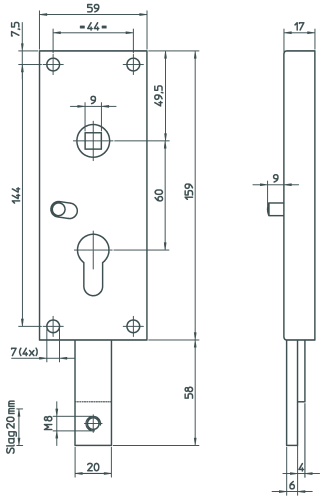

Dornmaß mm	Nuss mm	Kastenhöhe mm	Faltkarton Best.nr.	Faltkarton EAN 4002730...
60	9	159	8001	129170

8002, Garagentorschloss, nach unten schließend, Schlosskasten verzinkt, Nuss aus Zinkdruckguss, Stangenanschluss federnd, ohne Stange

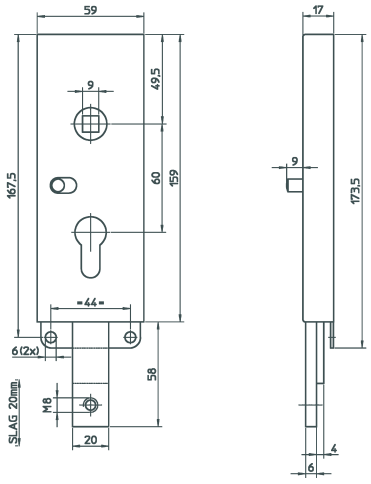

Dornmaß mm	Nuss mm	Kastenhöhe mm	Faltkarton Best.nr.	Faltkarton EAN 4002730...
60	9	159	8002	129187

8003, Garagentorschloss, nach unten und zur Seite schließend, Schlosskasten verzinkt, Nuss aus Zinkdruckguss, nicht federnd, ohne Stange, mit Nocken, Tag / Nacht Verriegelung

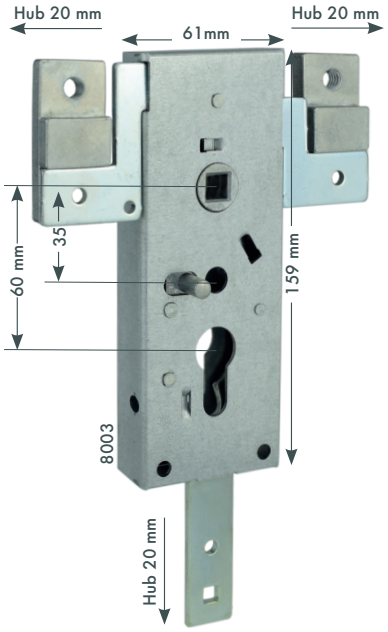

Dornmaß mm	Nuss mm	Kastenhöhe mm	Faltkarton Best.nr.	Faltkarton EAN 4002730...
60	9	159	8003	001834

8004, Garagentorschoss, nach unten schließend, Schlosskasten verzinkt, Nuss aus Zinkdruckguss, Stangenanschluss federnd, ohne Stange

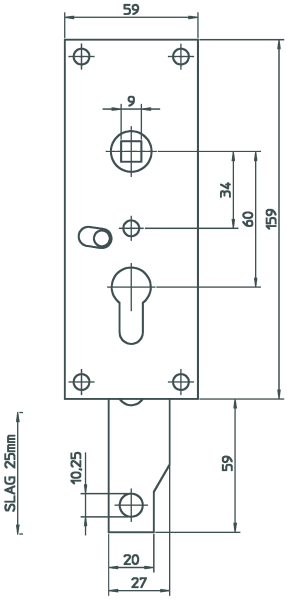

Dornmaß mm	Nuss mm	Kastenhöhe mm	Faltkarton Best.nr.	Faltkarton EAN 4002730...
60	9	159	8004	102081

8005, Garagentorschloss, nach unten schließend, Schlosskasten verzinkt,
Nuss aus Zinkdruckguss, Stangenanschluss federnd, ohne Stange

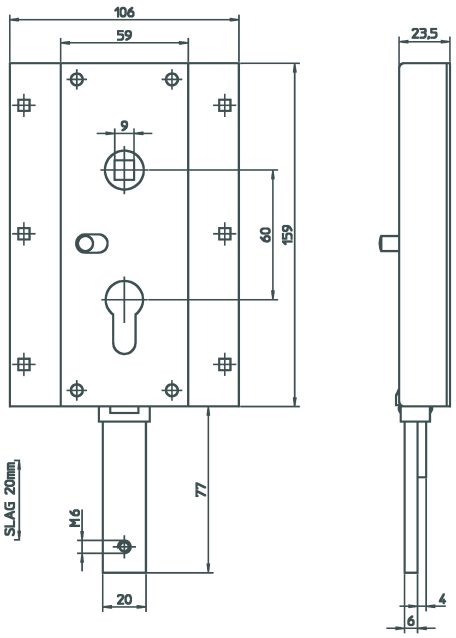

Dornmaß mm	Nuss mm	Kastenhöhe mm	Faltkarton Best.nr.	Faltkarton EAN 4002730...
60	9	159	8005	129200

8006, Garagentorschloss, nach unten schließend, Schlosskasten verzinkt,
Nuss aus Zinkdruckguss, Stangenanschluss federnd, ohne Stange, ohne Entriegelung von innen

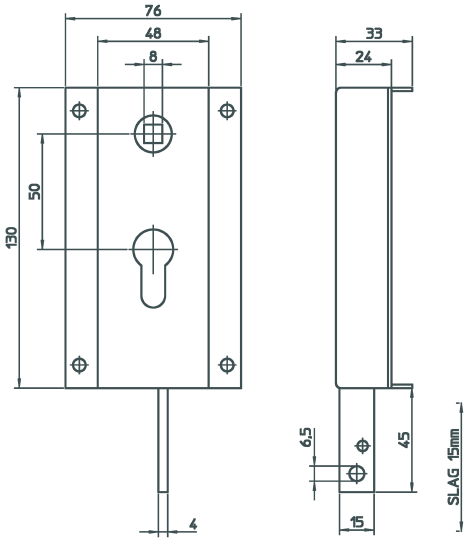

Dornmaß mm	Nuss mm	Kastenhöhe mm	Faltkarton Best.nr.	Faltkarton EAN 4002730...
50	8	130	8006	129217

8008, Garagentorschloss, nach unten schließend, Schlosskasten verzinkt, Nuss aus Zinkdruckguss, federnd, ohne Stange, ohne Entriegelung von innen

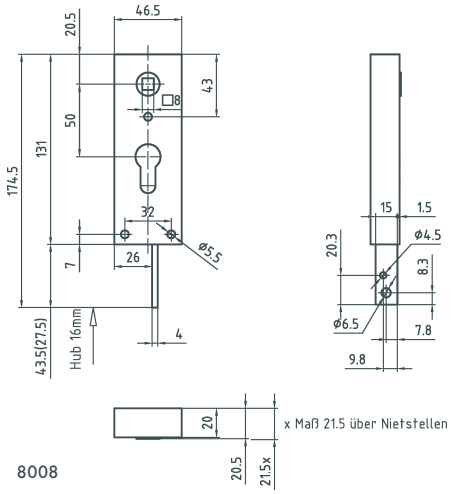

Dornmaß	Nuss	Kastenhöhe	Faltkarton	
mm	mm	mm	Best.nr.	EAN 4002730...
50	8	131	8008	129231

Garagentorschlösser nach oben schließend

8101, Garagentorschloss, nach oben schließend, Schlosskasten verzinkt, Nuss aus Zinkdruckguss, nicht federnd, ohne Stange

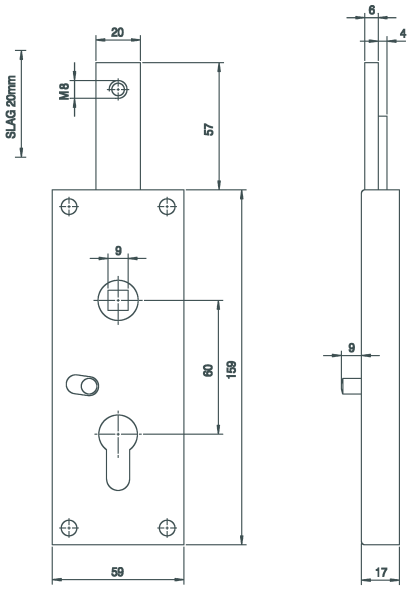

Dornmaß	Nuss	Kastenhöhe	Faltkarton	
mm	mm	mm	Best.nr.	EAN 4002730...
60	9	159	8101	129248

Garagentorschlösser seitlich schließend

8301, Garagentorschloss, seitlich schließend, Schlosskasten verzinkt,
Nuss aus Zinkdruckguss, nicht federnd, ohne Stange, Tag/Nacht Verriegelung

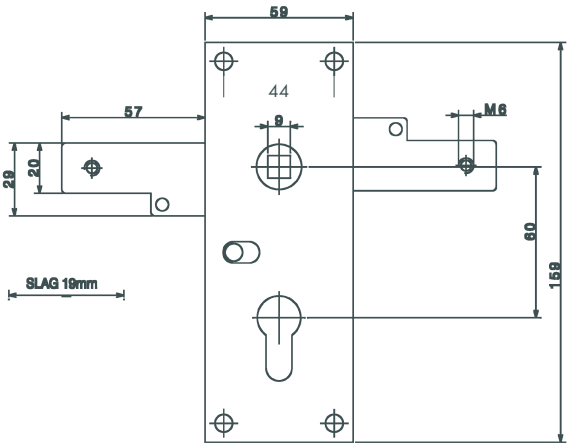

Dornmaß mm	Nuss mm	Kastenhöhe mm	Faltkarton Best.nr.	EAN 4002730...
60	9	159	8301	129286

8302, Garagentorschloss, seitlich schließend, Schlosskasten verzinkt,
Nuss aus Zinkdruckguss, federnd, ohne Stange, Tag/Nacht Verriegelung

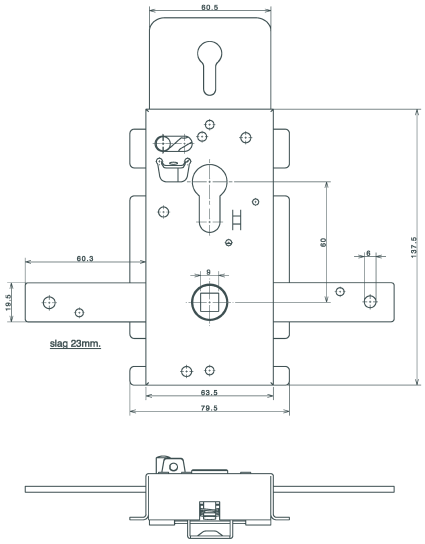

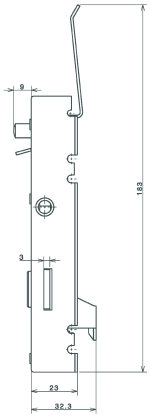

Dornmaß mm	Nuss mm	Kastenhöhe mm	Faltkarton Best.nr.
60	9	137,5	8302

8303, Garagentorschloss, seitlich schließend, Schlosskasten verzinkt,
Nuss aus Zinkdruckguss, nicht federnd, ohne Stange, Tag/Nacht Verriegelung

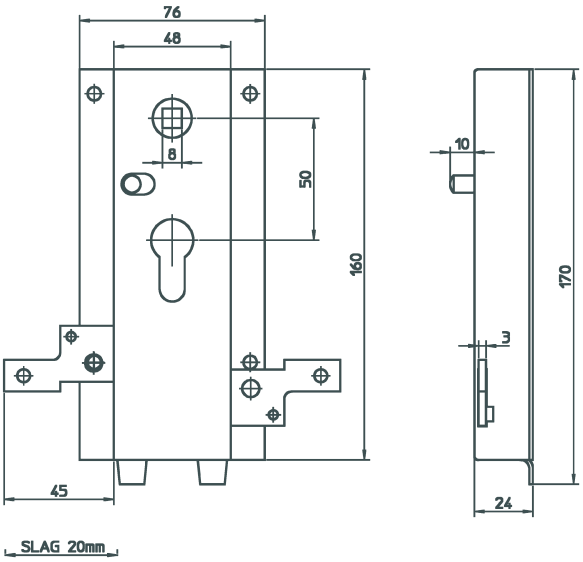

Dornmaß mm	Nuss mm	Kastenhöhe mm	Faltkarton Best.nr.	Faltkarton EAN 4002730...
50	8	160	8303	129309

8201, Garagentorschloss, nach oben und unten schließend, Schlosskasten verzinkt,
Nuss aus Zinkdruckguss, nicht federnd, ohne Stange

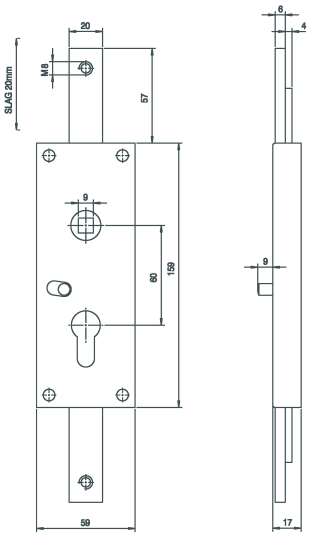

Dornmaß mm	Nuss mm	Kastenhöhe mm	Faltkarton Best.nr.	Faltkarton EAN 4002730...
60	9	159	8201	129316

Garnituren und Zubehör für Garagentorschlösser

8403, Innenolive, Kunststoff

Innenolive inkl. Befestigungsschraube	Faltkarton	
	Best.nr.	EAN 4002730...
Kunststoff schwarz	8403	101626

Sie benötigen eine komplette Garagentorgarnitur ?
Bitte bestellen Sie folgende Artikel:
8403, 8404 oder 8405, 8406

8404 und 8405, Außenolive, Leichtmetall F1

Außenolive	Material	Faltkarton	
		Best.nr.	EAN 4002730...
8 x 60 mm	Leichtmetall	8404	102043
9 x 60 mm	Leichtmetall	8405	129347

Sie benötigen eine komplette Garagentorgarnitur ?
Bitte bestellen Sie folgende Artikel:
8403, 8404 oder 8405, 8406

8406, Außenschild, Leichtmetall

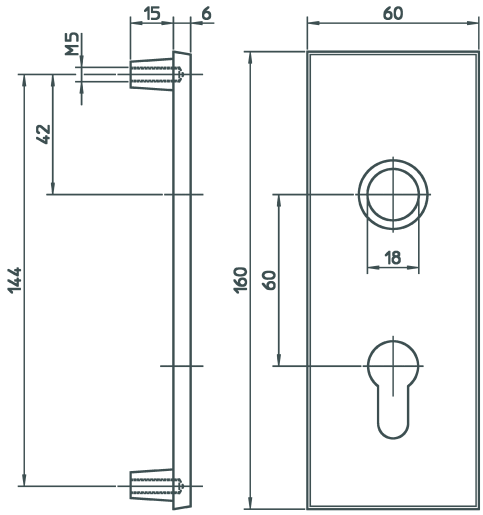

Außenschild	Material	Faltkarton	
		Best.nr.	EAN 4002730...
160 x 60 mm	Leichtmetall	8406	102074

Sie benötigen eine komplette Garagentorgarnitur ?
Bitte bestellen Sie folgende Artikel:
8403, 8404 oder 8405, 8406

8407 und 8408, Garagentor Griff, Kunststoff

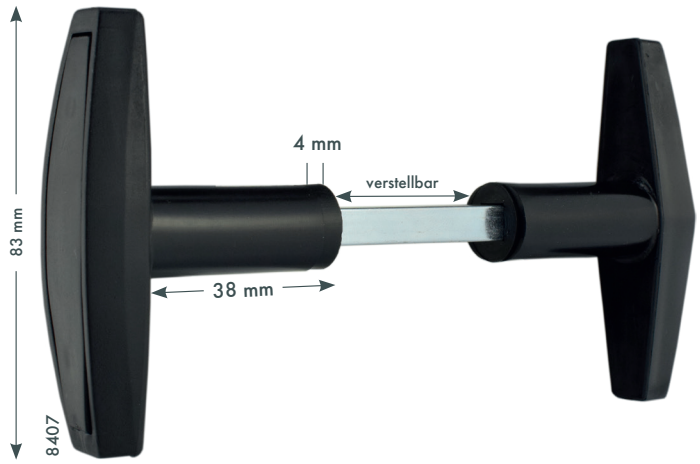

Beidseitiger Griff	Material	Faltkarton	
		Best.nr.	EAN 4002730...
8 x 60 mm	Kunststoff schwarz	8407	129354
9 x 60 mm	Kunststoff schwarz	8408	129361

Notizen

Bever & Klophaus GmbH
Rheinische Str. 43 | 58332 Schwelm | Postfach 167
Tel.: 02336-80 59 6 | Fax: 02336-80 59 89
E-Mail: info@bever-klophaus.de | www.bever-klophaus.de